Στεγνωτήριο με αντλία θερμότητας, 8 kg
WT232G19







Στεγνώνει απαλά και ομοιόμορφα, εξασφαλίζοντας απόλυτα αθόρυβη λειτουργία.

- Duo Tronic:Επιλέγετε πόσο στεγνά θέλετε τα ρούχα σας και οι αισθητήρες αναλαμβάνουν να προσαρμόσουν το στέγνωμα στις ανάγκες σας
- Απαλό στέγνωμα: Επιλογή για απαλό στέγνωμα, με χαμηλότερη θερμοκρασία και ήπιες περιστροφές του τυμπάνου.
- Γρήγορο 40': Είναι το ιδανικό πρόγραμμα για να έχετε το ρούχο που χρειάζεστε στεγνό σε μόλις 40 λεπτά!
- Μεγάλη ευανάγνωστη οθόνη: βλέπετε τον χρόνο που διαρκεί το κάθε πρόγραμμα, ενώ το επιλέγετε. Αν το επιθυμείτε προγραμματίζετε την πλύση να ξεκινήσει αργότερα.
- Πλήκτρα αφής: Ενεργοποιούν όλες τις λειτουργίες της συσκευής με ένα απαλό άγγιγμα.

Προαιρετικά εξαρτήματα

WMZ20600	ΚΑΛΑΘΙ ΓΙΑ ΜΑΛΛΙΝΑ WMZ20600
WTZ1110	ΣΕΤ ΑΠΟΣΤΡΑΓΓΙΣΗΣ WTZ1110
WTZ27400	ΣΥΝΔΕΤΙΚΟ ΠΛΥΝΤ-ΣΤΕΓΝ WTZ 27400
WTZ27410	ΣΥΝΔΕΤΙΚΟ ΠΛΥΝΤ-ΣΤΕΓΝ WTZ 27410

Τεχνικά στοιχεία

Εντοιχιζόμενη / Ελεύθερη:	Ελεύθερη συσκευή
Αφαιρούμενο επάνω τμήμα:	Όχι
Φορά ανοίγματος πόρτας:	Δεξιά
Μήκος καλωδίου ηλεκτρικής παροχής:	145 cm
Διαστάσεις : (ΥxΠxΒ):	842x598x613 mm
Καθαρό βάρος:	52.5 kg
Φθοριούχα αέρια θερμοκηπίου:	R290
Ερμητικά σφραγισμένος εξοπλισμός:	Ναι
Κωδικός EAN:	5201369648239
Ισχύς:	600 W
Ηλεκτρικό ρεύμα:	10 A
Τάση:	220-240 V
Συχνότητα:	50 Hz
Ονομαστική χωρητικότητα, σε kg, για το πρόγραμμα eco σε πλήρες φορτίο (ΕΕ 2017/1369):	8.0 kg
Κατηγορία ενεργειακής απόδοσης:	C
Σταθμισμένη κατανάλωση ενέργειας ανά κύκλο (ΕΕ 2017/1369):	1.02 kWh/cycle
Σταθμισμένη κατανάλωση ενέργειας ανά 100 κύκλους (ΕΕ 2017/1369):	. 102 kWh/100 κύκλους
Απόδοση συμπύκνωσης (ΕΕ 2017/1369):	88 %
Διάρκεια προγράμματος στη μισή χωρητικότητα (ΕΕ 2017/1369):	1:50
Διάρκεια προγράμματος στην ονομαστική χωρητικότητα (ΕΕ 2017/1369)	2:50

5 201369 648239

Στεγνωτήριο με αντλία θερμότητας, 8 kg
WT232G19

Στεγνώνει απαλά και ομοιόμορφα, εξασφαλίζοντας απόλυτα αθόρυβη λειτουργία.

- WT232G19

Κατανάλωση & Επιδόσεις

- Μέγιστη χωρητικότητα: 8 κιλά
- Ενεργειακή κλάση[1]:C
- Διάρκεια προγράμματος[3]: 2:50 ώρες:λεπτά
- Ενέργεια[2]: 102 kWh
- Επίπεδα θορύβου: 62 dB (A) re 1 pW
- Κατηγορία θορύβου: B (σε κλίμακα από A έως D)
- Απόδοση συμπύκνωσης υδρατμών: 88%
- Κατηγορία απόδοσης της συμπύκνωσης των υδρατμών: B (σε κλίμακα από A έως D)
- Κατηγορία δυνατότητας επισκευής: A (σε κλίμακα από A έως E)

Προγράμματα & επιλογές

- Βαμβακερά, Βαμβακερά eco, Συνθετικά, Ανάμεικτα, Ευαίσθητα εσώρουχα, Μάλλινα προετοιμασία, Ζεστό πρόγραμμα χρόνου, Αντιαλλεργικό, Γρήγορο 40', Πετσέτες, Αδιάβροχα υφάσματα, Μαξιλάρια, Παπλώματα, Πουκάμισα
- Πρόγραμμα Σεντόνια: μειώνει το τύλιγμα που παρατηρείται στα μεγάλα είδη χάρη στην αμφίπλευρη περιστροφή του κάδου
- Πλήκτρα αφής Touch Control για : Για φύλαξη, Για φύλαξη +, Λιγότερο τσαλάκωμα, Μισό φορτίο, Για σιδέρωμα, Διακοπή για προσθήκη ρούχων, Απαλό στέγνωμα, Προγραμματισμός λήξης, Ηχητικό σήμα
- Μισό φορτίο: προσαρμόζει το πρόγραμμα για μικρότερα φορτία ρούχων
- Προστασία από το τσαλάκωμα 120 λεπτά μετά τη λήξη του προγράμματος

Ενδείξεις & χειρισμός συσκευής

- Μεγάλη, ευανάγνωστη οθόνη με ενδείξεις πορείας του προγράμματος, υπόλοιπου χρόνου λειτουργίας και ειδικών λειτουργιών
- Ένδειξη προτεινόμενου φορτίου για το κάθε πρόγραμμα
- LED εσωτερικός φωτισμός κάδου
- Επιλογέας προγραμμάτων Soft Dial
- Ηχητικό σήμα λήξης προγράμματος

Τεχνολογία & Ασφάλεια

- Σύστημα στεγνώματος DuoTronic με αισθητήρες
- AntiShock design για μείωση κραδασμών και θορύβου
- Τύμπανο SoftCare: μεγάλο Μεταλλικός κάδος με ματ φινίρισμα με ειδικό σχεδιασμό της ανάγλυφης επιφάνειας και των αναδευτήρων για μέγιστη προστασία των υφασμάτων
- Κλείδωμα ασφαλείας για παιδιά

Διαστάσεις & εγκατάσταση συσκευής

- Διαστάσεις (ΥxΠxΒ): 84.2 cm x 59.8 cm x 64.8 cm
- Βάθος κορμού συσκευής, χωρίς την πόρτα: 61.3 cm
- Βάθος με την πόρτα ανοικτή: 109.6 cm

[1] Κλίμακα ενεργειακών κλάσεων από A έως G

[2] Μέση κατανάλωση ενέργειας ανά 100 κύκλους στεγνώματος σε kWh με το πρόγραμμα Eco.

3 Πρόγραμμα Eco με πλήρη φορτίο.

[4] Κατηγορία απόδοσης συμπήκνωσης υδρατμών από A έως G

[5] Σταθμισμένη αποτελεσματικότητα συμπύκνωσης υδρατμών στο τυπικό πρόγραμμα για βαμβακερά σε πλήρες και μερικό φορτίο

Στεγνωτήριο με αντλία θερμότητας, 8 kg
WT232G19

Διαστάσεις σε mm

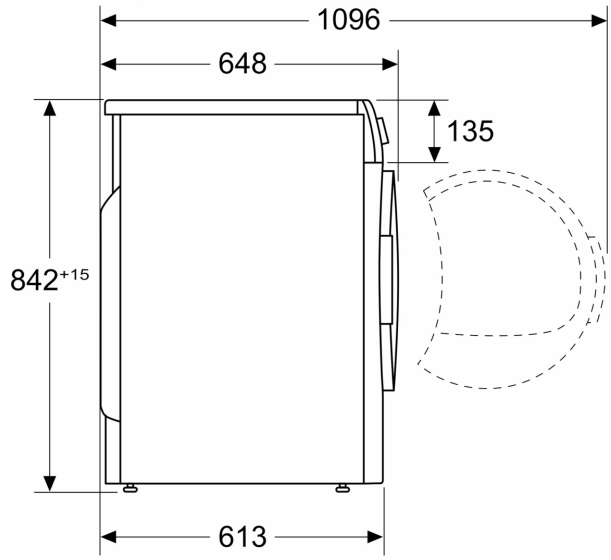

Διαστάσεις σε mm

