Σειρά 2, Εστίες αερίου, 60 cm, Σκληρυμένο κρύσταλλο, Μαύρο
POP6B6B80

HEZ298114 Δακτύλιος μικρών σκευών
HEZ298105 :

Η εστία αερίου με τους πλευρικούς διακόπτες: οι επιθυμητές ζώνες μαγειρέματος μπορούν να λειτουργήσουν εύκολα από το πλάι.

- **Ενσωματωμένες βάσεις από χάλυβα**: για απόλυτη σταθερότητα.
- **Πολυεδρικοί διακόπτες**: για εύκολο και άνετο χειρισμό της εστίας σας.
- **Χρώμα επιφάνειας**: κομψός μαύρος σχεδιασμός από γυαλί.
- **Κατάλληλες για χρήση βιομεθανίου**: οι εστίες γκαζιού μπορούν να λειτουργήσουν με βιομεθάνιο, μια ανανεώσιμη πηγή ενέργειας.

Προϊοντική κατηγορία: ..... Εστία αερίου με ενσ. διακόπτες
Εντοιχιζόμενη / Ελεύθερη: ..... Εντοιχιζόμενη συσκευή
Τύπος λειτουργίας: ..... Γκάζι
Αριθμός εστιών: 4
Τύπος μηχανισμών ελέγχου: ..... Διακόπτες sword
Διαστάσεις εντοιχισμού (υ x π x β): ..... 45 x 560-562 x 480-492 mm
Πλάτος: ..... 590 mm
Διαστάσεις Εσωτερικής μονάδας: (ΥxΠxΒ): ..... 56 x 590 x 520 mm
Διαστάσεις συσκευασμένου προϊόντος (ΥxΠxΒ): ... 141 x 651 x 578 mm
Καθαρό βάρος: ..... 8.8 kg
Μεικτό βάρος: ..... 9.7 kg
Ενδεικτική λυχνία εναπομένουσας θερμότητας: ..... χωρίς
Θέση πάνελ ελέγχου: ..... Πλαϊνό τμήμα βάσης εστιών
Βασικό υλικό επιφανειών: ..... Σκληρυμένο κρύσταλλο
Χρώμα επιφανειών: ..... Μαύρο
Χρώμα πλαισίου: ..... Μαύρο
Μήκος καλωδίου ηλεκτρικής παροχής: ..... 100.0 cm
Κωδικός EAN: 4242002834313
Προδιαγραφές σύνδεσης με αέριο: ..... 7400 W
Ηλεκτρικό ρεύμα: ..... 3 A
Τάση: ..... 220-240 V
Συχνότητα: ..... 60; 50 Hz

4 242002 834313

Σειρά 2, Εστίες αερίου, 60 cm, Σκληρυμένο κρύσταλλο, Μαύρο POP6B6B80

Η εστία αερίου με τους πλευρικούς διακόπτες: οι επιθυμητές ζώνες μαγειρέματος μπορούν να λειτουργήσουν εύκολα από το πλάι.

Τεχνικά χαρακτηριστικά

- Σκληρυμένη κρυστάλλινη επιφάνεια
- Επίπεδη πρόσοψη: εγκαταστήστε την εστία είτε στο ίδιο επίπεδο είτε ελαφρώς υπερυψωμένη στον πάγκο εργασίας.
- Βάσεις για τα σκεύη από ατσάλι
- 4 καυστήρες αερίου
- Μπροστά αριστερά: Καυστήρας υψηλής απόδοσης έως 3 kW (ανάλογα με τον τύπο αερίου)
- Πίσω αριστερά: Καυστήρας standard έως 1.7 KW (ανάλογα με τον τύπο αερίου)
- Πίσω δεξιά: Καυστήρας κανονικής απόδοσης έως 1.7 KW (ανάλογα με τον τύπο αερίου)
- Μπροστά δεξιά: Καυστήρας οικονομικής λειτουργίας έως 1 KW (ανάλογα με τον τύπο αερίου)

Γενικά χαρακτηριστικά

- Ενσωματωμένοι πολυεδρικοί διακόπτες: Κουμπιά πρόσβασης στο πλάι με ισχυρή λαβή για εύκολη περιστροφή.
- Ηλεκτρική ανάφλεξη φλόγας με το γύρισμα του διακόπτη: απλά πιέστε και γυρίστε το κουμπί για να ανάψετε τη φλόγα.
- Ασφάλεια διακοπής παροχής αερίου στον καυστήρα σε περίπτωση που η φλόγα έχει σβήσει: Αποτρέπει την ανεπιθύμητη ροή αερίου όταν σβήνει η φλόγα.
- Δέχεται φυσικό αέριο (20 mbar)
- Σετ ακροφυσίων για Περιλαμβάνονται μπέκ υγραερίου (28-30/37 mbar). Ακροφύσια για όλους τους άλλους τύπους αερίου μπορούν να παραγγελθούν μέσω της υπηρεσίας εξυπηρέτησης πελατών. Για αλλαγή ακροφυσίου, επικοινωνήστε με την υπηρεσία εξυπηρέτησης πελατών.
- Συνολική ισχύς αερίου έως 7.4 KW (ανάλογα με τον τύπο αερίου)

Διαστάσεις

- Διαστάσεις συσκευής (ΥxΠxΒ): 56 x 590 x 520
- Διαστάσεις εντοιχισμού (ΥxΠxΒ mm) : 45 x 560 x (480 - 492)

Σειρά 2, Εστίες αερίου, 60 cm, Σκληρυμένο κρύσταλλο, Μαύρο
POP6B6B80

Διαστάσεις σε mm

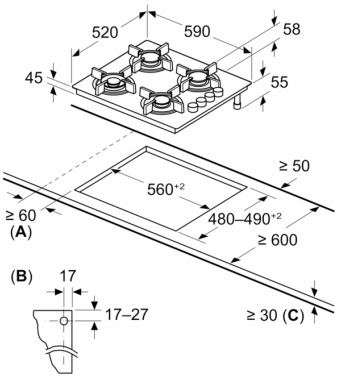

A: Ελάχ. απόσταση από το άνοιγμα της βάσης εστιών προς τον τοίχο

B: Θέση της σύνδεσης αερίου στο άνοιγμα

C: Με τοποθετημένο τον φούρνο από κάτω πιθανώς περισσότερο. Βλέπε τις απαιτήσεις χώρου για τον φούρνο