# N 70, ΕΝΤΟΙΧΙΖΌΜΕΝΟ ΘΕΡΜΑΙΝΌΜΕΝΟ ΣΥΡΤΆΡΙ, 60 X 14 CM, FLEX DESIGN N29HA11Y1



Προθερμάνετε πιάτα και φλιτζάνια, έτσι ώστε τα σκεύη να παραμείνουν ζεστά περισσότερο. Χρησιμοποιήστε το επίσης για να διατηρούνται ζεστά τα μαγειρεμένα πιάτα.

- √ Θερμαινόμενο συρτάρι: διατηρεί ζεστό το φαγητό μέχρι να το σερβίρετε, ενώ έχετε τη δυνατότητα να το χειριστείτε ακόμα και από το κινητό σας.
- √ Προθέρμανση φλιτζανιών: προθερμάνετε τα φλιτζάνια σας όποια στιγμή θέλετε, για να σερβίρετε ζεστό καφέ ή τσάι στους καλεσμένους σας.
- √ Προθέρμανση πιάτων: διατηρήστε το φαγητό σας στη σωστή θερμοκρασία μέχρι να το σερβίρετε.
- √ Πρόγραμμα Αργό μαγείρεμα: για τρυφερό κρέας, κοτόπουλο και λαχανικά με μοναδική γεύση και βιταμίνες.
- √ Push&Pull: ανοίξτε και κλείστε το θερμαινόμενο συρτάρι με ένα απαλό άγγιγμα.

## Προαιρετικά εξαρτήματα

Z9075MY0 SC FlexDesign MS 75 WD 14 + 60, Z9098AY0 SC FlexDesign AG 98 60 + MW 38, Z9098BY0 SC FlexDesign BB 98 60 + MW 38, Z9098DY0 SC FlexDesign DB 98 60 + MW 38, Z9098MY0 SC FlexDesign MS 98 60 + MW 38, Z9105AY0 SC FlexDesign AG 105 60 + 45, Z9105BY0 SC FlexDesign BB 105 60 + 45, Z9105DY0 SC FlexDesign DB 105 60 + 45, Z9105MY0 SC FlexDesign MS 105 60 + 45, Z912AAY0 SC FlexDesign AG 120 WD14 + 60 + 45, Z912ABY0 SC FlexDesign BB 120 WD14 + 60 + 45, Z912ADY0 SC FlexDesign DB 120 WD14 + 60 + 45, Z912AMY0 SC FlexDesign MS 120 WD14 + 60 + 45, Z912BAY0 SC FlexDesign AG 120 60+60, Z912BBY0 SC FlexDesign BB 120 60+60 Z912BBY0, Z912BDY0 SC FlexDesign DB 120 60+60, Z912BMY0 SC FlexDesign MS 120 60+60, Z990AAY0 SC FlexDesign AG 90 WD 29 + 60, Z990ABY0 SC FlexDesign BB 90 WD 29 + 60, Z990ADY0 SC FlexDesign DB 90 WD 29 + 60, Z990AMY0 SC FlexDesign MS 90 WD 29 + 60, Z9014BY0 FlexDesign BB 14 WD/SD 14, Z9014DY0 FlexDesign DB 14 WD/SD 14, Z9014MY0 FlexDesign MS 14 WD/SD 14, Z9060AY0 FLEX DESIGN GREY AG OVEN 60 Z9060AY0, Z9060BY0 (SC)FlexDesign BB 60 Oven 60 Z9060BY0, Z9060DY0 (SC)FlexDesign DB 60 Oven 60 Z9060DY0, Z9060MY0 (SC)FlexDesign MS 60 Oven 60 Z9060MY0, Z1365WX0 ΑΣΥΡΜΑΤΟ ΘΕΡΜΟΜΕΤΡΟ ΨΗΤΟΥ Z1365WX0, Z9014AY0 Flex Design AG 14 AD/WD/SD 14, Z9075AY0 SC FlexDesign AG 75 WD 14 + 60, Z9075BY0 SC FlexDesign BB 75 WD 14 + 60, Z9075DY0 SC FlexDesign DB 75 WD 14 + 60

## Προαιρετικά εξαρτήματα

Z9014AY0 Flex Design AG 14 AD/WD/SD 14, Z9014BY0 FlexDesign BB 14 WD/SD 14, Z9014DY0 FlexDesign DB 14 WD/SD 14, Z9014MY0 FlexDesign MS 14 WD/SD 14, Z9075AY0 SC FlexDesign AG 75 WD 14 + 60, Z9075BY0 SC FlexDesign BB 75 WD 14 + 60, Z9075DY0 SC FlexDesign DB 75 WD 14 + 60, Z9075MY0 SC FlexDesign MS 75 WD 14 + 60, Z912AAY0 SC FlexDesign AG 120 WD14 + 60 + 45, Z912ABY0 SC FlexDesign BB 120 WD14 + 60 + 45, Z912ADY0 SC FlexDesign DB 120 WD14 + 60 + 45, Z912AMY0 SC FlexDesign MS 120 WD14 + 60 + 45, ZC060AY0 SC FlexDesign AG 60 WD14 + Coffee, ZC060BY0 SC FlexDesign BB 60 WD14 + Coffee, ZC060DY0 SC FlexDesign DB 60 WD14 + Coffee, ZC060MY0 SC FlexDesign MS 60 WD14 + Coffee

## Χαρακτηριστικά

**Τεχνικά στοιχεία**

Τύπος εγκατάστασης: ..... Εντοιχιζόμενη συσκευή
Μέγιστος αριθμός φλιτζανιών espresso: ..... 64
Διαστάσεις : (ΥxΠxΒ): ..... 140x596x518 mm
Διαστάσεις συσκευασμένου προϊόντος (ΥxΠxΒ): 240x680x640 mm
Διαστάσεις εντοιχισμού (υ x π x β): .....140 x 560 x 550 mm
Κωδικός EAN: ..... 4242004265382
Ηλεκτρικό ρεύμα: .....10 A
Τάση: .....220-240 V
Συχνότητα: .....50; 60 Hz
Τύπος πρίζας: .....Πριζα Gardy με γείωση

# N 70, ΕΝΤΟΙΧΙΖΌΜΕΝΟ ΘΕΡΜΑΙΝΌΜΕΝΟ ΣΥΡΤΆΡΙ, 60 X 14 CM, FLEX DESIGN N29HA11Y1

## Χαρακτηριστικά

ΤΥΠΟΣ ΣΥΣΚΕΥΉΣ/ ΣΥΣΤΗΜΑΤΑ ΘΕΡΜΑΝΣΗΣ:

- ΣΥΡΤΑΡΙ ΘΕΡΜΑΝΣΗΣ N29HA11Y1 με 4 λειτουργίες: Ήπιο ψήσιμο, Διατήρηση θερμότητας, Ζέσταμα πιάτων, Ζέσταμα φλυτζανιών
- Flex Design : ανταλλάξιμες διακοσμητικές λεπτομέρειες (απαραίτητο kit που πωλείται ξεχωριστά)
- Μέγιστη χωρητικότητα 20 λίτρων και φόρτωση έως 25 κιλά :64 φλυτζάνια Espresso ή 12 πιάτα (26cm)

Άνεση:

- Εύκολος ηλεκτρονικός χειρισμός
- Λειτουργία με πλήκτρα αφής
- Σύστημα ανοίγματος με την πίεση της πρόσοψης Push and Pull
- Ρύθμιση θερμοκρασίας σε 4 επίπεδα (30-80°C θερμοκρασία κρυστάλλινης επιφάνειας)
- Κουμπί Αγαπημένα - διαχείριση μέσω της εφαρμογής Home Connect

Χαρακτηριστικά:

- Μήκος καλωδίου σύνδεσης: 175 cm
- Συνολική ισχύς: 0.82 KW
- Όγκος θαλάμου: 20 l

Διαστάσεις:

- Διαστάσεις συσκευής (ΥxΠxΒ): 140 mm x 596 mm x 518 mm
- Διαστάσεις εντοιχισμού (ΥxΠxΒ): 140 mm x 560 mm - 568 mm x 550 mm
- Συμβουλευτείτε τις διαστάσεις και οδηγίες εντοιχισμού που προβλέπονται στο σχέδιο εγκατάστασης και στις οδηγίες χρήσης

# N 70, ΕΝΤΟΙΧΙΖΌΜΕΝΟ ΘΕΡΜΑΙΝΌΜΕΝΟ ΣΥΡΤΆΡΙ, 60 X 14 CM, FLEX DESIGN
N29HA11Y1

## Σχέδια διαστάσεων

Διαστάσεις σε mm

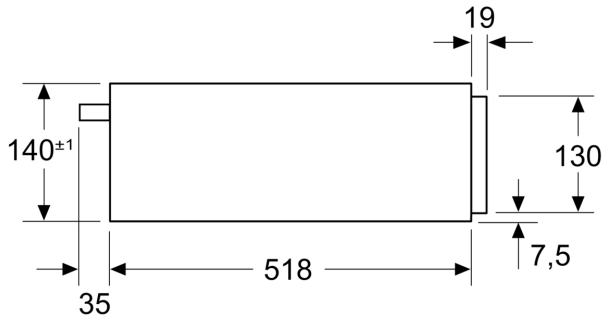


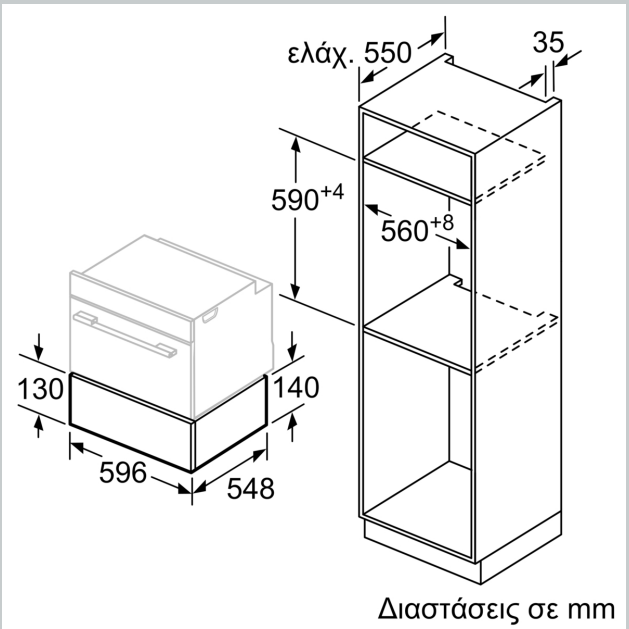


Διαστάσεις σε mm