Εξάρτημα εγκατάστασης LZ49200

✓ Αποτελείται από: 2 βάσεις στήριξης, υλικά στερέωσης

Διαστάσεις συσκευασμένου προϊόντος (ΥxΠxΒ): ...180 x 260 x 350 mm
Διαστάσεις παλέτας: .....165.0 x 80.0 x 120.0
Τυποποιημένος αριθμός μονάδων ανά παλέτα: 80
Καθαρό βάρος: ..... 3.1 kg
Μεικτό βάρος: ..... 4.0 kg
Κωδικός EAN: 4242003730836

4 242003 730836

SIEMENS

Εξάρτημα εγκατάστασης
LZ49200

Προαιρετικά εξαρτήματα

- Αποτελείται από: 2 βάσεις στήριξης, υλικά στερέωσης

SIEMENS

Εξάρτημα εγκατάστασης
LZ49200

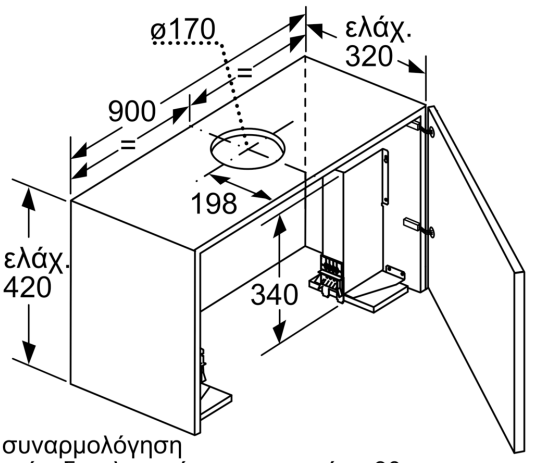

Στη συναρμολόγηση
του επίπεδου λεπτού απορροφητήρα 90 cm σε ένα επάνω ντουλάπι πλάτους 90 cm είναι απαραίτητο ένα σετ συναρμολόγησης. Οι δύο γωνίες συναρμολόγησης βιδώνονται δεξιά και αριστερά στο ντουλάπι. Συναρμολόγηση σύμφωνα με το δείγμα.

Διαστάσεις σε mm