SIEMENS

Πλήρως επεκτεινόμενες ράγες, 3 επιπέδων, Κατάλληλο για πυρόλυση
HZ638370

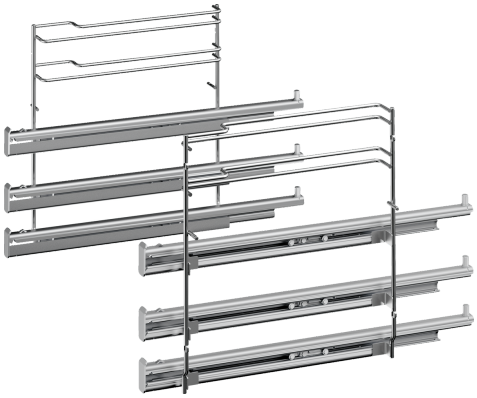

Διαστάσεις συσκευασμένου προϊόντος (ΥxΠxΒ): .....90 x 310 x 420 mm
Διαστάσεις παλέτας: .....100.0 x 80.0 x 120.0
Τυποποιημένος αριθμός μονάδων ανά παλέτα: 48
Καθαρό βάρος: ..... 3.2 kg
Μεικτό βάρος: ..... 3.5 kg
Κωδικός EAN: 4242003673584

4 242003 673584