Σειρά 6, Εντοιχιζόμενη κουζίνα, 60 x 60 cm, Inox
HEG537BS4

















Εξαρτήματα που περιλαμβάνονται

1 x σχάρα συνδυασμού, 1 x βαθύ ταψί 10 lt, 1 x ταψί γενικής χρήσης

Προαιρετικά εξαρτήματα

HEZ633001	ΚΑΠΑΚΙ ΓΙΑ ΕΠΑΓΓΕΛΜ.ΤΗΓΑΝΙ HEZ 633-001
HEZ633070	Τηγάνι επαγγελματικό
HEZ633073	ΒΑΘΥ ΤΑΨΙ HEZ 633-073
HEZ638000	ΕΥΕΛΙΚΤΟΣ ΤΗΛ.ΜΗΧ.1 ΕΠΙΠΕΔΟΥ HEZ638000
HEZ327000	ΠΕΤΡΑ ΨΗΣΙΜΑΤΟΣ HEZ327000
HEZ32WA00	ΑΣΥΡΜΑΤΟ ΘΕΡΜΟΜΕΤΡΟ ΨΗΤΟΥ HEZ32WA00
HEZ530000	ΛΕΠΤΑ ΤΑΨΙΑ ΓΕΝ.ΧΡΗΣΗΣ HEZ530000
HEZ531010	ΤΑΨΙ ΜΕ ΑΝΤΙΚΟΛΛ ΕΠΙΦΑΝ HEZ531010
HEZ538000	ΕΥΕΛΙΚΤΟΣ ΤΗΛ.ΜΗΧ.1 ΕΠΙΠΕΔΟΥ HEZ538000
HEZ629070	ΤΑΨΙ AIRFRY HEZ 629070

Τέλεια αποτελέσματα: 3D hotair για τέλεια αποτελέσματα ψησίματος σε έως και τρία επίπεδα ταυτόχρονα.

- **3D Hotair**: ομοιόμορφη κατανομή θερμότητας για τέλεια αποτελέσματα σε έως και τρία επίπεδα.
- **AutoPilot 10**: κάθε πιάτο είναι μια επιτυχία χάρη στα 10 προκαθορισμένα αυτόματα προγράμματα.
- **LCD οθόνη**: ευκολία στη χρήση χάρη στην άμεση πρόσβαση στις επιπρόσθετες λειτουργίες.
- **Βυθιζόμενοι διακόπτες**: Για ευκολία στο καθάρισμα της πρόσοψης.
- **Επίπεδη πόρτα με SoftOpen και SoftClose**: η πόρτα του φούρνου ανοίγει και κλείνει πολύ απαλά και αθόρυβα.

Τεχνικά στοιχεία

Εντοιχιζόμενη / Ελεύθερη: ..... Εντοιχιζόμενη συσκευή
Ενσωματωμένο σύστημα καθαρισμού: ..... Πρόγραμμα καθαρισμού CleanCoating, Υδρόλυση
Διαστάσεις εντοιχισμού (υ x π x β): ..... 600-604 x 560-568 x 550 mm
Διαστάσεις : (ΥxΠxΒ): ..... 595x594x548 mm
Διαστάσεις συσκευασμένου προϊόντος (ΥxΠxΒ): ..... 675x660x690 mm
Υλικό πάνελ ελέγχου: ..... ανοξείδωτο ατσάλι
Υλικό πόρτας: ..... Γυαλί
Καθαρό βάρος: ..... 34.3 kg
Ωφέλιμος όγκος εσωτερικού χώρου -εσωτερικός χώρος 1: ..... 71 l
Τρόποι θέρμανσης: .Γκριλ μεγάλης επιφάνειας, Θερμός αέρας απαλός, Θερμός αέρας, Πάνω και κάτω θέρμανση, Βαθμίδα για πίτσα, Κάτω θέρμανση, Συνδυασμός θερμού αέρα με γκριλ
Κωδικός EAN: 4242005465415
Αριθμός θαλάμων - NEO (2010/30/EK): 1
Ενεργειακή κλάση: ..... A+
Κατανάλωση ενέργειας ανά κύκλο σε συμβατική λειτουργία - NEO (2010/30/EK): ..... 0.94 kWh/cycle
Κατανάλωση ενέργειας ανά κύκλο σε λειτουργία κυκλοφορίας θερμού αέρα - NEO (2010/30/EK): ..... 0.69 kWh/cycle
Δείκτης ενεργειακής απόδοσης (2010/30/EK): ..... 81.2 %
Ισχύς: ..... 11200 W
Ηλεκτρικό ρεύμα: ..... 3*16 A
Τάση: ..... 220-240 V
Συχνότητα: ..... 50; 60 Hz
Τύπος πρίζας: ..... Χωρίς πρίζα, Σταθερή σύνδεση
Αξεσουάρ συσκευασίας: 1 x σχάρα συνδυασμού, 1 x βαθύ ταψί 10 lt, 1 x ταψί γενικής χρήσης

4 242005 465415

Σειρά 6, Εντοιχιζόμενη κουζίνα, 60 x 60 cm, Inox
HEG537BS4

Τέλεια αποτελέσματα: 3D hotair για τέλεια αποτελέσματα ψησίματος σε έως και τρία επίπεδα ταυτόχρονα.

Τύπος φούρνου/ Συστήματα θέρμανσης

- Φούρνος με 7 τρόπους λειτουργίας: 3D Hotair, Πάνω & κάτω Θέρμανση, Συνδυασμός θερμού αέρα με γκριλ, Γκριλ μεγάλης επιφάνειας, Βαθμίδα για πίτσα, Κάτω θέρμανση, Θερμός αέρας/απαλό ψήσιμο
- Εύρος θερμοκρασίας 50 °C - 275 °C
- Μόνο για συνδυασμό με κεραμικές εστίες

ΤΥΠΟΣ ΣΥΣΚΕΥΗΣ/ ΣΥΣΤΗΜΑΤΑ ΘΕΡΜΑΝΣΗΣ:

- Οθόνη LCD ψηφιακών ενδείξεων
- Βυθιζόμενοι διακόπτες, Περιστροφικοί διακόπτες

Πλαϊνά/Ράγες στήριξης:

- Τηλεσκοπικός μηχανισμός, προαιρετικός

Άνεση:

- Αυτοκαθαριζόμενη επιφάνεια CleanCoating: Πίσω
- Βοηθητικό σύστημα καθαρισμού
- Ηλεκτρονικό ρολόι προγραμματιστής
- AutoPilot, 10: 10 αυτόματα προγράμματα
- Γρήγορη προθέρμανση
- Ένδειξη προθέρμανσης
- Απαλό κλείσιμο πόρτας SoftClose, Απαλό άνοιγμα πόρτας SoftOpen
- Φωτισμός αλογόνου
- Ανεμιστήρας ψύξης

Βασικός Εξοπλισμός:

- 1 x Σχάρα συνδυασμού, 1 x Ταψί γενικής χρήσης, βαθύ ταψί 10 lt

Περιβάλλον και Ασφάλεια:

- Χαμηλή θερμοκρασία κρυστάλλου πόρτας
- Τριπλό κρύσταλλο πόρτας γυάλινη πόρτα CoolTouch
- Κλείδωμα ασφαλείας για παιδιά
- Ενδειξη εναπομένουσας θερμότητας

Χαρακτηριστικά:

- Ονομαστική τάση: 220 - 240 V
- Συνολική ισχύς: Συνολικό φορτίο ηλεκτρικής σύνδεσης: 11.2 KW
- Ενεργειακή κλάση (ΕΕ 65/2014): Α+σε μια κλίμακα ενεργειακών κλάσεων από Α+++ έως D
- Ωφέλιμος όγκος θαλάμου: 71 λίτρα

Διαστάσεις:

- Διαστάσεις συσκευής (ΥxΠxΒ): 595 mm x 594 mm x 548 mm
- Διαστάσεις εντοιχισμού (ΥxΠxΒ): 600 mm - 604 mm x 560 mm - 568 mm x 550 mm
- Συμβουλευτείτε τις διαστάσεις και οδηγίες εντοιχισμού που προβλέπονται στο σχέδιο εγκατάστασης και στις οδηγίες χρήσης

Σειρά 6, Εντοιχιζόμενη κουζίνα, 60 x 60 cm, Inox
HEG537BS4

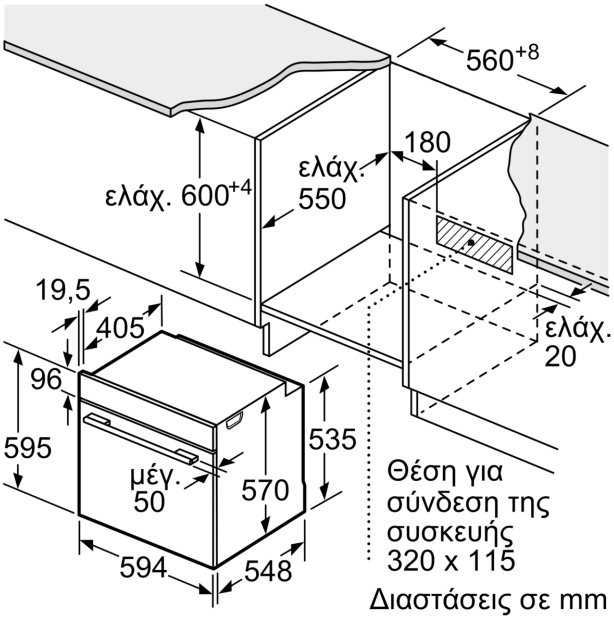

Διαστάσεις σε mm

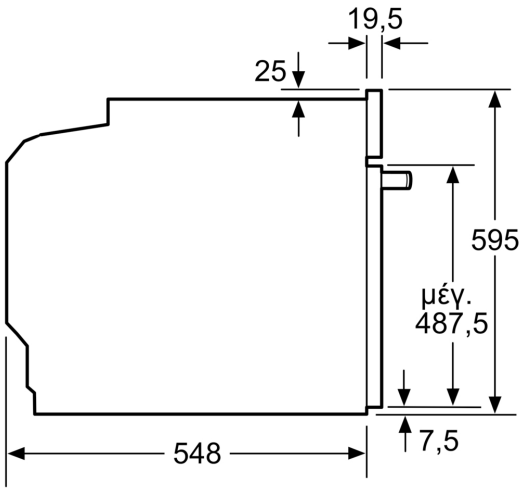

Διαστάσεις σε mm

Τοποθέτηση με μια βάση εστιών.

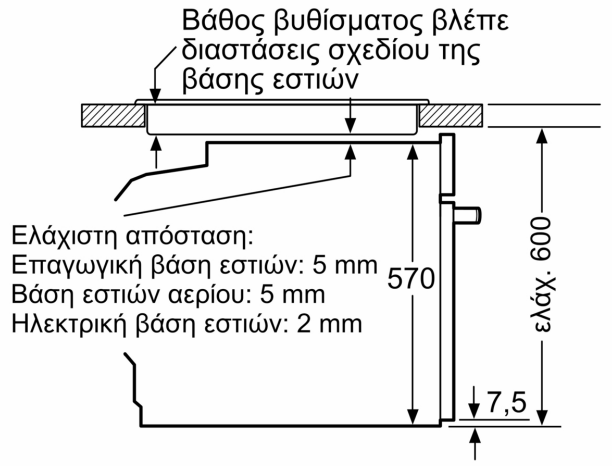

Διαστάσεις σε mm