SIEMENS

iQ700, Επαγωγικές εστίες, 60 cm, Μαύρο, εντοιχιζόμενη με πλαίσιο EX675LEC1E

HZ32WA00 :, HZ390011 ΕΠΑΓΩΓΙΚΗ ΓΑΣΤΡΑ HZ 390010, HZ390012 ΕΠΑΓΩΓΙΚΗ ΓΑΣΤΡΑ HZ 390010, HZ390090 Accessories electric cookers/ovens, HZ390512 Teppan Yaki, HZ390522 Accessories electric cookers/ovens, HZ394301 ΣΥΝΔΕΤΙΚΑ ΠΛΑΙΣΙΑ HZ 394301, HZ9CF240 Τηγάνι, με επικάλυψη 24cm Ø, HZ9CF280 Τηγάνι, με επικάλυψη 28cm Ø, HZ9ES100 :, HZ9FE280 :, HZ9FF010 :, HZ9FF030 :, HZ9FF040 :, HZ9SE030 ΣΕΤ 3 ΕΠΑΓΩΓΙΚΩΝ ΣΚΕΥΩΝ HZ 9SE030, HZ9SE040 :, HZ9SE060 :, HZ9TY010 Teppan Yaki

Η σύγχρονη εστία flexInduction - για μεγαλύτερη ευελιξία κατά το μαγείρεμα.

- ✓ flexInduction: έξυπνη ζώνη μαγειρέματος που προσαρμόζεται στα σκεύη σας.
- ✓ Χειριστήριο Dual light slider: απλά αγγίξτε και σύρετε για να ελέγξετε τις εστίες σας.
- ✓ Αισθητήρας τηγανίσματος fryingSensor Plus: πείτε αντίο στο καμένο φαγητό.
- ✓ powerMove Plus: επιτρέπει τον διαισθητικό έλεγχο, χάρη σε τρεις ζώνες θέρμανσης με διαφορετικές θερμοκρασίες - ενεργοποιείται με την αφή.
- ✓ powerBoost: Αυξάνει την ισχύ της επαγωγικής ζώνης που μαγειρεύετε και σας εξοικονομεί έως και 35% του χρόνου που συνήθως χρειάζεται για να ζεστάνετε τα σκεύη σας.

Προϊοντική κατηγορία: .....Εστίες μαγειρέματος
Design: .....Εντοιχιζόμενη συσκευή
Πηγή ενέργειας: ..... Ηλεκτρικές εστίες
Συνολικός αριθμός ζωνών που μπορούν να χρησιμοποιηθούν ταυτόχρονα: 4
Διαστάσεις εντοιχισμού (υ x π x β): .... 51 x 560-560 x 490-500 mm
Πλάτος: ..... 602 mm
Διαστάσεις Εσωτερικής μονάδας: (ΥxΠxΒ): ..... 51x602x520 mm
Διαστάσεις συσκευασμένου προϊόντος (ΥxΠxΒ): ...126 x 753 x 603 mm
Καθαρό βάρος: ..... 12.9 kg
Μεικτό βάρος: ..... 15.1 kg
Ενδεικτική λυχνία εναπομένουσας θερμότητας: ..... ναι
Θέση πάνελ ελέγχου: ..... Μπροστινό τμήμα βάσης εστιών
Βασικό υλικό επιφανειών: ..... Υαλοκεραμική
Χρώμα επιφανειών: .....Μαύρο, Alu, brushed
Μήκος καλωδίου ηλεκτρικής παροχής: ..... 110.0 cm
Κωδικός EAN: 4242003716854
Τάση: ..... 220-240 V
Συχνότητα: ..... 50; 60 Hz

4 242003 716854

SIEMENS

iQ700, Επαγωγικές εστίες, 60 cm, Μαύρο, εντοιχιζόμενη με πλαίσιο EX675LEC1E

Τεχνικά χαρακτηριστικά

- Ευέλικτη ζώνη FlexInduction: χρησιμοποιήστε μαγειρικά σκεύη οποιουδήποτε σχήματος ή μεγέθους και τοποθετήστε τα οπου θέλετε εντός της ζώνης μαγειρέματος μήκους 40 εκατοστών.
- Μπροστά αριστερά : 190 mm, 240 mm, 2.2 KW (μέγιστη ισχύς 3.7 KW)
- Πίσω αριστερά : 190 mm, 240 mm, 2.2 KW (μέγιστη ισχύς 3.7 KW)
- Πίσω δεξιά: 145 mm , 1.4 KW (μέγιστη ισχύς 2.2 KW)
- Μπροστά δεξιά: 210 mm, 2.2 KW (μέγιστη ισχύς 3.7 KW)

Γενικά χαρακτηριστικά

- Χειρισμός dual lightSlider: Άμεσος έλεγχος της ισχύος μέσω δύο ενσωματωμένων φωτιζόμενων μπαρών αφής
- 17 βαθμίδες ισχύος: ακριβής προσαρμογή της θερμότητας σε 17 επίπεδα (9 κύρια επίπεδα και 8 ενδιάμεσα επίπεδα).
- Λειτουργία διατήρησης θερμότητας: διατηρεί τα πιάτα ζεστά σε ένα προκαθορισμένο επίπεδο χαμηλής ισχύος.
- Χρονοδιακόπτης απενεργοποίησης
- : απενεργοποιεί την μαγειρική ζώνη όταν λήξει ο χρόνος λειτουργίας που έχετε ορίσει (π.χ. για βραστά αυγά).
- Λειτουργία Alarm με ρυθμιζόμενη διάρκεια προειδοποίησης
- : ένας ήχος σας ειδοποιεί για τη λήξη του χρόνου που έχετε ορίσει (π.χ. βρασμός ζυμαρικών).
- Ψηφιακό χρονόμετρο
- : ένδειξη του χρόνου που έχει περάσει από την ορισμένη έναρξη του χρονομέτρου (π.χ. χρήσιμο για πατάτες).
- Λειτουργία powerBoost για όλες τις ζώνες
- : έως και 35% ταχύτερη θέρμανση σε σύγκριση με το υψηλότερο επίπεδο ισχύος της επαγωγικής εστίας
- Λειτουργία panBoost: επιτρέπει στα σκεύη να θερμαίνονται πιο γρήγορα από το υψηλότερο μέσο επίπεδο, προστατεύοντας παράλληλα το υλικό επίστρωσης του κάθε σκεύους.
- Λειτουργία powerMove Plus: μπορείτε να αυξήσετε ή να μειώσετε το επίπεδο της έντασης της εστίας πολύ απλά μετακινώντας απλά μετακινώντας το μαγειρικό σκέυος προς τα εμπρός ή προς τα πίσω.
- Λειτουργία quickStart: κατά την ενεργοποίηση, η εστία επιλέγει αυτόματα την κατάλληλη ζώνη μαγειρέματος για τα μαγειρικά σκεύη (που έχουν τοποθετηθεί ενώ βρισκόταν σε κατάσταση εκτός λειτουργίας).
- Λειτουργία reStart: εάν η εστία απενεργοποιηθεί καταλάθος, μπορεί να επαναφέρει όλες τις προηγούμενες ρυθμίσεις της εάν την ενεργοποιήσετε ξανά στα επόμενα 4 δευτερόλεπτα.
- Αισθητήρας τηγανίσματος fryingSensor Plus με 5 βαθμίδες θερμοκρασίας: αυτόματη ρύθμιση θερμοκρασίας για την αποφυγή του υπερβολικού τηγανίσματος
- Comfort design με πλευρικά προφίλ και μπροστινό Facette με ανοξείδωτο πλαίσιο
- 2 βαθμίδες ένδειξης υπολοίπου θερμότητας για κάθε ζώνη (H/h): δείχνει ποιες ζώνες μαγειρικής είναι ακόμα καυτές ή ζεστές.
- Κλείδωμα ασφαλείας για παιδιά: αποτροπή ενεργοποίησης της εστίας κατά λάθος.
- Λειτουργία προστασίας σκουπίσματος: σας επιτρέπει να σκουπίσετε υγρά που έχουν υπερχειλίσει κατά λάθος στην εστία (απενεργοποιούνται όλα τα πλήκτρα αφής για 30 δευτερόλεπτα.)
- Κεντρικός διακόπτης με λειτουργία Stop: απενεργοποιεί όλες τις ζώνες μαγειρέματος με ένα πάτημα.
- Αυτόματη απενεργοποίηση ασφαλείας: η εστία σταματά να θερμαίνεται μετά από κάποιο χρονικό διάστημα που δεν χρησιμοποιείται για λόγους ασφαλείας.

Διαστάσεις

- Διαστάσεις συσκευής (ΥxΠxΒ mm): 51 x 602 x 520
- Διαστάσεις εντοιχισμού (ΥxΠxΒ mm) : 51 x 560 x (490 - 500)
- Συνολική ισχύς: 7.4 KW

iQ700, Επαγωγικές εστίες, 60 cm, Μαύρο, εντοιχιζόμενη με πλαίσιο EX675LEC1E

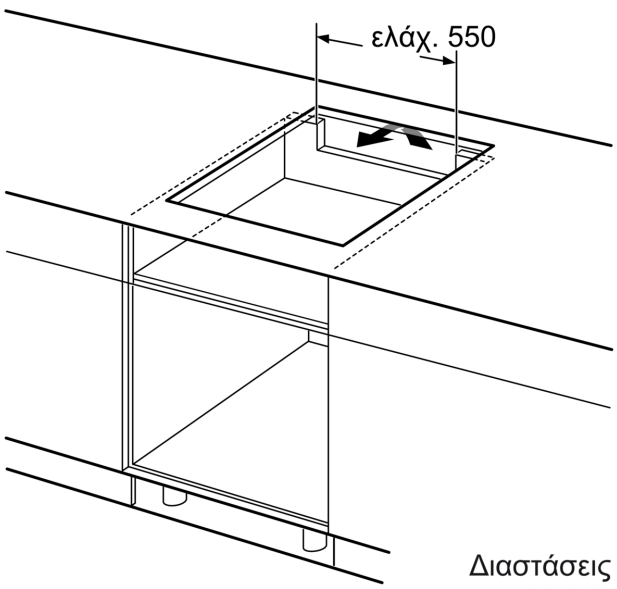

Διαστάσεις σε mm

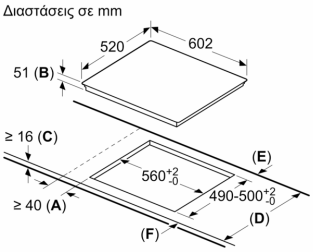

A: Ελάχιστη απόσταση από το άνοιγμα της βάσης εστιών προς τον τοίχο.
B: Βάθος βυθίσματος
C: Η απόσταση μεταξύ της επιφάνειας εργασίας και του πάνω μέρους της μπροστινής πλευράς του φούρνου πρέπει να ανέρχεται σε 30 mm. Βλέπε τις απαιτήσεις χώρου για τον φούρνο.

Η επιφάνεια εργασίας μέσα στην οποία είναι εγκατεστημένη η βάση εστιών, πρέπει να αντέχει σε φορτία από περίπου 60 kg. Εάν χρειάζεται, πρέπει να χρησιμοποιηθούν κατάλληλες υποκατασκευές.

D	E	F
585-600	50	≥ 35
> 600	≥ 50	≥ 50

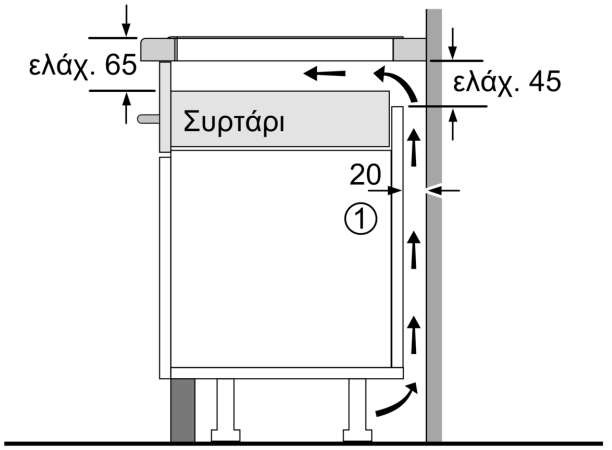

①
Πρέπει να προβλέπεται μια σχισμή εξαερισμού.

Διαστάσεις σε mm

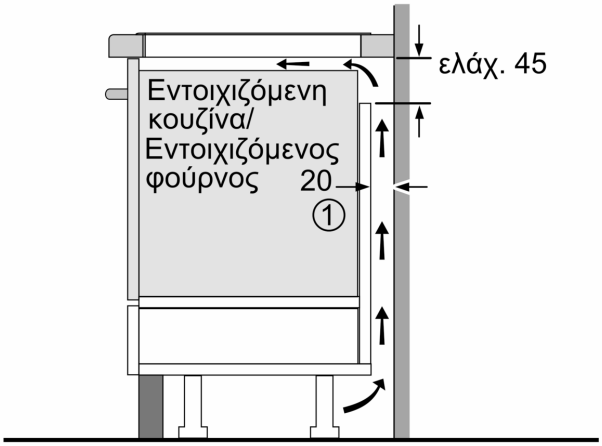

①
Πρέπει να προβλέπεται μια σχισμή εξαερισμού

Διαστάσεις σε mm