SIEMENS

iQ300, Ηλεκτρικές εστίες, 60 cm, Μαύρο, εντοιχιζόμενη με πλαίσιο ET645FG17G

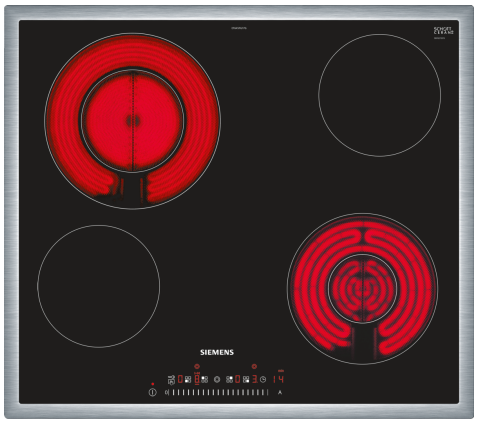

HZ32WA00 :

HZ390090	Accessories electric cookers/ovens
HZ392617	Accessories electric cookers/ovens
HZ9SE030	ΣΕΤ 3 ΕΠΑΓΩΓΙΚΩΝ ΣΚΕΥΩΝ HZ 9SE030

Η μοντέρνα κεραμική βάση εστιών για ευχάριστο μαγείρεμα και λιγότερο κόπο στο καθάρισμα.

- ✓ Χώρος για μεγάλα σκεύη και τηγάνια χάρη στην 21 εκ. διπλή ζώνη μαγειρέματος.
- ✓ touchSlider: Ελέγξτε τη θερμοκρασία με ένα άγγιγμα.
- ✓ Χρονοδιακόπτης απενεργοποίησης: Κλείνει τη ζώνη μαγειρέματος όταν τελειώσει ο χρόνος.
- ✓ Με κλείδωμα ασφαλείας για παιδιά που αποτρέπει την ακούσια λειτουργία των εστιών.

Προϊοντική κατηγορία: ..... Εστίες μαγειρέματος
Design: ..... Εντοιχιζόμενη συσκευή
Πηγή ενέργειας: ..... Ηλεκτρικές εστίες
Συνολικός αριθμός ζωνών που μπορούν να χρησιμοποιηθούν ταυτόχρονα: 4
Διαστάσεις εντοιχισμού (υ x π x β): .... 48 x 560-560 x 490-500 mm
Πλάτος: ..... 583 mm
Διαστάσεις Εσωτερικής μονάδας: (ΥxΠxΒ): ..... 48x583x513 mm
Διαστάσεις συσκευασμένου προϊόντος (ΥxΠxΒ): ...100 x 750 x 590 mm
Καθαρό βάρος: ..... 7.5 kg
Μεικτό βάρος: ..... 8.3 kg
Ενδεικτική λυχνία εναπομένουσας θερμότητας: ..... ναι
Θέση πάνελ ελέγχου: ..... Μπροστινό τμήμα βάσης εστιών
Βασικό υλικό επιφανειών: ..... Υαλοκεραμική
Χρώμα επιφανειών: ..... Μαύρο, Ανοξείδωτο
Χρώμα πλαισίου: ..... Ανοξείδωτο
Κωδικός EAN: 4242003612750
Τάση: ..... 220-240 V
Συχνότητα: ..... 60; 50 Hz

4 242003 612750

SIEMENS

iQ300, Ηλεκτρικές εστίες, 60 cm, Μαύρο, εντοιχιζόμενη με πλαίσιο ET645FG17G

Τεχνικά χαρακτηριστικά

- Μοντέρνο Inox περιμετρικό πλαίσιο
- Χειρισμός touchSlider: άμεσος έλεγχος της ισχύος μέσω της ενσωματωμένης μπάρας αφής.
- 17 βαθμίδες ισχύος: ακριβής προσαρμογή της θερμότητας σε 17 επίπεδα (9 κύρια επίπεδα και 8 ενδιάμεσα επίπεδα).
- Διπλή ζώνη μαγειρέματος: χρησιμοποιήστε σκεύη οποιουδήποτε μεγέθους σας εξυπηρετεί στις ζώνες μαγειρέματος με δυνατότητα επέκτασης.
- Μπροστά αριστερά: 145 mm, 1.2 KW
- Πίσω αριστερά: 120 mm, 210 mm, 2.2 KW
- Πίσω δεξιά: 145 mm , 1.2 KW
- Μπροστά δεξιά: 80 mm, 180 mm, 1.7 KW

Γενικά χαρακτηριστικά

- Λειτουργία reStart: εάν η εστία απενεργοποιηθεί καταλάθος, μπορεί να επαναφέρει όλες τις προηγούμενες ρυθμίσεις της εάν την ενεργοποιήσετε ξανά στα επόμενα 4 δευτερόλεπτα.
- Λειτουργία προστασίας σκουπίσματος: σας επιτρέπει να σκουπίσετε υγρά που έχουν υπερχειλίσει κατά λάθος στην εστία (απενεργοποιούνται όλα τα πλήκτρα αφής για 30 δευτερόλεπτα.)
- Ρύθμιση ηλεκτρονικού βρασμού: το νερό βράζει γρηγορότερα από το υψηλότερο επίπεδο κανονικής ισχύος.
- Επιλογή ένδειξης της κατανάλωσης ενέργειας: δείχνει πόση ενέργεια καταναλώθηκε τη τελευταία φορά που μαγειρέψατε.
- Χρονοδιακόπτης απενεργοποίησης
- : απενεργοποιεί την μαγειρική ζώνη όταν λήξει ο χρόνος λειτουργίας που έχετε ορίσει (π.χ. για βραστά αυγά).
- Λειτουργία Alarm με ρυθμιζόμενη διάρκεια προειδοποίησης
- : ένας ήχος σας ειδοποιεί για τη λήξη του χρόνου που έχετε ορίσει (π.χ. βρασμός ζυμαρικών).
- 2 βαθμίδες ένδειξης υπολοίπου θερμότητας για κάθε ζώνη (H/h): δείχνει ποιες ζώνες μαγειρικής είναι ακόμα καυτές ή ζεστές.
- Κλείδωμα ασφαλείας για παιδιά: αποτροπή ενεργοποίησης της εστίας κατά λάθος.
- Αυτόματη απενεργοποίηση ασφαλείας: η εστία σταματά να θερμαίνεται μετά από κάποιο χρονικό διάστημα που δεν χρησιμοποιείται για λόγους ασφαλείας.
- Κεντρικός διακόπτης με λειτουργία Stop: απενεργοποιεί όλες τις ζώνες μαγειρέματος με ένα πάτημα.
- Λάμπα ένδειξης λειτουργίας: δείχνει εάν η εστία θερμαίνεται.
- Συνολική ισχύς: 6.3 KW

Διαστάσεις

- Διαστάσεις συσκευής (ΥxΠxΒ mm): 48 x 583 x 513
- Διαστάσεις εντοιχισμού (ΥxΠxΒ mm) : 48 x 560 x (490 - 500)

SIEMENS

iQ300, Ηλεκτρικές εστίες, 60 cm, Μαύρο, εντοιχιζόμενη με πλαίσιο
ET645FG17G

Διαστάσεις σε mm

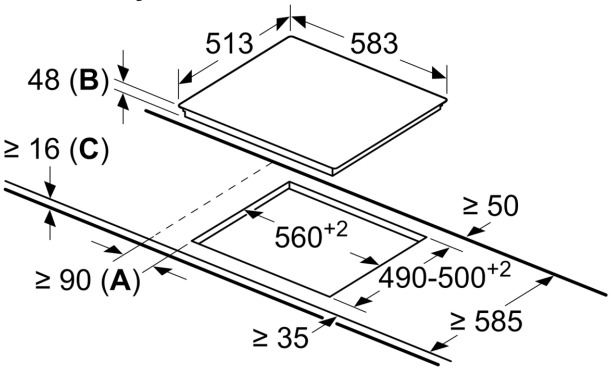

A: Ελάχιστη απόσταση από το άνοιγμα για τη βάση εστιών μέχρι τον τοίχο.
B: Βάθος βυθίσματος
C: Με τοποθετημένο από κάτω φούρνο ελάχ. 20, ενδεχομένως περισσότερο, βλέπε απαιτήσεις διαστάσεων του φούρνου.