Μετόπη πρόσοψης απορροφητήρα, Μαύρο
DSZ4686



- **Μεταλλική μετόπη πρόσοψης**

Τεχνικά στοιχεία

Διαστάσεις συσκευασμένου προϊόντος (ΥxΠxΒ): ..... 70x120x700 mm
Διαστάσεις παλέτας: .....185.0 x 80.0 x 120.0
Ποσότητα ανά μονάδα συσκευασίας: 9
Τυποποιημένος αριθμός μονάδων ανά παλέτα: 189
Καθαρό βάρος: ..... 0.4 kg
Μεικτό βάρος: .....0.7 kg
Κωδικός EAN: 4242005237463

4 242005 237463

Μετόπη πρόσοψης απορροφητήρα, Μαύρο
DSZ4686

Προαιρετικά εξαρτήματα

- Μεταλλική μετόπη πρόσοψης

Μετόπη πρόσοψης απορροφητήρα, Μαύρο
DSZ4686

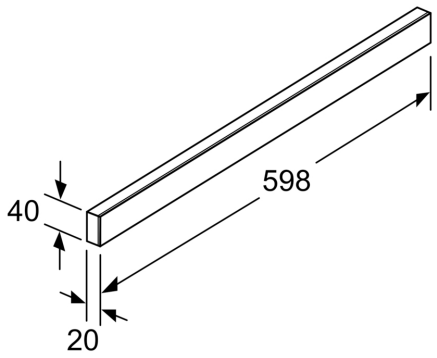

Διαστάσεις σε mm