Σειρά 8, Εντοιχιζόμενος φούρνος μικροκυμάτων, Inox
BEL634GS1

1 x σχάρα, 1 x Γυάλινο μπώλ

HEZ6TCC0 :
HEZG9AS00S Προσαρμογέας

- **AutoPilot 10**: κάθε πιάτο είναι μια επιτυχία χάρη στα 10 προκαθορισμένα αυτόματα προγράμματα.
- **TFT οθόνη**: ευκολία στη χρήση χάρη στον περιστροφικό δακτύλιο πλοήγησης με εμφανές κείμενο και σύμβολα.
- **Εσωτερικό από ανοξείδωτο ατσάλι**: εύκολο στο καθαρισμό, χάρη στη λεία επιφάνεια χωρίς αιχμηρές ακμές.
- **Ηλεκτρονικό άνοιγμα πόρτας**: άνετο άνοιγμα της πόρτας μόνο με το πάτημα του πλήκτρου αφής.

Λειτουργία:	Γκριλ
Έλεγχος συσκευής:	Ηλεκτρονικό
Διαστάσεις Εσωτερικής μονάδας: (ΥxΠxΒ):	382x594x318 mm
Διαστάσεις εσωτερικού χώρου:	220 x 350 x 270 mm
Μήκος καλωδίου ηλεκτρικής παροχής:	150.0 cm
Καθαρό βάρος:	18.7 kg
Μεικτό βάρος:	20.9 kg
Κωδικός EAN:	4242002813608
Μέγιστη ισχύς (W):	900 W
Ισχύς:	1990 W
Ηλεκτρικό ρεύμα:	10 A
Τάση:	220-240 V
Συχνότητα:	50; 60 Hz
Τύπος πρίζας:	Πριζα Gardy με γείωση
Αξεσουάρ συσκευασίας:	1 x σχάρα, 1 x Γυάλινο μπώλ

4 242002 813608

Σειρά 8, Εντοιχιζόμενος φούρνος μικροκυμάτων, Inox
BEL634GS1

Τύπος φούρνου/Συστήματα θέρμανσης

- Μέγιστη ισχύς: 900 W; 5 βαθμίδες ισχύος μικροκυμάτων: (90 W, 180 W, 360 W, 600 W, 900 W)
- Χωρητικότητα φούρνου : 21 λίτρα
- Εντοιχιζόμενος φούρνος μικροκυμάτων με 2 λειτουργίες θέρμανσης: Μικροκύματα, Γκριλ
- Intelligent Inverter technology: η μέγιστη ισχύς ρυθμίζεται στα 600 W όταν χρησιμοποιείται για μεγαλύτερο χρονικό διάστημα

Σχεδιασμός:

- Περιστροφικός δακτύλιος πλοήγησης, Χειρισμός Touch Control
- Εσωτερική επιφάνεια φούρνου από ανοξείδωτο χάλυβα με κεραμική βάση

Άνεση:

- Ηλεκτρονικό ρολόι προγραμματιστής
- Εύκολος ηλεκτρονικός χειρισμός
- AutoPilot, 10: 10 αυτόματα προγράμματα
- Συνδυασμός Γκριλ και ισχύος μικροκυμάτων: 90 W, 180 W, 360 W
- Φωτισμός LED
- Μεντεσές πόρτας: Αριστερά
- Άνοιγμα πόρτας με πλήκτρο
- Λειτουργία με πλήκτρα αφής

Περιβάλλον και Ασφάλεια:

- Πλήκτρο ενεργοποίησης και απενεργοποίησης ON/OFF
- Ανεμιστήρας ψύξης
- Μήκος καλωδίου σύνδεσης: 150 cm
- Συνολική ισχύς: Συνολικό φορτίο ηλεκτρικής σύνδεσης: 1,99 kW
- Διαστάσεις συσκευής (ΥxΠxΒ): 382 mm x 594 mm x 318 mm
- Διαστάσεις εντοιχισμού (ΥxΠxΒ): 362 mm - 382 mm x 560 mm - 568 mm x 300 mm
- " Παρακαλώ συμβουλευτείτε τις διαστάσεις εντοιχισμού που προβλέπονται στο σχέδιο εγκατάστασης "

Σειρά 8, Εντοιχιζόμενος φούρνος μικροκυμάτων, Inox
BEL634GS1

Διαστάσεις σε mm

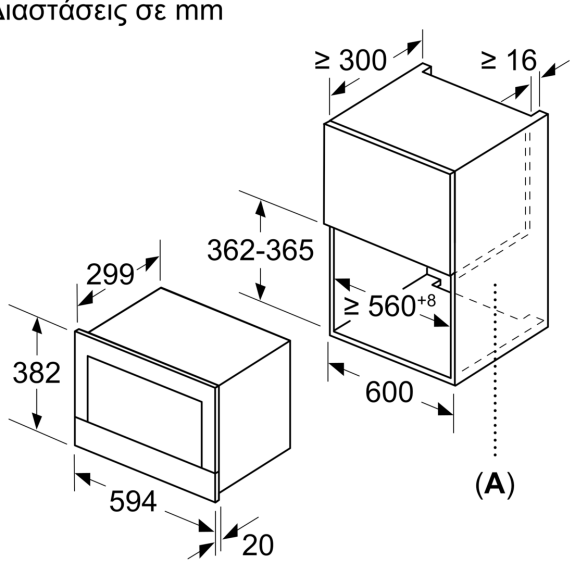

A: Πίσω τοίχωμα ανοιχτό

Διαστάσεις σε mm

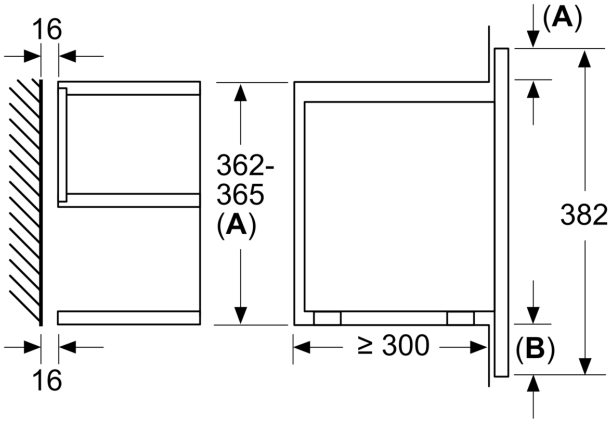

A: Προεξοχή επάνω:
Εσοχή 362: 6 mm
Εσοχή 365: 3 mm
B: Προεξοχή κάτω: 14 mm

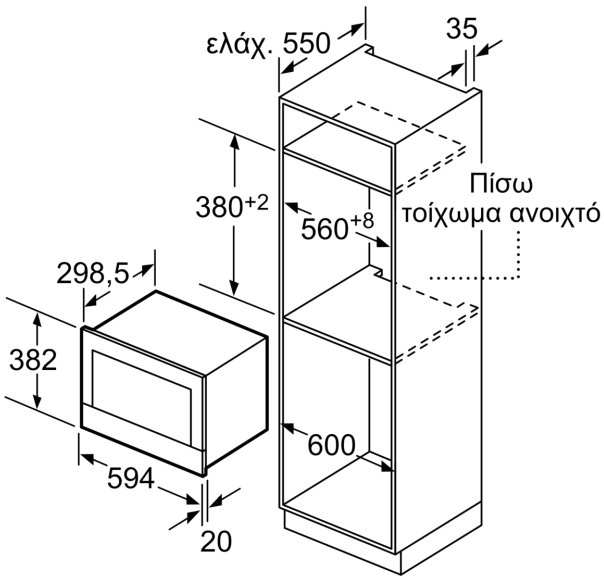

Διαστάσεις σε mm