SIEMENS

iQ700, Wärmepumpen-Trockner, 8 kg
WT44W5W0

A+++

iSensoric Premium-Wärmepumpentrockner mit bester Energieeffizienzklasse A+++ und Kondensator-Selbstreinigung. Trocknet Ihre Wäsche deutlich schneller als bisher.

- ✓ Sensorgesteuerte autoDry-Technologie verhindert Einlaufen der Wäsche beim Trocknen.
- ✓ Anti-Vibration Side Panels reduce vibrations and ensure greater stability during the washing and spinning process
- ✓ Anti-Vibration Side Panels reduce vibrations and ensure greater stability during the washing and spinning process.

WZ11410	Verbindungssatz
WZ20400	Verbindungssatz mit Auszug
WZ20600	Wollekorb
WZDP20D	Podest mit Auszug, Trockner, cubic

Bauform: ..... Freistehend
Arbeitsplatte abnehmbar: ..... Nein
Türöffnung: ..... Rechts
Gehäusefarbe/-material: ..... Weiß
Länge Anschlusskabel: .....145.0 cm
Abmessungen des Gerätes: .....842x598x613 mm
Nettogewicht: ..... 51.3 kg
Trommelvolumen: ..... 112 l
Fluorierte Treibhausgase: .....Nein
Hermetisch geschlossene Einrichtung: ..... Ja
Anschlusswert: ..... 1000 W
Absicherung: ..... 10 A
Spannung: .....220-240 V
Frequenz: ..... 50 Hz
Trockner-Typ: ..... Wäschetrockner mit Automatik
Maximale Beladungsmenge: .....8.0 kg
Energieeffizienzklasse: .....A+++: besonders effizient
Energieverbrauch des Standard-Baumwollprogramms bei vollständiger Befüllung für elektrisch beheizte Haushaltswäschetrockner (2010/30/EC): .....1.46 kWh
Gewichtete Programmdauer des Standard-Baumwollprogramms bei vollständiger Befüllung: ..... 148 min
Energieverbrauch des Standard-Baumwollprogramms bei Teilbefüllung für elektrisch beheizte Haushaltswäschetrockner (2010/30/EC): ..... 0.82 kWh
Gewichtete Programmdauer des Standard-Baumwollprogramms bei Teilbefüllung: .....94 min
Gewichteter jährlicher Energieverbrauch für elektrisch beheizte Haushaltswäschetrockner (2010/30/EC): .....176.0 kWh/annum
Energieverbrauch im ausgeschalteten Modus (2010/30/EC): .0.10 W
Leistungsaufnahme im unausgeschalteten Zustand (2010/30/EC): 0.10 W
Dauer des unausgeschalteten Zustands - neu (2010/30/EC): . 30 min
Gewichtete Programmdauer des Standard-Baumwollprogramms bei vollständiger Befüllung und Teilbefüllung: .....117 min
Kondensationseffizienzklasse: ..... B
Durchschnittliche Kondensationseffizienz des Standard-Baumwollprogramms bei vollständiger Befüllung (%): 87 %
Durchschnittliche Kondensationseffizienz des Standard-Baumwollprogramms bei Teilbefüllung (%): ..... 89 %
Gewichtete Kondensationseffizienz für das Standard-Baumwollprogramm bei vollständiger Befüllung und Teilbefüllung (%): .....88 %

4 242003 748435

SIEMENS

iQ700, Wärmepumpen-Trockner, 8 kg
WT44W5W0

Leistung und Verbrauch

Programme

- Spezialprogramme: Wolle finish, Mix, Outdoor, Handtücher, Steppdecken, Kopfkissen, Zeitprogramm warm, Zeitprogramm kalt, Baumwolle, Synthetik, Allergie Plus / Hygiene, Dessous, Super 40, Blusen/Hemden

Optionen

- Knitterschutz 120 min am Programmende
- touchControl-Tasten: Schontrocknen, Signal, Start/Pause, Trockenziele, Power Button, Trocknungsgradfeinjustage, Kindersicherung 3 Sek., Knitterschutz 60 Min., Knitterschutz 120 Min., 24 h Fertig in

Komfort und Sicherheit

- SelfCleaning
- AutoDry: feuchtegesteuerte Trocknungsprogramme
- Programmwähler mit integriertem Ein-/Ausschalter
- Großes, übersichtliches LED-Display für Restzeitanzeige und 24 h Endezeitvorwahl, Programmstatus, Zusatzfunktionen.
- softDry-Trommelsystem: große Edelstahltrommel, Mitnehmer im Softdesign
- AntiVibration
- Trommelinnenbeleuchtung: LED
- Kindersicherung
- Signal am Programmende
- 2/G-Control Tür Plastik weiß
- Komfortverschluss mit
- Seitlich öffnende Drehtür, Anschlag rechts

Technische Informationen

- Gerätemaße (H x B x T): 84.2 cm x 59.8 cm x 59.9 cm
- unterschiebbar ab 85 cm Nischenhöhe
- Wärmepumpentechnologie mit umweltfreundlichem Kältemittel R290

SIEMENS
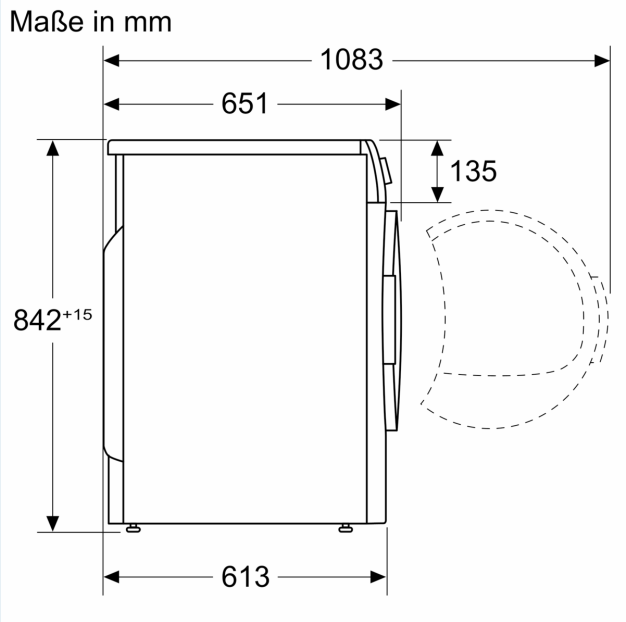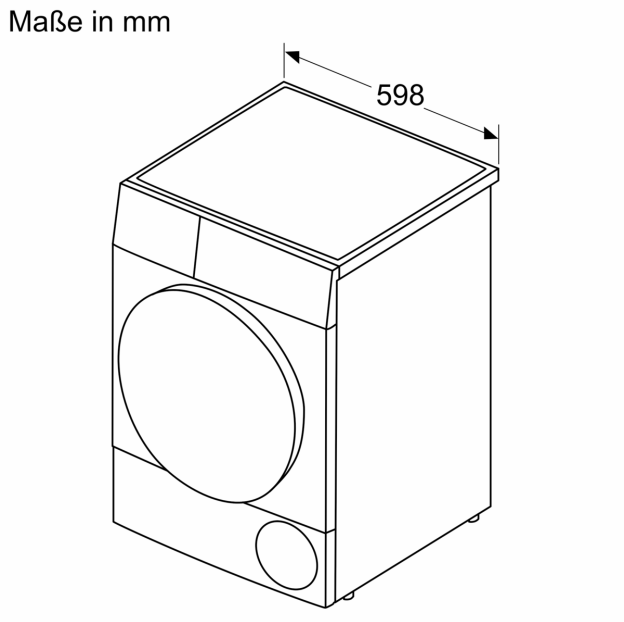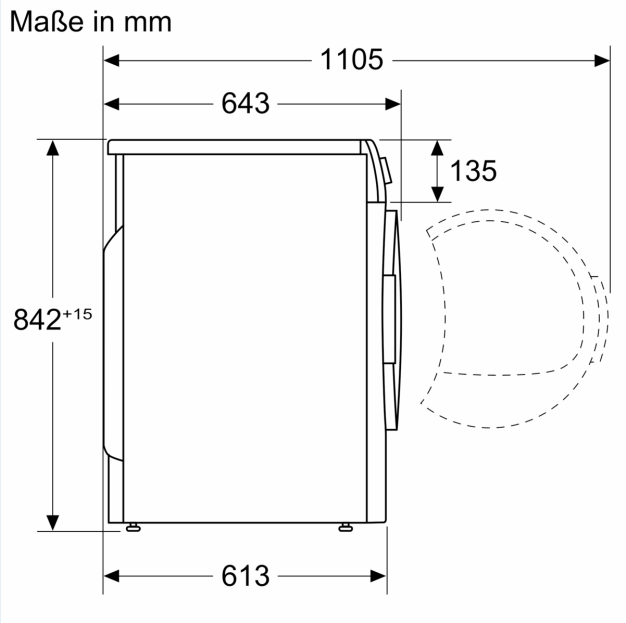
iQ700, Wärmepumpen-Trockner, 8 kg
WT44W5W0