SIEMENS

iQ100, Unterbauhaube, 60 cm, Braun
LU63LCC40

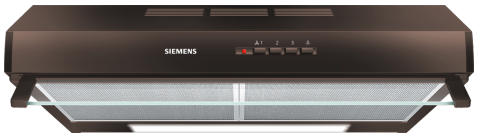

D

LZ27001	Standard Geruchsfilter

Die Unterbauhaube wird platzsparend unter dem Oberschrank oder an der Wand angebracht.

✓ Erhellt das Kochfeld optimal und stromsparend - LED-Beleuchtung

Bauart: ..... Lüfterbaustein/Zwischen-/Unterbaubauhaube
Länge Anschlusskabel: .....145.0 cm
Nettogewicht: ..... 6.3 kg
Steuerung: ..... mechanisch
Anzahl der Leistungsstufen: 3
Lüfterleistung bei höchster Normalstufe Abluft: ..... 350 m³/h
Lüfterleistung bei höchster Normalstufe Umluft: ..... 110 m³/h
Anzahl der Lampen (Stck): 2
Geräusch: .....72 dB(A) re 1pW
Durchmesser des Abluftstutzens: .....120 / 100 mm
Material des Fettfilters: .....Aluminium waschbar
Geruchsfilter: .....Nein
Art der Luftführung: .....Abluft, Umluft
(Sonderzubehör separat erhältlich)
Zusätzlich erhältliches Zubehör: LZ27001
Gesamtleistung der Lampen: .....8 W
Art des Fettfilters: ..... Kassette
Anschlusswert: ..... 146 W
Spannung: .....220-240 V
Frequenz: ..... 50 Hz
Steckerart: .....Schuko-/Gardy mit Erdung
Gerätetyp: .....Unterbaugerät
Gehäusematerial: ..... lackiert
Steckerart: .....Schuko-/Gardy mit Erdung
Abmessungen des Gerätes, mit Kamin (falls vorhanden) (in): x x
Abmessungen des verpackten Gerätes: ..... 10.62 x 29.13 x 25.59
Nettogewicht: ..... 14.000 lbs
Bruttogewicht: ..... 22.000 lbs
Lage des Gebläses: ..... Motor im Gehäuse
Rückstauklappe: .....Nein
Länge Anschlusskabel: .....145.0 cm
Abmessungen des Gerätes: ..... 150 x 600.0 x 482.0 mm
Abmessungen des verpackten Gerätes: .....270 x 740 x 650 mm
Nettogewicht: ..... 6.3 kg
Bruttogewicht: ..... 10.2 kg

4 242003 776421

SIEMENS

iQ100, Unterbauhaube, 60 cm, Braun
LU63LCC40

- Energieeffizienzklasse: D (auf einer Energieeffizienzklassen-Skala von A+++ bis D)
- Durchschnittlicher Energieverbrauch: 93.3 kWh/Jahr*
- Lüfter-Effizienzklasse: E*
- Beleuchtungs-Effizienzklasse: E*
- Fettfilter-Effizienzklasse: C*
- Geräusch min./max. Normalstufe: 56/72 dB

Bauform

Design

Betriebsart und Leistung

Umwelt und Sicherheit

Komfort

Maße

- Zur Montage unter einem Hängeschrank oder an der Wand
- Wahlweise Abluft- oder Umluftbetrieb, für Umluftbetrieb ist ein Erstausstattungspaket (Sonderzubehör) erforderlich
- Arbeitsplatzbeleuchtung mit 2 x LED 4W E14
- Beleuchtungsstärke: 45 lux
- Farbtemperatur: 3000 K
- Metall-Fettfilter, spülmaschinengeeignet
- 1 Motor
- Drucktastenschalter
- 3 Leistungsstufen
- Abluftleistung nach DIN/EN 61591:
- max.350 m^3/h
- Geräuschwerte nach EN 60704-3 und EN 60704-2-13 max. Normalstufe Abluftbetrieb: 72 dB(A) re 1 pW (58 dB(A) re 20 µPa Schalldruck)
- Gesamtanschlusswert: 146 W
- Abluftstutzen Ø 120 mm, 100 mm

* Gemäß EU-Regulierung Nr. 65/2014

SIEMENS

iQ100, Unterbauhaube, 60 cm,
Braun
LU63LCC40

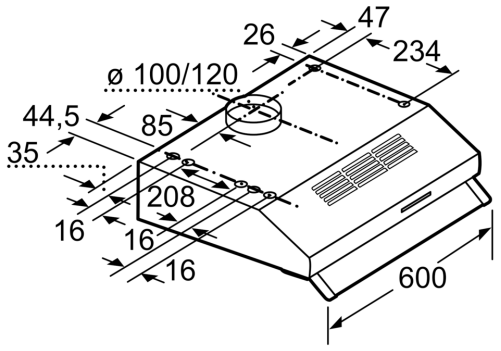

Maße in mm

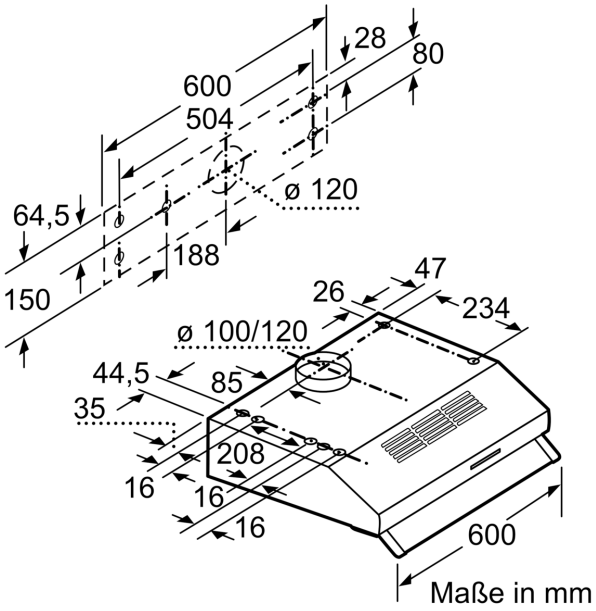

Maße in mm

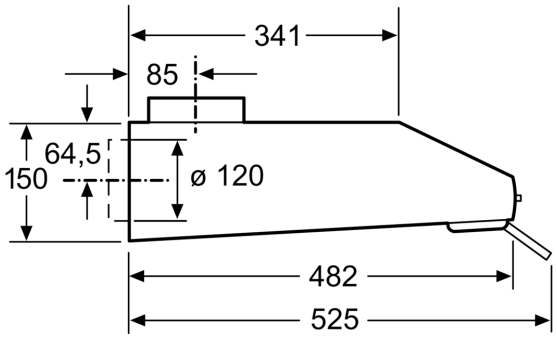

Maße in mm