iQ700, Induktionskochfeld, 60 cm, autark
EX677LYV1E

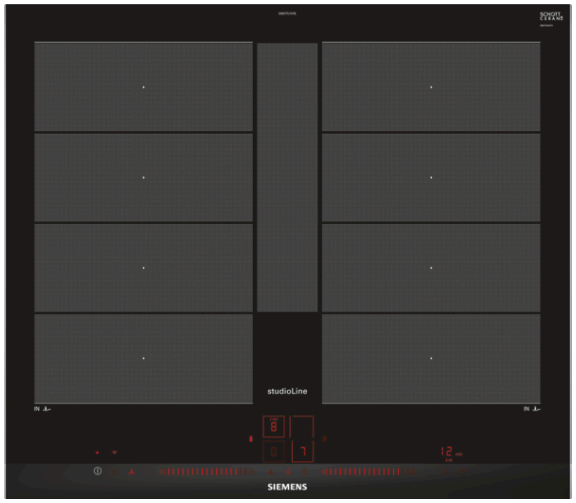

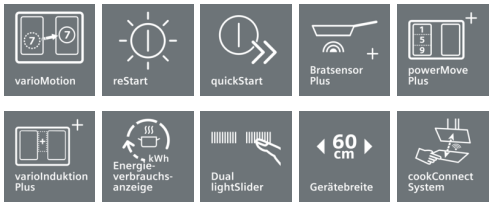

Sonderzubehör

HZ9SE030	3-er Set best aus 2 Töpfen + 1 Pfanne
HZ390522	Grillplatte
HZ390512	Teppan Yaki (groß)
HZ390250	Systempfanne Ø 28 cm
HZ390230	Systempfanne Ø 21cm
HZ390220	Systempfanne Ø 19cm
HZ390210	Systempfanne Ø 15cm
HZ390011	Bräter aus Edelstahl mit Glasdeckel

Das moderne varioInduktions-Kochfeld - für mehr Flexibilität beim Kochen.

- ✓ Der Bratsensor Plus steuert die Temperatur in der Pfanne so, dass nichts mehr anbrennen kann.
- ✓ Kürzere Ankochzeiten mit bis zu 50% mehr Leistung dank powerBoost-Funktion.
- ✓ Sicheres Abschalten der Kochzone nach Ablauf der gewählten Kochzeit durch Timer mit Ausschaltfunktion.
- ✓ Innovative Induktions-Technologie macht Kochen schneller, sauberer und sicherer.

Ausstattung

Technische Daten

Gerätetyp : Kochstelle Glaskeramik
Bauform : Eingebaut
Energiequelle : Elektro
Anzahl der Kochzonen, die gleichzeitig benutzt werden können : 4
Nischenmaße (H x B x T) (mm) : 51 x 560-560 x 490-500
Gerätebreite (mm) : 602
Abmessungen des Gerätes (mm) : 51 x 602 x 520
Abmessungen des verpackten Gerätes (mm) : 126 x 753 x 603
Nettogewicht (kg) : 16,808
Bruttogewicht (kg) : 18,0
Restwärmeanzeige : Getrennt
Lage der Steuerung : Vorne
Hauptoberflächenmaterial : Glaskeramik
Oberflächenfarbe : Schwarz
Approbationszertifikate : AENOR, CE
Länge Netzkabel (cm) : 110
Abgedichtete Herdplatte : Nein
Heizungen mit Booster : Alle
Leistung der 2.Kochzone (kW) : 3.3
: [3.7]
: 3.7
: 3.7
Elektroanschlusswert (W) : 7400
Spannung (V) : 220-240
Frequenz (Hz) : 50; 60
Gerätefarbe : Schwarz
Energiequelle : Elektro
Approbationszertifikate : AENOR, CE
Steckerart : ohne Stecker
Abmessungen des Gerätes (in) : + x x
Abmessungen des verpackten Gerätes (in) : 4.96 x 23.74 x 29.64
Nettogewicht (lbs) : 37
Bruttogewicht (lbs) : 40
Anzahl der Kochzonen, die gleichzeitig benutzt werden können : 4
Länge Netzkabel (cm) : 110
Nischenmaße (H x B x T) (mm) : 51 x 560-560 x 490-500
Abmessungen des Gerätes (mm) : 51 x 602 x 520
Abmessungen des verpackten Gerätes (mm) : 126 x 753 x 603
Nettogewicht (kg) : 16,808
Bruttogewicht (kg) : 18,0

4 242003 758977

iQ700, Induktionskochfeld, 60 cm, autark
EX677LYV1E

Ausstattung

Profi-Ausstattung:
- Dual LightSlider
- Bratsensor Plus mit 5 Temperaturstufen

Design:
- SE TopDesign, Studio Line
- Deep Black Edition studioLine

Komfort:
- 4 Induktions-Kochzonen
- 2 Flex-Zonen + Erweit.-Zone
- Automatische Übernahme der Einstellungen
- erweiterte FlexInductions-Zone
- powerMove Plus
- Restart Funktion
- Quick Start Funktion
- CountUp Timer countDown-Funktion Stoppuhr, für Kochfeld
- Warmhaltefunktion
- 17 Leistungs-Stufen
- Home Connect Funktion (WLAN)
- Dunstabzugshaube (WLAN)

Umwelt und Sicherheit:
- Topferkennung powerManagement Funktion Automatische Sicherheitsabschaltung Kindersicherung Wischschutzfunktion
- 2-stufige Restwärmeanzeige je Kochzone
- Hauptschalter
- Energieverbrauchsanzeige

Schnelligkeit:
- powerBoost-Funktion für alle Induktions-Kochzonen möglich
- PanBoost: PowerBoost-Funktion für Pfannen

Leistung und Größe
- Kochzonen: 1 x Ø 380 mmx230 mm, 3.3 kW (max. Powerstufe 3.7 kW) Induktion oder 2 x Ø 190 mm, 2.2 kW (max. Powerstufe 3.7 kW) Induktion; 1 x Ø 380 mmx230 mm, 3.3 kW (max. Powerstufe 3.7 kW) Induktion oder 2 x Ø 190 mm, 2.2 kW (max. Powerstufe 3.7 kW) Induktion

Maße:
- Einbaumaße: 560 mm x 490 mm
- Min. Arbeitsplattenstärke: 30 mm
- Anschlusswert: 7.4 kW
- Anschlusskabel beigelegt in Verpackung

iQ700, Induktionskochfeld, 60 cm, autark
EX677LYV1E

Maßzeichnungen

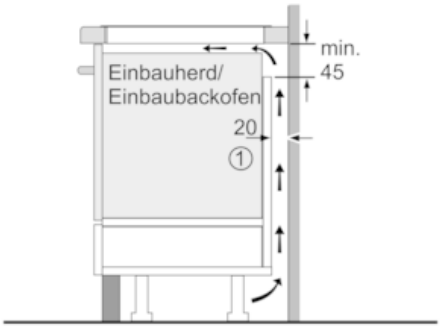

① Lüftungsspalt muß vorgesehen werden.

Maße in mm

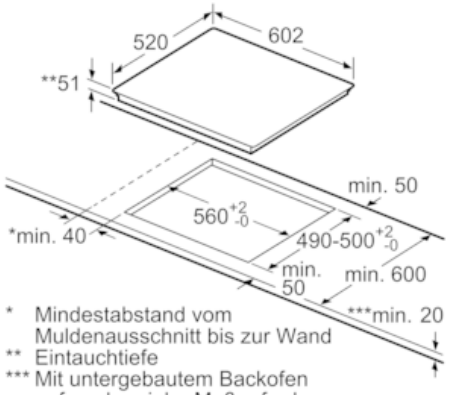

* Mindestabstand vom Muldenausschnitt bis zur Wand
** Eintauchtiefe
*** Mit untergebautem Backofen ggf. mehr; siehe Maßanforderungen des Backofens

Maße in mm

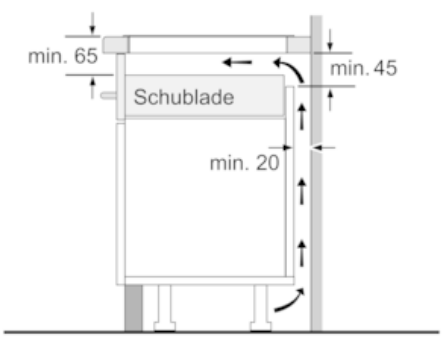

Maße in mm

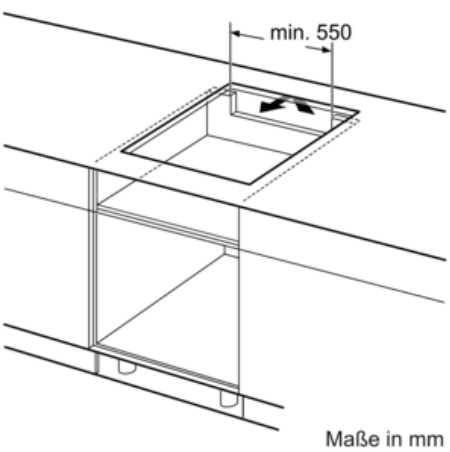

Maße in mm