SIEMENS

iQ100, Induktionskochfeld, 60 cm, Schwarz, flächenbündig (integriert)
EU601FEB2E

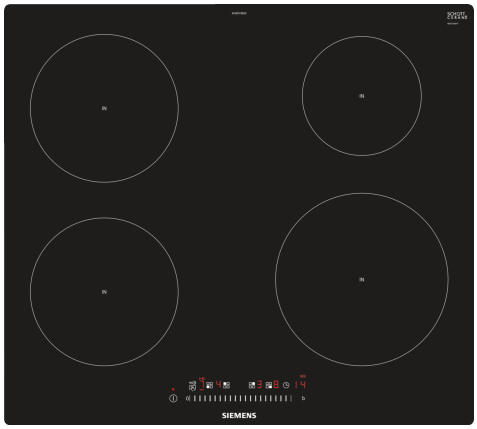

HZ390090	Wok-Set 3-teilig
HZ9ES100	Espressokocher 4 Tassen
HZ9FE280	Eisenpfanne Ø 18 / 28 cm
HZ9SE030	3-er Set best aus 2 Töpfen + 1 Pfanne
HZ9SE040	4 teiliges Topfset
HZ9SE060	6 teiliges Topfset

- ✓ Dank touchSlider-Bedienung wird die Temperatur durch direktes Antippen oder Entlangstreichen auf der Bedienskala mit nur einem Finger gesteuert.
- ✓ powerBoost – Erhöhen Sie die Power einzelner Induktionszonen um bis zu 50 %.
- ✓ Schaltet die Kochzone sicher ab - Timer mit Sicherheitsabschaltung.
- ✓ Noch energieeffizienter kochen - Energieverbrauchsanzeige.
- ✓ Schneller, sauberer und sicherer kochen - powerInduktion.

Geräteart: ..... Kochstelle Glaskeramik
Bauform: ..... Einbau
Energiequelle: ..... Elektro
Anzahl der Kochzonen: 4
Gerätebreite: ..... 572 mm
Abmessungen des Gerätes: ..... 56x572x512 mm
Abmessungen des verpackten Gerätes: ..... 126 x 753 x 603 mm
Nettogewicht: ..... 10.2 kg
Bruttogewicht: ..... 12.5 kg
Restwärmeanzeige: ..... Getrennt
Lage der Steuerung: ..... Vorne
Hauptoberflächenmaterial: ..... Glaskeramik
Oberflächenfarbe: ..... Schwarz
Länge Anschlusskabel: ..... 110.0 cm
Abgedichtete Herdplatte: ..... Nein
Heizungen mit Booster: ..... Alle
Leistung der Kochzone (kW): ..... 1.8 kW
Leistung der 3.Kochzone (kW): ..... 1.8 kW
Leistung der 5.Kochzone (kW): ..... 1.4 kW
..... [3.1] kW
..... [3.1] kW
..... [2.2] kW
Anschlusswert: ..... 4600 W
Spannung: ..... 380-415 V
Frequenz: ..... 50; 60 Hz
Energiequelle: ..... Elektro
Steckerart: ..... Ohne Stecker (Anschluss durch Elektrofachkraft)
Abmessungen des Gerätes (in): ..... x x
Abmessungen des verpackten Gerätes: ..... 4.96 x 23.74 x 29.64
Nettogewicht: ..... 23.000 lbs
Bruttogewicht: ..... 28.000 lbs
Anzahl der Kochzonen: 4
Länge Anschlusskabel: ..... 110.0 cm
Abmessungen des Gerätes: ..... 56x572x512 mm
Abmessungen des verpackten Gerätes: ..... 126 x 753 x 603 mm
Nettogewicht: ..... 10.2 kg
Bruttogewicht: ..... 12.5 kg

4 242003 716465

SIEMENS

iQ100, Induktionskochfeld, 60 cm, Schwarz, flächenbündig (integriert)
EU601FEB2E

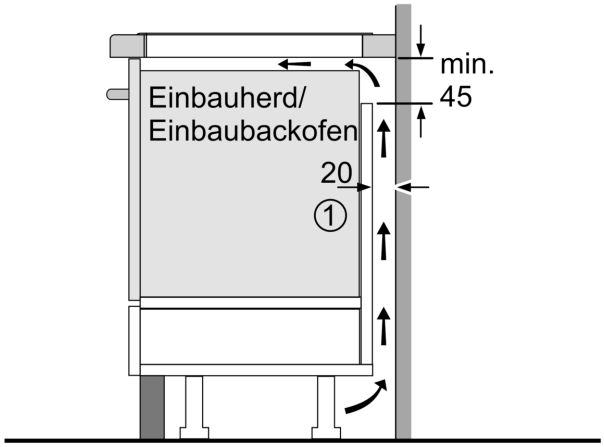

① Lüftungsspalt muß vorgesehen werden.

Maße in mm

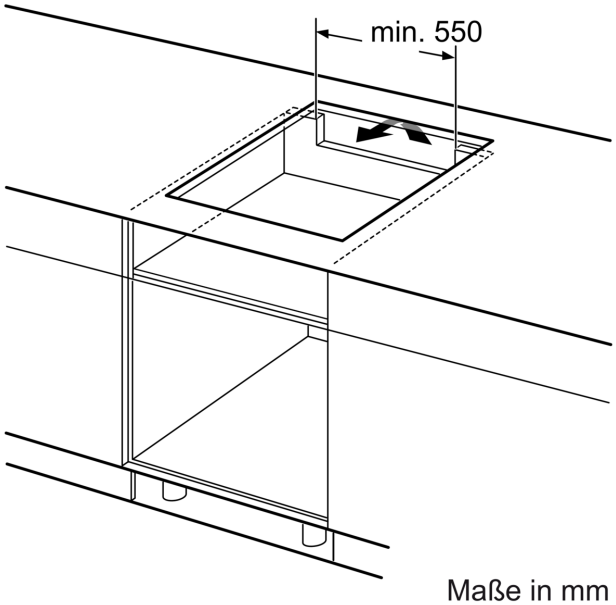

Maße in mm

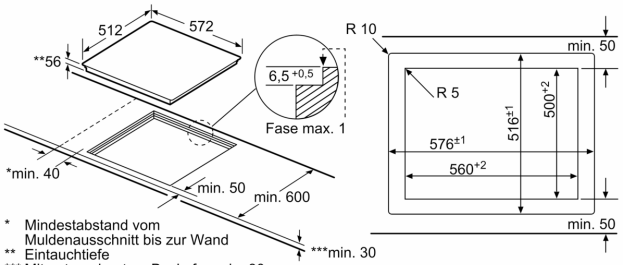

* Mindestabstand vom Muldenausschnitt bis zur Wand
** Eintauchtiefe
*** Mit untergebautem Backofen min. 30, ggf. mehr; siehe Maßanforderungen des Backofens

Maße in mm

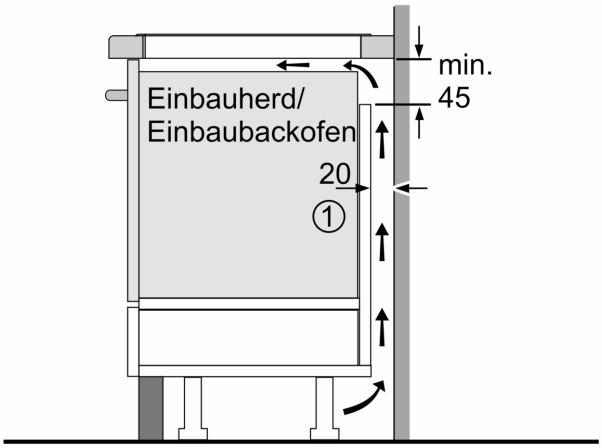

① Lüftungsspalt muß vorgesehen werden.

Maße in mm

SIEMENS

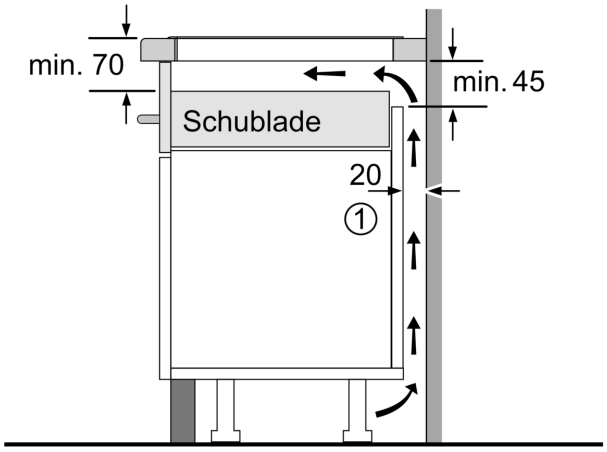

1
Lüftungsspalt muß vorgesehen werden.

Maße in mm