SIEMENS

iQ700, Einbau-Mikrowelle, Edelstahl
BF634RGS1

HZ6UCC0	Kochbuch
HZG9AS00S	Adapter

✓ Zeitsparend und leistungsstark bis 900 Watt - Wattleistung.

Zusatzfunktion:	Nur Mikrowelle
Steuerung:	elektronisch
Abmessungen des Gerätes:	382x594x318 mm
Abmessungen des Garraumes:	220 x 350 x 270 mm
Länge Anschlusskabel:	150.0 cm
Nettogewicht:	16.7 kg
Bruttogewicht:	18.9 kg
Maximale Mikrowellenleistung:	900 W
Anzahl der Leistungsstufen (Stck):	5
Drehteller:	Nein
Material Garraum:	Edelstahl
Türöffnung:	Taste
Uhr:	Ja
Gerätehöhe:	382 mm
Gerätebreite:	594 mm
Gerätetiefe:	318 mm
Maximale Mikrowellenleistung:	900 W
Anschlusswert:	1220 W
Absicherung:	10 A
Spannung:	220-240 V
Frequenz:	50; 60 Hz
Steckerart:	Schuko-/Gardy mit Erdung
Ausschnittsmaße:	x
Abmessungen des verpackten Gerätes:	18.50 x 18.11 x 26.37
Nettogewicht:	37.000 lbs
Bruttogewicht:	42.000 lbs

4 242003 676431

SIEMENS

iQ700, Einbau-Mikrowelle, Edelstahl
BF634RGS1

Design

Komfort
- IC6_CSE_61
- Seitlich öffnende Drehtür, Anschlag rechts
- LED-Lampe

Umwelt und Sicherheit
- Starttaste
- Türkontaktschalter

Technische Info:
- Länge des Anschlusskabels: 150 cm
- Gesamtanschlusswert Elektro: 1.22 kW
- Gerätemaße (HxBxT): 382 x 594 x 318mm
- Nischenmaße (HxBxT): 382 mm x 560 mm x 300 mm
- „Maße und Einbauhinweise zu diesem Gerät gemäß technischer Zeichnung beachten“
- Intelligente Inverter-Technologie: die Maximal-Leistung wird bei längerem Betrieb bis auf 600 W reguliert

SIEMENS

iQ700, Einbau-Mikrowelle, Edelstahl
BF634RGS1

Maße in mm

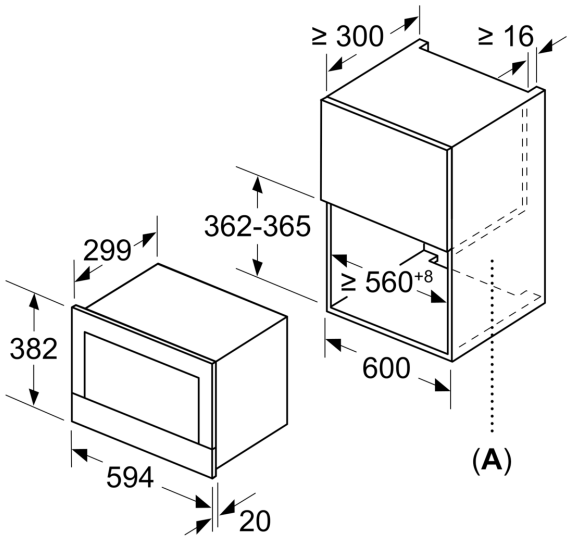

A: Rückwand offen

Maße in mm

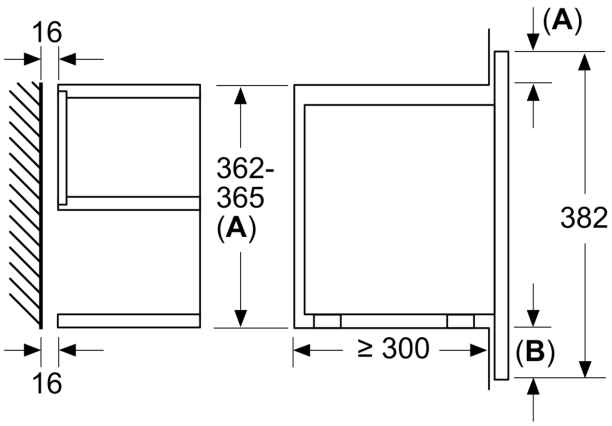

A: Überstand oben:
Nische 362: 6 mm
Nische 365: 3 mm
B: Überstand unten: 14 mm

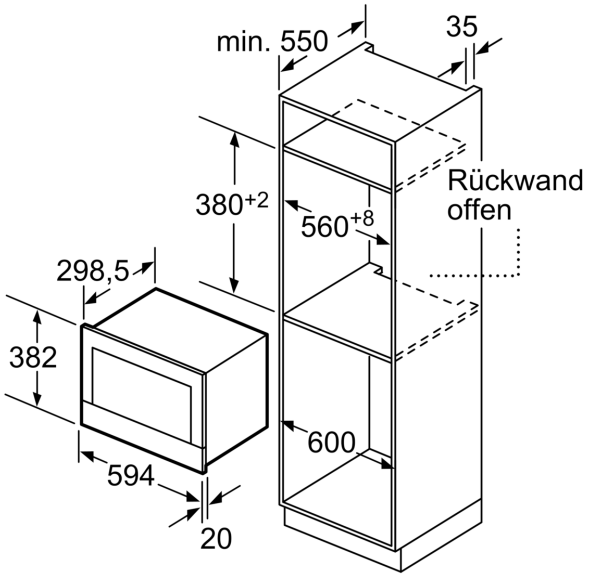

Maße in mm