SIEMENS

iQ500, Waschmaschine, unterbaufähig - Frontlader, 9 kg, 1400 U/min., Weiß WU14UTEM24

Unterbaufähige iSensoric Waschmaschine mit iQdrive-Motor für wirkungsvolle und effiziente Wäschepflege und mit besonders gut lesbarem Display.

- ✓ Unterbaufähige Waschmaschine: flexible Installation durch abnehmbare Arbeitsplatte
- ✓ speedPack L: Programme beschleunigen oder in nur 15 Minuten waschen. Du hast die Wahl.
- ✓ iQdrive: effizient, langlebig und leise.
- ✓ aquaStop®: eine Siemens Hausgeräte Garantie bei Wasserschäden: ein Geräteleben lang.[3]
- ✓ waterPerfect Plus: optimale Wassernutzung, durch präzise Beladungserkennung.

Sonderzubehör

WX975600	Bodenbefestigung
WZ10131	Zulauf-Verlängerung
WZ20430	Unterbauabdeckung
WZMPF10	Mikroplastikfilter
WZWP20W	Podest mit Auszug, Waschmaschine, cubic

Ausstattung

Technische Daten

Energieeffizienzklasse[1]: ..... A
Gewichteter Energieverbrauch in kWh pro 100 Waschzyklen im Programm eco 40-60 (EU 2017/1369): ..... 49 kWh
Maximale Beladungsmenge: ..... 9.0 kg
Wasserverbrauch in Litern im eco-Programm pro Betriebszyklus (EU 2017/1369)[2]: ..... 50 l
Dauer des Programms eco 40-60 in Stunden und Minuten bei Nennkapazität (EU 2017/1369): ..... 3:48 h
Schleudereffizienzklasse des Programms eco 40-60 (EU 2017/1369): ..... B
Geräusch-Effizienzklasse: ..... A
Geräuschwert: ..... 71 dB(A) re 1pW
Bauform: ..... Freistehend
Höhe der Arbeitsplatte: ..... 25 mm
Abmessungen des Gerätes (H x B x T): ..... 845x598x590 mm
Nettogewicht: ..... 73.1 kg
Anschlusswert: ..... 2300 W
Absicherung: ..... 10 A
Spannung: ..... 220-240 V
Frequenz: ..... 50 Hz
Länge Anschlusskabel: ..... 160.0 cm
Türöffnung: ..... Links
Rollen: ..... Nein
EAN-Nummer: 4242003953082
Gerätetyp: ..... Unterbaufähig

4 242003 953082

[1] Auf einer Energieeffizienzklassen-Skala von A bis G
[2] im Programm Eco 40-60
[3] Garantiebedingungen findest du unter https://www.siemens-home.bsh-group.com/de/kundendienst/garantie

SIEMENS

iQ500, Waschmaschine, unterbaufähig - Frontlader, 9 kg, 1400 U/min., Weiß WU14UTEM24

Ausstattung

Leistung und Verbrauch

- Energie-Effizienzklasse[1]: A
- Stromverbrauch[2] / Wasserverbrauch[3]: 49 kWh / 50 Liter
- Nennkapazität: 1 - 9 kg
- Programmlaufzeit[4]: 3:48 h:min
- Schleudereffizienzklasse: B
- Schleuderdrehzahl**: 400 - 1400 U/Min.
- Geräuschwert: 71 dB (A) re 1 pW
- Geräuscheffizienzklasse: A

Programme

- Standardprogramme: Baumwolle, Pflegeleicht, Fein/Seide, Wolle-Handwäsche
- Spezialprogramme: Trommel Reinigen (mit Erinnerungsfunktion), Schweiß, Erde und Sand, Gras, Schleudern / Abpumpen, Schnell/Mix, sportivePlus, Spülen, Super 30'/15', Hygiene

Optionen

- varioSpeed: Bis zu 65% kürzere Waschprogramme ***
- touchControl-Tasten: Fertig in, Start / Pause mit Nachlegefunktion, Temperatur, varioSpeed, Vorwäsche, Wasser Plus, Drehzahlabwahl/ohne Schleudern

Komfort und Sicherheit

- Nachlegefunktion: Unterbrechen Sie den bereits gestarteten Waschvorgang, um weitere Wäschestücke in die Trommel zu legen.
- Großes, übersichtliches LED-Display für Programmablauf, Temperaturwahl, max. Schleuderdrehzahl, Restzeitanzeige und 24 h Endezeitvorwahl, Beladungsempfehlung und Verbrauchsanzeige
- Trommelvolumen: 65 l
- Nutzungszähler: Zählt abgeschlossene Programme
- softTrommel: besonders schonende und wirkungsvolle Wäschepflege
- Trommelreinigung mit Erinnerungsfunktion
- 32 cm-Tür, silber-weiß mit 171° Türöffnungswinkel
- Nachlegefunktion
- iQdrive: energiesparenste und leiseste Motorentechnologie
- waterPerfect Plus: für eine effiziente Wassernutzung auch bei geringer Beladung dank intelligenter Sensortechnologie.
- anti-vibration Design: mehr Stabilität und Laufruhe
- Geräuschdämmung durch Bodenplatte
- aquaStop®: eine Siemens Hausgeräte Garantie bei Wasserschäden - ein Geräteleben lang.*
- Drehwähler
- Schaumerkennung
- Unwuchtkontrolle
- Kindersicherung
- Signal am Programmende
- Leichtreinigungsschublade
- Einsatz für Flüssigwaschmittel

Technische Informationen

- unterbaufähig
- Gerätemaße (H x B): 84.5 cm x 59.8 cm
- Gerätetiefe: 59.0 cm
- Gerätetiefe inkl. Tür: 63.2 cm
- Gerätetiefe mit geöffneter Tür: 106.3 cm
- Unterbau-Abdeckplatte zum Schutz vor Feuchtigkeit als Sonderzubehör erhältlich

[1] Auf einer Energieeffizienzklassen-Skala von A bis G

[2] Energieverbrauch in kWh für 100 Waschzyklen (im Programm Eco 40-60)

[3] Gewichteter Wasserverbrauch in Litern pro Waschgang (im Programm Eco 40-60)

[4] Laufzeit für das Programm Eco 40-60

** Der angegebene Wert ist gerundet.

* Garantiebedingungen finden Sie unter https://www.siemens-home.bsh-group.com/de/kundendienst/garantie

*** Vergleich zwischen der Programmdauer von Pflegeleicht 40 ° C und der Programmdauer von Pflegeleicht 40 ° C + aktivierter varioSpeed Option

iQ500, Waschmaschine, unterbaufähig - Frontlader, 9 kg, 1400 U/min., Weiß
WU14UTEM24
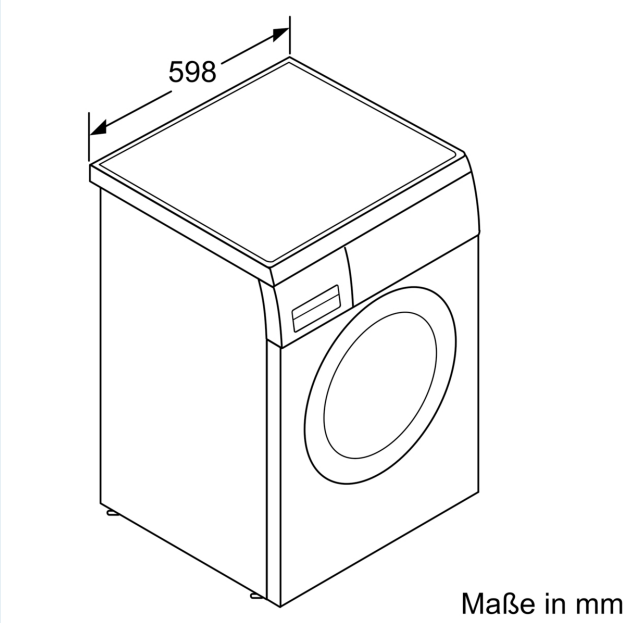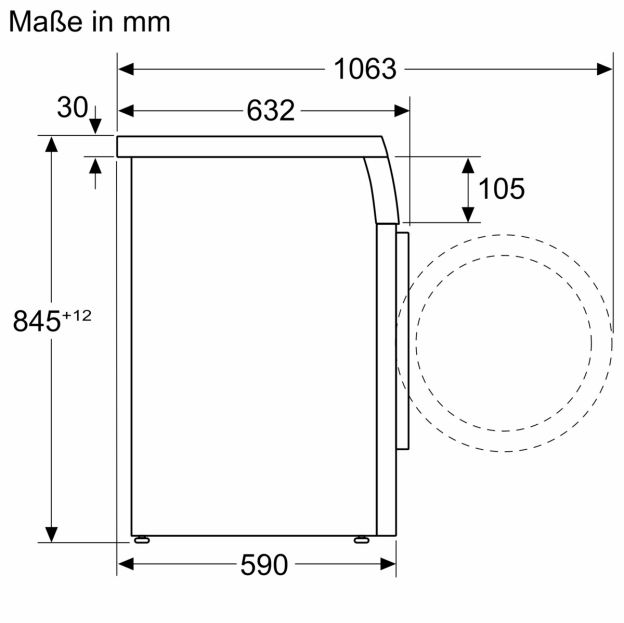
Maßzeichnungen