Series 4, condenser tumble dryer, 7 kg, White
WTE86305





- **AutoDry**: trocknet Wäsche exakt und sanft bis zum gewünschten Trocknungsgrad.
- **Rekordverdächtig schnell**: trocknet 1 kg Wäsche in weniger als 20 Minuten.
- **SensitiveDrying System**: Textilschonendes Wäschetrocknen.
- **Sportswear**: ideal zum schonenden Trocknen von Sportkleidung.
- **Betriebsgeräusch**: trocknet angenehm leise bei GERAEUSCH_TROCKNEN_DB dB.

Technische Daten

Bauform:	Freistehend
Arbeitsplatte abnehmbar:	Ja
Türanschlag:	Rechts
Länge Anschlusskabel:	145.0 cm
Abmessungen des Gerätes (H x B x T):	842x598x639 mm
Nettogewicht:	45.2 kg
EAN-Nummer:	4242002627557
Anschlusswert:	2800 W
Absicherung:	16/10 A
Spannung:	220-240 V
Frequenz:	50 Hz

4 242002 627557

Sonderzubehör

WMZ20500	Podest mit Auszug
WTZ10290	Unterbauabdeckung
WTZ1110	Anschlussgarnitur Kondensat
WTZ11300	Verbindungssatz mit Auszug
WTZ11310	Verbindungssatz

[1] Auf einer Energieeffizienzklassen-Skala von A bis G

Series 4, condenser tumble dryer, 7 kg, White
WTE86305

Leistung und Verbrauch

- Nennkapazität für das Standard-Baumwollprogramm bei vollständiger Befüllung: 7 kg Baumwollwäsche
- Trocknerart: Kondensation
- Energieeffizienzklasse: B auf einer Energieeffizienzklasse-Skala von A+++ bis D
- Elektronische Feuchtesteuerung beim Trocknen
- Energieverbrauch von 497.0 kWh/Jahr auf der Grundlage von 160 Trocknungszyklen für das Standard-Baumwollprogramm bei vollständiger Befüllung und Teilbefüllung sowie des Verbrauchs der Betriebsarten mit geringer Leistungsaufnahme. Der tatsächliche Energieverbrauch je Zyklus hängt von der Art der Nutzung des Geräts ab
- Energieverbrauch des Standard-Baumwollprogramms bei vollständiger Befüllung 4.13 kWh und Energieverbrauch des Standard-Baumwollprogramms bei Teilbefüllung 2.27 kWh
- Leistungsaufnahme im Aus-Zustand 0.1 W und im nichtausgeschalteten Zustand 1 W
- Dauer des unausgeschalteten Zustands: 0 min
- Das Programm Baumwolle schranktrocken ist das Standard-Trockenprogramm, auf die sich die Informationen auf dem Etikett und im Datenblatt beziehen. Dieses Programm ist zum Trocknen normaler nasser Baumwolltextilien geeignet und in Bezug auf den Energieverbrauch für Baumwolle am effizientesten.
- Gewichtete Programmdauer des Standard-Baumwollprogramms bei vollständiger Befüllung und Teilbefüllung: 89 min.
- Programmdauer des Standard-Baumwollprogramms bei vollständiger Befüllung 115 min und Programmdauer des Standard-Baumwollprogramms bei Teilbefüllung 70 min.
- Kondensationseffizienzklasse B auf einer Skala von G (geringste Effizienz) bis A (höchste Effizienz).
- durchschnittliche Kondensationseffizienz des Standard-Baumwollprogramms bei vollständiger Befüllung 89 % und durchschnittliche Kondensationseffizienz des Standard-Baumwollprogramms bei Teilbefüllung 89 %.
- Gewichtete Kondensationseffizienz des Standard-Baumwollprogramms 89 %.
- Schalleistungspegel: 65 dB (A) re 1 pW

Programme

- Spezialprogramme: Wolle finish, Schnell/Mix, Sportswear, 20min warm, Extra Kurz 40'

Optionen

- Knitterschutz 120 min am Programmende
- TouchControl-Tasten: Start/Stop, Schontrocknen, Signal, Bügelleicht

Komfort und Sicherheit

- Sensitive Drying System: große Edelstahltrommel, Mitnehmer im Softdesign
- AntiVibration Design: mehr Stabilität und Laufruhe
- LC-Display für Restzeitanzeige und ohne Zeitvorwahl Endezeitvorwahl
- LED-Anzeige für Trockenzustand und Wartungshinweise
- Vollelektronische Einknopf-Bedienung für Feuchtegesteuerte-, Zeit- und Spezialprogramme
- AutoDry: feuchtegesteuerte Trocknungsprogramme
- Trommelinnenbeleuchtung
- Signal am Programmende
- Glastür mit Rahmen weiß
- Türanschlag: rechts

Technische Informationen

- Gerätemaße (H x B x T): 84.2 cm x 59.8 cm x 63.9 cm
- unterbaufähig

Series 4, condenser tumble dryer, 7 kg, White
WTE86305

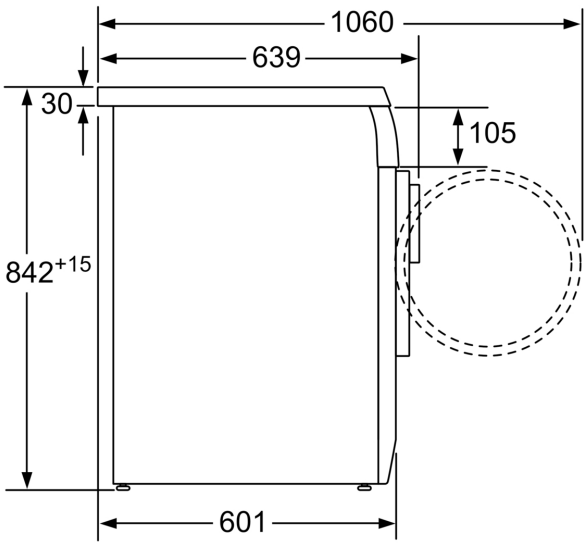

Maße in mm

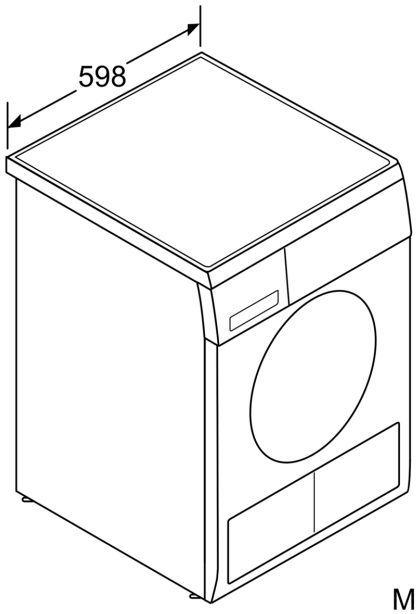

Maße in mm