Serie 4, Waschmaschine, Frontlader, 8 kg, max. 1400 U/min. WAN282ECO6

Waschmaschine mit Iron Assist zur Reduzierung deines Bügelaufwands und einem langlebigen SilentPowerDrive Motor.

- **Iron Assist**: reduziert Knitterfalten bis zu 50%. [3]
- **Energie-Effizienzklasse A**: Waschen in der besten Energie-Effizienzklasse A
- **Spare bis zu 50 % Wasser beim Waschen kleinerer Wäschemengen.**
- **Speed Perfect**: perfekte Sauberkeit mit bis zu 65 % Zeitersparnis. [4]
- **Nachlegefunktion**: lässt dich vergessene Teile in die laufende Maschine geben.

Technische Daten

Energieeffizienzklasse[1]: ..... A
Gewichteter Energieverbrauch in kWh pro 100 Waschzyklen im Programm eco 40-60: ..... 47 kWh/100 Zyklen
Maximale Beladungsmenge: ..... 8.0 kg
Wasserverbrauch in Litern im eco-Programm pro Zyklus[2]: ..... 44 l
Dauer des Programms eco 40-60 in Stunden und Minuten bei Nennkapazität: ..... 3:25 h
Schleudereffizienzklasse: ..... B
Geräusch-Effizienzklasse: ..... A
Geräuschwert: ..... 71 dB(A) re 1 pW
Bauform: ..... Freistehend
Abmessung des Gerätes (H x B x T): ..... 845x598x590 mm
Nettogewicht: ..... 67.4 kg
Anschlusswert: ..... 2300 W
Absicherung: ..... 10 A
Spannung: ..... 220-240 V
Frequenz: ..... 50 Hz
Länge Anschlusskabel: ..... 160 cm
Türanschlag: ..... Links
Rollen: ..... Nein
EAN-Nummer: 4242005536504
Gerätetyp: ..... Freistehend

4 242005 536504

Sonderzubehör

WMZ2200	Bodenbefestigung
WMZ2381	Zulauf-Verlängerung
WMZMPF10	Mikroplastikfilter
WMZPW50W	Podest mit Auszug, Waschmaschine, cubic

[1] Auf einer Energieeffizienzklassen-Skala von A bis G
[2] im Programm Eco 40-60
[3] Test Nr. E-0124-PT-24 des Deutschen Instituts für Textil- und Faserforschung Denkendorf (DITF) vom 03.06.24 zur Reduzierung von Knitterfalten bei handelsüblichen Baumwolltextilien (T-Shirts und Hemden) im Programm IronAssist (bzw. smartFinish) gemäß DIN EN ISO 15487, im Vergleich zu Textilien ohne IronAssist.
[4] Unterschied zwischen der Dauer des Pflegeleicht-Programms 40 °C und der Dauer des Pflegeleicht-Programms 40 °C in Kombination mit der Option SpeedPerfect.

Serie 4, Waschmaschine, Frontlader, 8 kg, max. 1400 U/min. WAN282ECO6

Waschmaschine mit Iron Assist zur Reduzierung deines Bügelaufwands und einem langlebigen SilentPowerDrive Motor.

Leistung und Verbrauch

- Energie-Effizienzklasse[1]: A
- Stromverbrauch[2] / Wasserverbrauch[3]: 47 kWh / 44 Liter
- Nennkapazität: 1 - 8 kg
- Programmlaufzeit[4]: 3:25 h:min
- Schleudereffizienzklasse: B
- Schleuderdrehzahl**: 0 - 1400 U/Min.
- Geräuschwert: 71 dB (A) re 1 pW
- Geräuscheffizienzklasse: A

Programme

- Standardprogramme: Baumwolle, Pflegeleicht, Fein/Seide, Wolle-Handwäsche
- Iron Assist: Entknittert saubere, trockene Kleidung mit Dampf in 20 Minuten.*
- Spezialprogramme: Hygiene Plus, Fein/Seide, Wolle-Handwäsche

Optionen

- SpeedPerfect: perfekt sauber in bis zu 65% weniger Zeit. ***
- TouchControl-Tasten: Vorwäsche, Spülen Plus, Fertig in, Temperatur, SpeedPerfect, Start / Pause mit Nachlegefunktion, Drehzahlabwahl/Spülstop

Komfort und Sicherheit

- Nachlegefunktion: Die Nachlegefunktion ermöglicht Ihnen das Nachlegen von Wäschestücken sogar nach Start des Waschprogramms.
- Großes Display für Umdrehungen, Restzeit, Endezeit-Vorwahl und Beladungsempfehlung
- AntiVibration Design: mehr Stabilität und Laufruhe
- SilentPowerDrive: leiser Motor mit langer Lebensdauer
- ActiveWater Plus: für effizienteste Wassernutzung auch bei kleinen Waschladungen dank automatischer Beladungskennung.
- Unwuchtkontrolle
- Flüssigwaschmitteleinsatz
- 32 cm-Tür, schwarz-schwarzgrau mit 160° Türöffnungswinkel
- Metallverschlusshaken
- AquaStop®: eine Bosch Garantie bei Wasserschäden - ein Geräteleben lang*

Technische Informationen

- Stapelbar als Wasch-Trockensäule, mit dem zum Trockner passenden Verbindungssatz (Sonderzubehör)
- unterschiebbar ab 85 cm Nischenhöhe
- Gerätemaße (H x B): 84.5 cm x 59.8 cm
- Gerätetiefe: 59.0 cm
- Gerätetiefe inkl. Tür: 63.2 cm
- Gerätetiefe mit geöffneter Tür: 104.9 cm

[1] Auf einer Energieeffizienzklassen-Skala von A bis G

[2] Energieverbrauch in kWh für 100 Waschzyklen (im Programm Eco 40-60)

[3] Gewichteter Wasserverbrauch in Litern pro Waschgang (im Programm Eco 40-60)

[4] Laufzeit für das Programm Eco 40-60

** Die maximale Schleuderdrehzahl wird im Fall von Wäscheunwuchten automatisch reduziert.

* Garantiebedingungen finden Sie unter https://www.bosch-home.com/de/service/garantie/weitere-garantien/aquastop

*** Vergleich zwischen der Programmdauer von Pflegeleicht 40 ° C und der Programmdauer von Pflegeleicht 40 ° C + aktivierter SpeedPerfect Option

Serie 4, Waschmaschine, Frontlader,
8 kg, max. 1400 U/min.
WAN282ECO6

Maße in mm

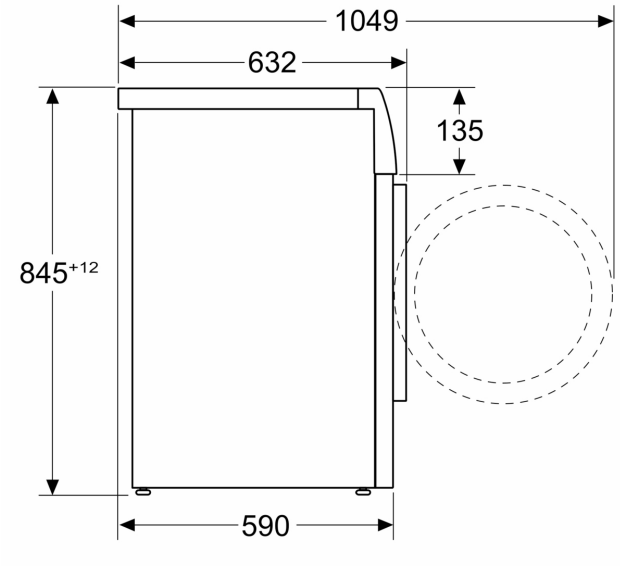

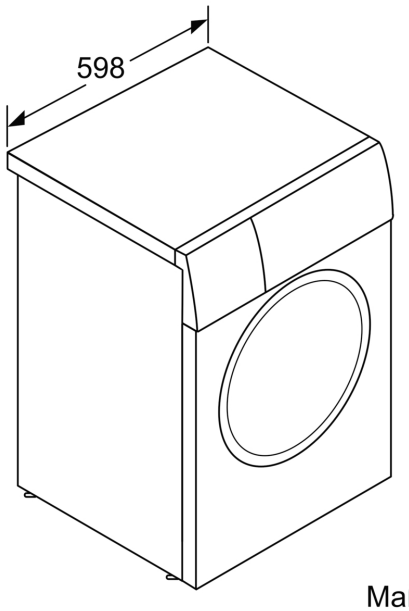

Maße in mm