SIEMENS

iQ300, Vollintegrierter Geschirrspüler, 60 cm, XXL, varioScharnier für besondere Einbausituationen SX73EX02CE

Sonderzubehör

SZ30BI11	Verblendungsleisten Edelstahl 86,5 cm
SZ38BI00	Verbindungsschiene für geteilte Fronten
SZ72010	Schlauchverlängerung Zu- und Ablauf
SZ73000	Spülhilfe-Set
SZ73045	Verblendungssatz Hocheinbau 86,5cm Höhe
SZ73051EU	Netzkabel mit EU-Stecker 5m
SZ73100	Besteckkorb
SZ73300	Weinglas-Korb
SZ73640	Korbeinsatz f.Langstielgläser

Ausgezeichneter wifi-fähiger Geschirrspüler mit Programmstatusinformationen über Spaltausleuchtung, dem sideLight, der auch für spezielle Einbausituationen geeignet ist und über Smartphone oder per Sprachsteuerung bedienbar ist.

- ✓ varioSpeed Plus: Geschirr bis zu drei Mal schneller spülen und trocknen.
- ✓ flex Körbe: für viel Flexibilität und Bedienkomfort beim Be- und Entladen.
- ✓ varioSchublade: die zusätzliche Beladungsebene für Besteck, Kochbesteck und kleinere Geschirrteile.
- ✓ sideLight: immer das Wichtigste im Blick mit der elegant blauen Lichtleiste als Betriebsanzeige.
- ✓ varioScharnier: optimaler Einbau in deine Küche.

Ausstattung

Technische Daten

Energieeffizienzklasse[1]: ..... B
Energieverbrauch des eco-Programms pro 100 Betriebszyklen (EU 2017/1369)[2]: ..... 65 kWh
Höchste Anzahl von Maßgedecken (EU 2017/1369): 14
Wasserverbrauch in Litern im Eco 50°C Programm pro Betriebszyklus (EU 2017/1369)[3]: ..... 9.0 l
Programmdauer (EU 2017/1369)[4]: ..... 3:35 h
Geräuschwert: ..... 42 dB(A) re 1pW
Geräusch-Effizienzklasse: ..... B
Bauform: ..... Einbau
Höhe der Arbeitsplatte: ..... 0 mm
Abmessungen des Gerätes: ..... 865 x 598 x 550 mm
Nischenmaße für Installation mm (HxBxT): ..... 865-925 x 600 x 550 mm
Tiefe bei geöffneter Tür (90°): ..... 1200 mm
Höhenverstellbare Füße: ..... Ja - alle von vorne
Höhenverstellung max.: ..... 60 mm
Verstellbarer Sockel: ..... Horizontal und Vertikal
Nettogewicht: ..... 37.8 kg
Bruttogewicht: ..... 40.0 kg
Anschlusswert: ..... 2400 W
Absicherung: ..... 10 A
Spannung: ..... 220-240 V
Frequenz: ..... 50; 60 Hz
Reparaturindex: 0.0
Länge Anschlusskabel: ..... 175.0 cm
Steckerart: ..... Schuko-/Gardy mit Erdung
Länge Zulaufschlauch: ..... 165 cm
Länge Ablaufschlauch: ..... 190 cm
EAN-Nummer: 4242003941904
Gerätetyp: ..... Vollintegriert

4 242003 941904

[1] Auf einer Energieeffizienzklassen-Skala von A bis G
[2] Energieverbrauch kWh/100 Betriebszyklen (im Programm Eco 50 °C)
[3] im Programm Eco 50 °C
[4] Programmdauer im Programm Eco 50 °C

SIEMENS

iQ300, Vollintegrierter Geschirrspüler, 60 cm, XXL, varioScharnier für besondere Einbausituationen SX73EX02CE

Ausstattung

Leistung und Verbrauch
- Energieeffizienzklasse[1]: B
- Energie[2] / Wasser[3]: 65 kWh / 9 Liter
- Fassungsvermögen: 14 Maßgedecke
- Programmdauer[4]: 3:35 (h:min)
- Geräusch: 42 dB(A) re 1 pW
- Geräusch-Effizienzklasse: B

Programme und Sonderfunktionen
- 6 Programme: Eco 50 °C, Auto 45-65 °C, Intensiv 70 °C, 1h 65 °C, Speed 45 °C, Favorit
- Vorspülen
- 4 Sonderfunktionen: Fernstart, intensiveZone, Halbe Beladung, varioSpeed Plus
- Maschinenpflegeprogramm
- Add-On Funktion über die Home Connect App: HygienePlus, Silence on Demand

Spül- / Trocknungstechnologie
- autoOpen dry (Eco Trocknung) mit Wärmetauscher
- Aquasensor
- dosierAssistent
- iQdrive-Motor
- Reiniger-Automatik
- Selbstreinigendes Sieb mit 3-fach Wellen-Filter
- Innenbehälter/ Boden: Edelstahl/Edelstahl

Korbsystem
- flex Korbsystem
- varioSchublade
- Höhenverstellbarer Oberkorb mit rackMatic (3-stufig)
- Komfortrollen im Unterkorb
- Korbstopper (Rack Stopper) gegen ein Überrollen des Unterkorbes
- Umklappbare Stachelreihen im Oberkorb (2x)
- Umklappbare Stachelreihen im Unterkorb (4x)
- Tassenablage im Oberkorb (2-teilig)
- Tassenablage im Unterkorb (2-teilig)

Anzeige und Bedienung
- Bedienung von oben
- Klartext-Bedienblende (englisch)
- Home Connect-fähig über WLAN
- sideLight
- Elektronische Restzeit-Anzeige in Minuten
- Startzeitvorwahl: 1-24 Stunden
- Akustisches Programmende-Signal

Technische Informationen und Zubehör
- aquaStop®: eine Siemens Hausgeräte Garantie bei Wasserschäden – ein Geräteleben lang*
- mit varioScharnier (für Sockelhöhe >= 50mm geeignet)
- Glasschon-System
- Salzeinfüllhilfe (Trichter)
- Inkl. Dampfschutz für die Arbeitsplatte

Zubehör
- Gerätemaße (H x B x T): 86.5 cm x 59.8 cm x 55.0 cm

[1] auf einer Energieeffizienzklassen-Skala von A bis G

[2] Energieverbrauch kWh/100 Betriebszyklen (im Programm Eco 50 °C)

[3] Wasserverbrauch in Liter pro Betriebsszyklus (im Programm Eco 50 °C)

[4] Programmdauer im Programm Eco 50 °C

* Garantiebedingungen finden Sie unter https://www.siemens-home.bsh-group.com/de/kundendienst/garantie

SIEMENS

iQ300, Vollintegrierter Geschirrspüler, 60 cm, XXL, varioScharnier für besondere Einbausituationen SX73EX02CE
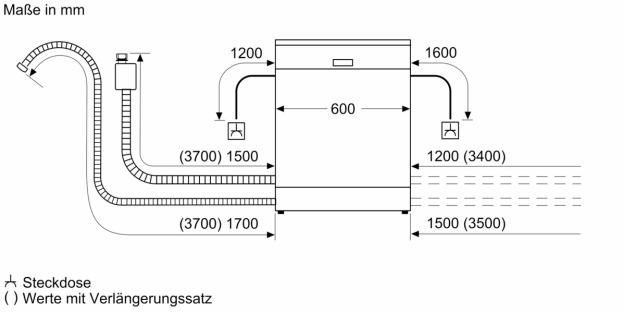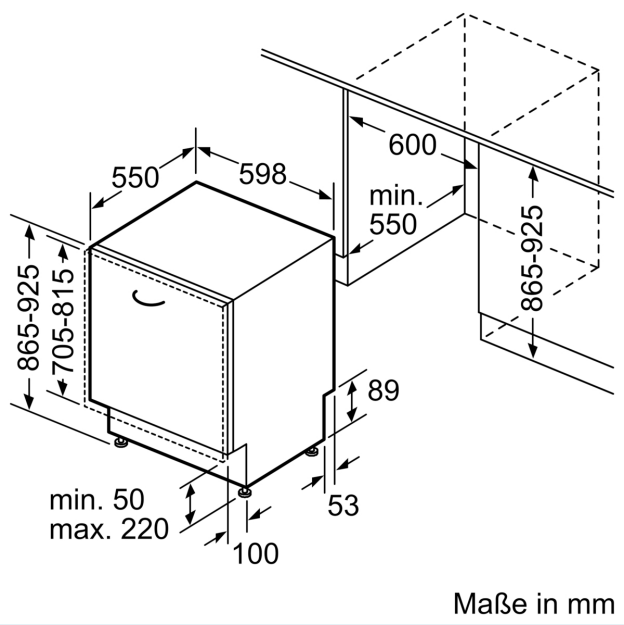
Maßzeichnungen