SIEMENS

iQ100, Vollintegrierter Geschirrspüler, 60 cm SN615X00AE

varioSpeed für bis zu 2x schneller reinigen und trocknen; innovative Technologien für inteligente Bedienung und Perfektion bis ins Detail.

- ✓ varioSpeed: für eine um bis zu 50% verkürzte Spülzeit in fast allen Programmen.
- ✓ infoLight: immer das Wichtigste im Blick mit dem blauen Lichtpunkt als Betriebsanzeige.
- ✓ Höhenverstellbarer Oberkorb: mehr Flexibilität beim Beladen.
- ✓ Verstellbarer Oberkorb: der einfach in der Höhe verstellbare Oberkorb schafft Raum für hohes Geschirr.
- ✓ automatikProgramm: automatische Optimierung des gesamten Spülprozess für glänzende Spülergebnisse und maximale Effizienz.

SZ30BI02	Verblendungsleisten Edelstahl 81,5 cm
SZ38BI00	Verbindungsschiene für geteilte Fronten
SZ72010	Schlauchverlängerung Zu- und Ablauf
SZ73000	Spülhilfe-Set
SZ73001	Silberglanzkassette
SZ73010	Klappscharnier für hohe Korpusmaße
SZ73051EU	Netzkabel mit EU-Stecker 5m
SZ73056	Vorsatztür Edelstahl
SZ73300	Weinglas-Korb
SZ73640	Korbeinsatz f.Langstielgläser

Energieeffizienzklasse:	F
Energieverbrauch des Eco 50°C Programm pro 100 Betriebszyklen:	102 kWh
Höchste Anzahl von Maßgedecken (EU 2017/1369):	12
Wasserverbrauch in Litern im Eco 50°C Programm pro Betriebszyklus (EU 2017/1369):	11.7 l
Programmdauer (EU 2017/1369):	3:30 h
Geräuschwert:	48 dB(A) re 1pW
Geräusch-Effizienzklasse:	C
Bauform:	Einbau
Höhe der Arbeitsplatte:	0 mm
Abmessungen des Gerätes:	815 x 598 x 550 mm
Nischenmaße für Installation (H x B x T):	815-875 x 600 x 550 mm
Tiefe bei geöffneter Tür (90°):	1150 mm
Höhenverstellbare Füße:	Ja - alle von vorne
Höhenverstellung max.:	60 mm
Verstellbarer Sockel:	Horizontal und Vertikal
Nettogewicht:	31.3 kg
Bruttogewicht:	33.4 kg
Anschlusswert:	2400 W
Absicherung:	10 A
Spannung:	220-240 V
Frequenz:	60; 50 Hz
Länge Anschlusskabel:	175.0 cm
Steckerart:	Schuko-/Gardy mit Erdung
Länge Zulaufschlauch:	165 cm
Länge Ablaufschlauch:	190 cm
EAN-Nummer:	4242003767801
Gerätetyp:	Vollintegriert

4 242003 767801

iQ100, Vollintegrierter Geschirrspüler, 60 cm SN615X00AE

- * Garantiebedingungen finden Sie unter https://www.siemens-home.bsh-group.com/de/kundendienst/garantie

Leistung und Verbrauch

Programme und Sonderfunktionen

- 1 Sonderfunktion: VarioSpeed
- 5 Programme: Intensiv 70 °C, Auto 45-65 °C, Eco 50 °C, 1h 65 °C, Vorspülen

Spül- / Trocknungstechnologie

- Aquasensor
- Wechselspül-Technik
- Reiniger-Automatik

Korbsystem

- aquaStop®: eine Siemens Hausgeräte Garantie bei Wasserschäden – ein Geräteleben lang*

Anzeige und Bedienung

- Bedienung von oben
- Akustisches Programmendesignal, Infolight blau, Reinigen + Trocknen LEDs, Wasserzulauf
- vario Korbsystem
- Besteckkorb im Unterkorb
- Höhenverstellbarer Oberkorb
- Umklappbare Klappstachelreihen im Unterkorb (2x)
- dosierAssistent
- Tür mit Servo-Schloss
- Akustisches Programmende-Signal
- Programmstatus-Anzeige (LED)
- Startzeitvorwahl: 3, 6 oder 9 Stunden

Technische Informationen und Zubehör

- iQdrive-Motor
- LED-Farbe: rot
- Innenbehälter/Boden: Edelstahl/Polinox
- Inkl. Dampfschutz für die Arbeitsplatte

Zubehör

- Gerätemaße (H x B x T): 81.5 cm x 59.8 cm x 55.0 cm

SIEMENS
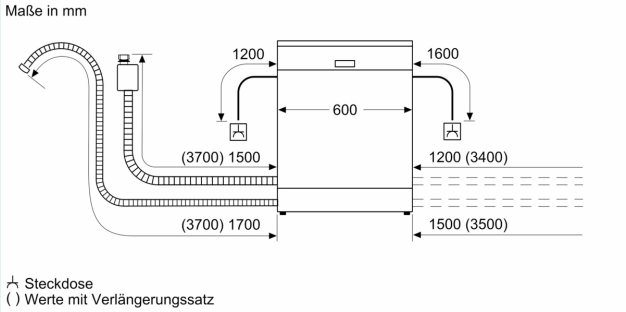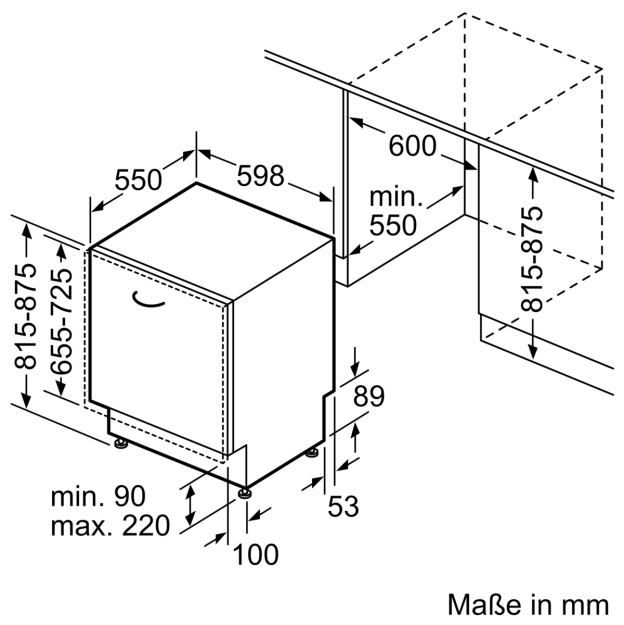
iQ100, Vollintegrierter Geschirrspüler, 60 cm SN615X00AE