Serie 4, Vollintegrierter Geschirrspüler, 60 cm SMV4HVX00E

D A↑G

Flexibles Beladen und intelligente Steuerung Ihres Geschirrspülers über die Home Connect-App.

- **VarioFlex-Körbe und VarioSchublade**: zahlreiche Verstellmöglichkeiten und Platz auf allen Ebenen.
- **Info Light**: Ein rotes Licht auf dem Boden zeigt Ihnen den Betriebsstatus Ihres Geschirrspülers an.
- **Silence Programm**: Bei diesem Programm wird das Betriebsgeräusch deines Geschirrspülers automatisch auf den niedrigsten Geräuschwert reduziert.
- **Programm Download**: Über die Home Connect App kannst du dir zusätzliche Programme herunterladen, die du für deine tägliche Anwendungen benötigst.
- **Hygienelevel bestätigt für das Eco 50 °C Programm und ein noch höheres Hygienelevel im Intensiv 70 °C und Maschinenpflegeprogramm.**

Technische Daten

Energieeffizienzklasse[1]: ..... D
Energieverbrauch des Eco 50°C Programm pro 100 Betriebszyklen[2] 85 kWh/100 Zyklen
Anzahl Maßgedecke: 14
Wasserverbrauch in Litern im Eco 50°C Programm pro Betriebszyklus (EU 2017/1369)[3]: ..... 9.0 l
Programmdauer[4]: ..... 4:30 h
Geräuschwert: ..... 46 dB(A) re 1 pW
Geräusch-Effizienzklasse: C
Bauform: ..... Einbau
Höhe der Arbeitsplatte: ..... 0 mm
Nischenmaße für Installation mm (HxBxT): .. 815-875 x 600 x 550 mm
Tiefe bei geöffneter Tür (90°): ..... 1150 mm
Höhenverstellbare Füße: ..... Ja - alle von vorne
Höhenverstellung max.: ..... 60 mm
Verstellbarer Sockel: ..... Horizontal und Vertikal
Nettogewicht: ..... 34.9 kg
Bruttogewicht: ..... 36.7 kg
Anschlusswert: ..... 2400 W
Absicherung: ..... 10 A
Spannung: ..... 220-240 V
Frequenz: ..... 50; 60 Hz
Max. mögliche Wasserhärte: ..... 50°DH
Reparaturindex: 9.4
Länge Anschlusskabel: ..... 175 cm
Steckerart: ..... Schuko-/Gardy mit Erdung
Länge Zulaufschlauch: ..... 165 cm
Länge Ablaufschlauch: ..... 190 cm
EAN-Nummer: 4242005382330
Gerätetyp: ..... Vollintegriert

4 242005 382330

Sonderzubehör

SGZ0BI02	Verblendungsleisten Edelstahl 81,5 cm
SGZ1010	Schlauchverlängerung Zu- und Ablauf
SGZ8BI00	Verbindungsschiene für geteilte Fronten
SMZ1051EU	Netzkabel mit EU-Stecker 5m
SMZ2014	Korbeinsatz f.Langstielgläser
SMZ2056	Vorsatztür Edelstahl
SMZ5000	Spülhilfe-Set
SMZ5003	Klappscharnier für hohe Korpusmaße
SMZ5100	Vario-Besteckkorb
SMZ5300	Stielglas Korb

1 Auf einer Energieeffizienzklassen-Skala von A bis G
2 Energieverbrauch kWh/100 Betriebszyklen (im Programm Eco 50 °C)
3 im Programm Eco 50 °C
4 Programmdauer im Programm Eco 50 °C

Serie 4, Vollintegrierter Geschirrspüler, 60 cm SMV4HVX00E

Flexibles Beladen und intelligente Steuerung Ihres Geschirrspülers über die Home Connect-App.

Leistung und Verbrauch

- Energieeffizienzklasse[1]: D
- Energie[2] / Wasser[3]: 85 kWh / 9 Liter
- Fassungsvermögen: 14 Maßgedecke
- Programmdauer[4]: 4:30 (h:min)
- Geräusch: 46 dB(A) re 1 pW
- Geräusch-Effizienzklasse: C
- Geräusch im Silence-Programm: 45 dB(A) re 1 pW

Programme und Optionen

- 6 Programme: Eco 50 °C, Auto 45-65 °C, Intensiv 70 °C, 1h 65 °C, Silence 50 °C, Favorit
- Vorspülen
- 4 Sonderfunktionen: Fernstart, Extra Trocknen, Halbe Beladung, SpeedPerfect+
- Maschinenpflege-Programm
- Add-On Funktion über die Home Connect App: HygienePlus, Silence on Demand

Spültechnologie und Sensorik

- Wärmetauscher
- Aquasensor
- Dosier Assistent
- SilentPowerDrive
- Reiniger-Automatik
- Selbstreinigendes Sieb mit 3-fach Wellen-Filtersystem
- Innenbehälter/Boden: Edelstahl/Polinox

Korbsystem

- Vario Flex Korbsystem
- Vario Schublade
- Höhenverstellbarer Oberkorb mit Rackmatic (3-stufig)
- Komfortrollen im Unterkorb
- Korbstopper (Rack Stopper) gegen ein Überrollen des Unterkorbes
- Umklappbare Stachelreihe im Oberkorb
- Umklappbare Stachelreihen im Unterkorb (4x)
- Tassenablage im Oberkorb (2-teilig)

Anzeige und Bedienung

- Bedienung von oben
- Klartext-Beschriftung (englisch)
- Home Connect-fähig über WLAN
- Info Light
- Elektronische Restzeit-Anzeige in Minuten
- Startzeitvorwahl: 1-24 Stunden
- Akustisches Signal am Programmende

Technische Informationen und Zubehör

- AquaStop: eine Bosch Garantie bei Wasserschäden – ein Geräteleben lang*
- Glasschutz-Technik
- Inkl. Dampfschutz für die Arbeitsplatte

Maße

- Gerätemaße (H x B x T): 81.5 cm x 59.8 cm x 55.0 cm

[1] auf einer Energieeffizienzklassen-Skala von A bis G

[2] Energieverbrauch kWh/100 Betriebszyklen (im Programm Eco 50 °C)

[3] Wasserverbrauch in Liter pro Betriebsszyklus (im Programm Eco 50 °C)

[4] Programmdauer im Programm Eco 50 °C

* Garantiebedingungen finden Sie unter https://www.bosch-home.com/de/

Serie 4, Vollintegrierter Geschirrspüler, 60 cm
SMV4HVX00E

Maße in mm

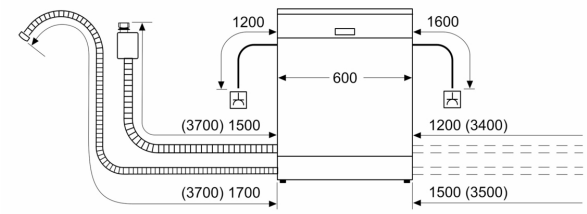

Steckdose
( ) Werte mit Verlängerungssatz

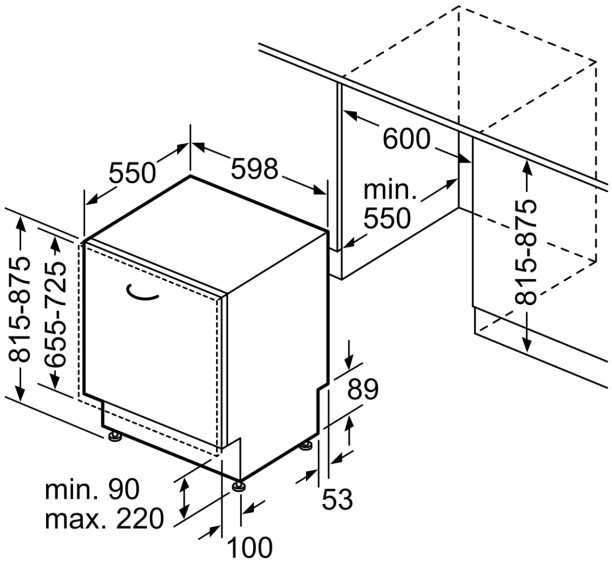

Maße in mm