Serie 6, Kochfeld mit Dunstabzug (Strahlung), 80 cm, Mit Rahmen aufliegend
PKM845F11E

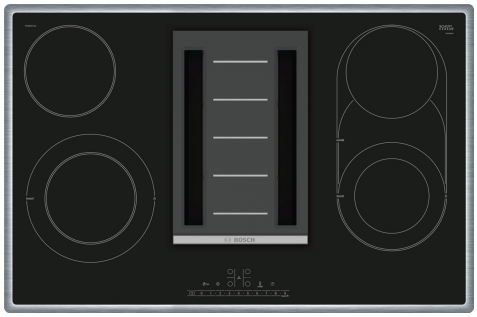

Das Elektro-Kochfeld mit integriertem Abzugsmodul: kombiniert Elektro- mit Dunstabzugshaubentechnologie für beste Ergebnisse.

- **DirectSelect**: direkte, einfache Auswahl der gewünschten Kochzone, Leistungsstufe und zusätzlicher Funktionen.
- **Combi Zone**: mehr Flexibilität durch Verbindung von 2 Kochzonen für das Kochen z.B. in einem Bräter.
- **18 cm und 21 cm Kochzonen**: erweiterbare Kochzonen.
- **Die 21 cm Kochzone**: erweiterbare Kochzone.
- **AutoOn-Funktion**: zieht Dunst automatisch ab, sobald dein Kochfeld arbeitet.

Sonderzubehör

HEZ390012	Dampfeinsatz für Edelstahlbräter
HEZ390090	Wok-Set 3-teilig
HEZ390512	Teppan Yaki (groß)
HEZ390522	Grillplatte
HEZ9SE030	3-er Set best aus 2 Töpfen + 1 Pfanne
HEZ32WA00	Kabelloses Speisenthermometer
HEZ381401	Abluft Set
HEZ381501	Umluft Set
HEZ381700	Aktivkohlefilter
HEZ390011	Bräter aus Edelstahl mit Glasdeckel

Technische Daten

Produktbezeichnung / -familie: .....Kochstelle Glaskeramik
Bauform: ..... Einbau
Energiequelle: ..... Elektrisch
Anzahl der Kochzonen: 4
Nischenmaße für Installation mm (HxBxT): . 204 x 780-780 x 500-500 mm
Gerätebreite: .....795 mm
Abmessungen des Gerätes (H x B x T): ..... 204x795x517 mm
Abmessungen des verpackten Gerätes: .....295 x 844 x 605 mm
Nettogewicht: .....21.1 kg
Bruttogewicht: .....23.6 kg
Restwärmeanzeige: ..... Getrennt
Lage der Steuerung: .....Vorne
Hauptoberflächenmaterial: ..... Glaskeramik
Oberflächenfarbe: ..... Schwarz, Edelstahl
Rahmenfarbe: .....Edelstahl
Länge Anschlusskabel: ..... 130.0 cm
Abgedichtete Herdplatte: .....Nein
Heizungen mit Booster: .....Vorne links, Vorne rechts
Leistung der Kochzone (kW): ..... 1.2 ; 2.1 kW
Leistung der 3.Kochzone (kW): ..... 1.2 kW
Leistung der 5.Kochzone (kW): ..... 1.2 kW
Anzahl der Leistungsstufen: ..... 9-stufig + Intensiv
Lüfterleistung bei höchster Normalstufe Abluft: .....551 m^3/h
Lüfterleistung bei Intensivstufe Umluft: ..... 612.0 m^3/h
Lüfterleistung bei höchster Normalstufe Umluft: .....565 m^3/h
Lüfterleistung bei Intensivstufe Abluft: ..... 672 m^3/h
Schallleistung: .....70 dB(A) re 1pW
Geruchsfilter: .....Nein
Art der Luftführung: .....Abluft, Umluft (Sonderzubehör separat erhältlich)
Art des Fettfilters: ..... Kassette
Filterwechsel-Erinnerung: .....Ja
Spannung: .....220-240 V
Frequenz: .....60; 50 Hz

4 242005 058488

Serie 6, Kochfeld mit Dunstabzug (Strahlung), 80 cm, Mit Rahmen aufliegend
PKM845F11E

Das Elektro-Kochfeld mit integriertem Abzugsmodul: kombiniert Elektro- mit Dunstabzugshaubentechnologie für beste Ergebnisse.

- 80 cm: Platz für 4 Töpfe oder Pfannen

Flexibilität der Kochzonen

- Combi Zone: Bei Verwendung von größerem Kochgeschirr werden zwei Kochzonen zu einer größeren verbunden.
- Kochzone vorne links: 210 mm, 145 mm, 2.1 kW (maximale Leistung 3 kW)
- Kochzone hinten links: 145 mm, 1.2 kW
- Kochzone hinten rechts: 145 mm, 1.2 kW
- Kochzone vorne rechts: 120 mm, 180 mm, 270 mm, 370 mm, 1 kW (maximale Leistung 2.3 kW)

Benutzerfreundlichkeit

- DirectSelect: Steuern Sie die Leistung direkt mit der aufgedruckten Touch-Leiste.
- 17 Leistungsstufen: Stelle die Hitze mit 17 Leistungsstufen (9 Hauptstufen und 8 Zwischenstufen) präzise ein.
- Timer mit Abschaltfunktion je Kochzone: Schaltet die Kochzone am Ende der eingestellten Zeit aus (z. B. bei gekochten Eiern).
- Wecker: Am Ende der eingestellten Zeit ertönt ein Signal (z. B. beim Pastakochen).

Zeitersparnis und Effizienz

- Powerstufe: PowerBoost-Funktion vorne rechts, vorne links - bringt Wasser dank 20 % mehr Energiezufuhr schneller zum Kochen als auf höchster Normalstufe.
- ReStart: Im Falle von unbeabsichtigtem Ausschalten des Kochfeldes bleiben alle Einstellungen erhalten, wenn du innerhalb von 4 Sekunden wieder einschaltest.

Design

- Rahmen: Umlaufender Edelstahl-Rahmen

Sicherheit

- 2-stufige Restwärmeanzeige je Kochzone: Zeigt an, welche Kochzonen noch heiß oder warm sind.
- Kindersicherung: Verhindert eine unbeabsichtigte Aktivierung des Kochfeldes.
- Wischschutzfunktion: Übergekochte Flüssigkeiten abwischen, ohne die Einstellungen unbeabsichtigt zu ändern (30 Sekunden sind alle Touch-Tasten blockiert).
- Hauptschalter: Alle Kochzonen auf einmal ausschalten.
- Betriebsanzeigelampe: Zeigt an, ob das Kochfeld heizt.
- Automatische Sicherheitsabschaltung: Aus Sicherheitsgründen schaltet sich das Kochfeld nach einer voreingestellten Zeit ohne Interaktion automatisch ab.
- Energieverbrauchsanzeige: Zeigt den Stromverbrauch des letzten Kochvorgangs an.

Installation

- Maße des Gerätes (HxBxT mm): 204 x 795 x 517
- Erforderliche Nischenmaße (HxBxT mm): 204 x 780 x (500 - 500)
- Minimale Arbeitsplattenstärke: 16 mm
- Gesamtanschlusswert: 8000 W
- Netzkabel: 130 cm, verbunden an Anschlussleiste

Ausstattung Dunstabzug:

- Kochstelle mit integriertem Dunstabzug
- Wahlweise Abluft- oder Umluftbetrieb (Sonderzubehör wird jeweils benötigt)
- Für Abluftbetrieb wird ein Abluftmodul (Sonderzubehör HEZ381401) benötigt
- Für Umluftbetrieb wird ein CleanAir-Umluftmodul (Sonderzubehör HEZ381501) benötigt
- 9 Leistungsstufen und 1 Intensivstufe
- Automatisches Einschalten des Lüftungsystems bei Nutzung einer Kochzone
- Gebläsenachlauf 30 Minuten
- Gebläsetechnologie mit hocheffizientem, geräuscharmem, bürstenlosem Gleichstrommotor (BLDC). Strömungstechnisch optimierte Luftführung im Innenraum.
- Großflächige, 12-lagige Edelstahl-Fettfilter für hohe Fettfilterungseffizienz (90%)
- Lufteinlassgitter aus Kunststoff (spülmaschinengeeignet)
- Entnehm- und trennbare Fettfilter- & Überlaufschutzeinheit, spülmaschinengeeignet
- - mit integrierten Edelstahlfettfiltern, spülmaschinengeeignet - Kondensat- und Überlaufschutzbehälter, ca. 200ml Aufnahmekapazität, spülmaschinengeeignet
- Sicherheitsüberlauftank (spülmaschinengeeignet) mit ca. 2.000ml Aufnahmekapazität und Twist-off Verschluss zur einfachen Entnahme
- Sättigungsanzeige für Edelstahlfettfilter
- Sättigungsanzeige für CleanAir-Geruchsfilter

Leistungdaten Dunstabzug

- Luftleistungsdaten nach EN 61591
- Schallleistungspegel nach EN 60704-3
- Schalldruckpegel nach EN 60704-2-13
- Geruchsreduktion bei Umluftbetrieb nach EN 63591
- Abluftleistung:
- - min. Normalstufe162 m3/h
- - max. Normalstufe536 m3/h
- - Boost-/Intensivstufe672 m3/h
- Umluftleistung:
- - min. Normalstufe141 m3/h
- - max. Normalstufe565 m3/h
- - Boost-/Intensivstufe612 m3/h
- Geräuschwerte bei Abluftbetrieb:
- - min. Normalstufe42 dB(A) re 1 pW (31db(A) re 20 µPa Schalldruck)
- - max. Normalstufe70 dB(A) re 1 pW (58dB(A) re 20 µPa Schalldruck)
- - Boost-/Intensivstufe75 dB(A) re 1 pW (63 dB(A) re 20 µPa Schalldruck)
- Geräuschwerte bei Umluftbetrieb:
- - min. Normalstufe42 dB(A) re 1 pW (31dB(A) re 20 µPa Schalldruck)
- - max. Normalstufe73 dB(A) re 1 pW (62dB(A) re 20 µPa Schalldruck)
- - Boost-/Intensivstufe75 dB(A) re 1 pW (62 dB(A) re 20 µPa

Schalldruck)
- Fettfiltereffizienz: 90 %
- Geruchsreduktion bei Umluftbetrieb: 87 %

Verbrauchsdaten Dunstabzug
- Energie-Effizienzklasse: A (auf einer Energie-Effizienzklassenskala von A++ bis E)
- Durchschnittlicher Energieverbrauch: 50.8 kWh kWh/Jahr
- Lüfter-Effizienzklasse: A
- Fettfilter-Effizienzklasse: B
- Geräusch min./max. Normalstufe: 42/70 dB

Installationshinweise
- Unterschrankbreite: min. 80 cm.
- Arbeitsplattentiefe: min. 58.5 cm (mit gekürzten Schubladen), ab 70 cm volle Schubladentiefe nutzbar.
- Eintauchtiefe: 20.4 cm
- Ab- oder Umluft-Verrohrungssystem als Sonderzubehör zu bestellen.
- Gesamtgerätegewicht: 21
- Das Gerät muss von unten frei zugänglich sein.
- Bei Installation einer Luftführung im Abluftbetrieb und einer kamingebundenen Feuerstelle, muss die Stromzuführung mit einer geeigneten Sicherheitsausschaltung versehen werden.
- Die Tragfähigkeit und die Stabilität insbesondere bei dünnen Arbeitsplatten ist durch geeignete Unterkonstruktionen sicherzustellen. Hierbei ist das Gerätegewicht zu berücksichtigen.
- Anschlusstutzen Abluft: Flachkanal NW 150

Sonderzubehör
- HEZ390012, HEZ390090, HEZ390512, HEZ390522, HEZ9SE030, HEZ32WA00, HEZ381401, HEZ381501, HEZ381700, HEZ390011

test
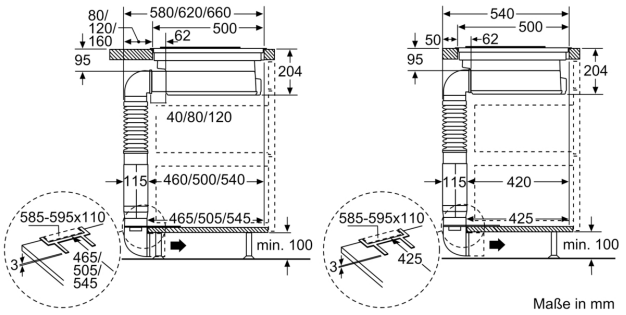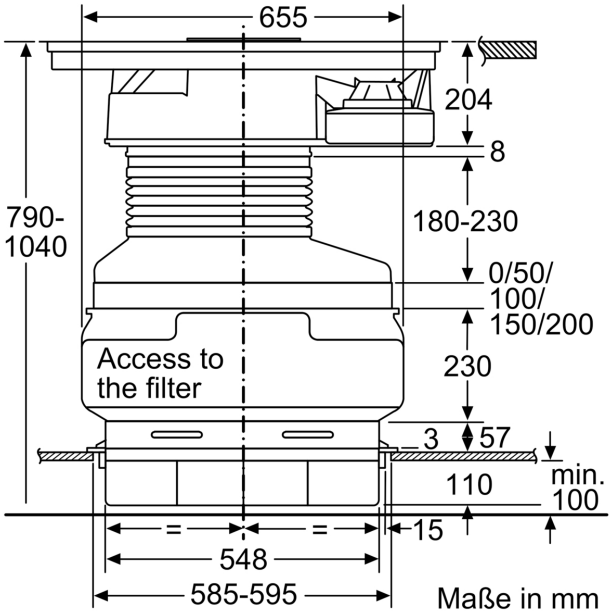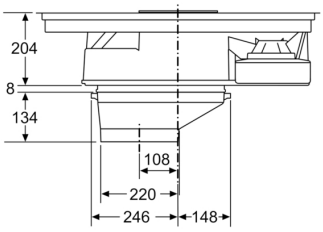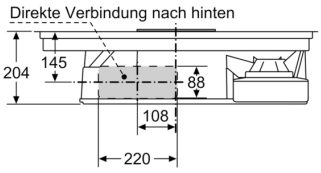
Serie 6, Kochfeld mit Dunstabzug (Strahlung), 80 cm, Mit Rahmen aufliegend
PKM845F11E