Induction hob, 60 cm, Black, surface mount without frame
PIB651N14E

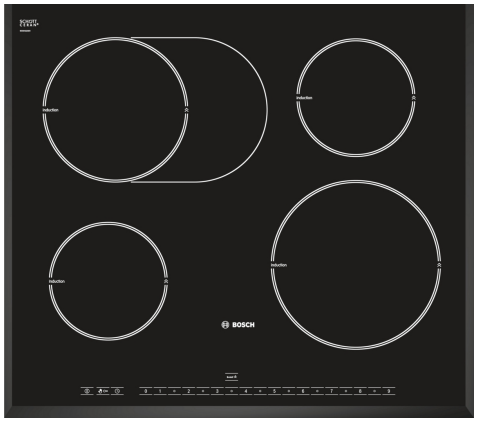

Die Induktions- Kochstelle: so kochen Sie schnell, sicher und sauber bei geringem Energieverbrauch.

Technische Daten

Produktbezeichnung / -familie: .....Kochstelle Glaskeramik
Bauform: ..... Einbau
Energiequelle: ..... Elektrisch
Anzahl der Kochzonen: 4
Nischenmaße für Installation mm (HxBxT): ... 51 x 560-560 x 490-500 mm
Gerätebreite: .....592 mm
Abmessungen des Gerätes (H x B x T): ..... 51x592x522 mm
Abmessungen des verpackten Gerätes: .....120 x 739 x 591 mm
Nettogewicht: .....11.8 kg
Bruttogewicht: .....12.3 kg
Restwärmeanzeige: ..... Getrennt
Lage der Steuerung: .....Vorne
Hauptoberflächenmaterial: ..... Glaskeramik
Oberflächenfarbe: .....Schwarz
Länge Anschlusskabel: ..... 110.0 cm
EAN-Nummer: 4242002536569
Spannung: .....220-240 V
Frequenz: .....60; 50 Hz

Sonderzubehör

HEZ390010	Bräter aus Edelstahl
HEZ390020	2-er Set best aus 1 Topf + 1 Pfanne
HEZ390041	4-er Set best aus 3 Töpfe + 1 Pfanne
HEZ390042	4-er Set best aus 3 Töpfe + 1 Pfanne
HEZ390090	Wok-Set 3-teilig

4 242002 536569

Induction hob, 60 cm, Black, surface mount without frame
PIB651N14E

Die Induktions- Kochstelle: so kochen Sie schnell, sicher und sauber bei geringem Energieverbrauch.

Design:
- 60 cm Induktions-Kochfeld Glaskeramik
- Glaskeramik, dekorlos

Ausstattung:
- DirectSelect Classic
- Timer mit Abschaltfunktion je Kochzone
- Kurzzeitwecker

Schnelligkeit:
- PowerBoost-Funktion für alle Kochzonen

Leistung und Größe:
- 4 Induktions-Kochzonen mit Topferkennung
- davon 1 mit automatisch zuschaltender Bräterzone
- 17 Leistungsstufen

Umwelt und Sicherheit:
- Hauptschalter
- Automatische Sicherheitsabschaltung
- Kindersicherung
- 2 stufige Restwärmeanzeige je Kochzone
- Wischschutzfunktion

Maße:
- min. Arbeitsplattenstärke: 20 mm
- Anschlusswert: 7 kW
- Gerätemaße: (B/T) 592 x 522 mm

Induction hob, 60 cm, Black, surface mount without frame
PIB651N14E

Maße in mm

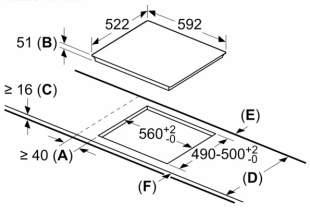

A: Mindestabstand von Kochplatten-ausschnitt zur Wand.
B: Einbautiefe
C: Der Abstand zwischen der Arbeitsplatten-fläche und der Oberseite der Backofenfront muss 30 mm betragen.
Siehe Platzbedarf für den Backofen.

Die Arbeitsplatte, in welche die Kochplatte eingebaut wird, muss Lasten von ca. 60 kg standhalten; ggf. muss ein geeigneter Unterbau verwendet werden.

D	E	F
585-600	50	≥ 35
> 600	≥ 50	≥ 50

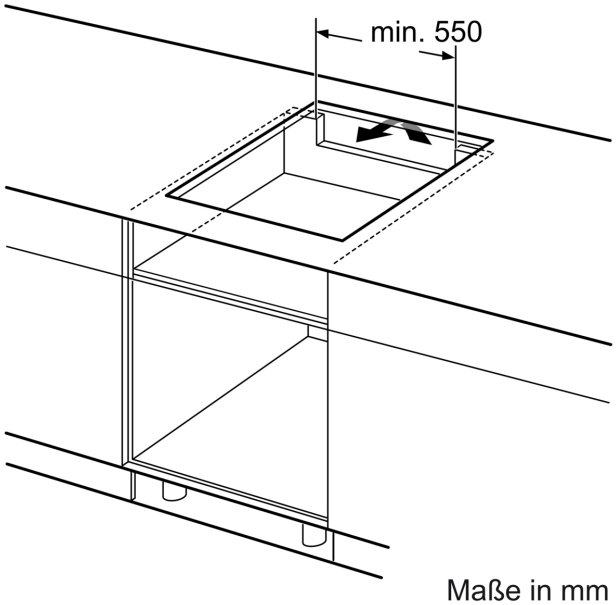

Maße in mm

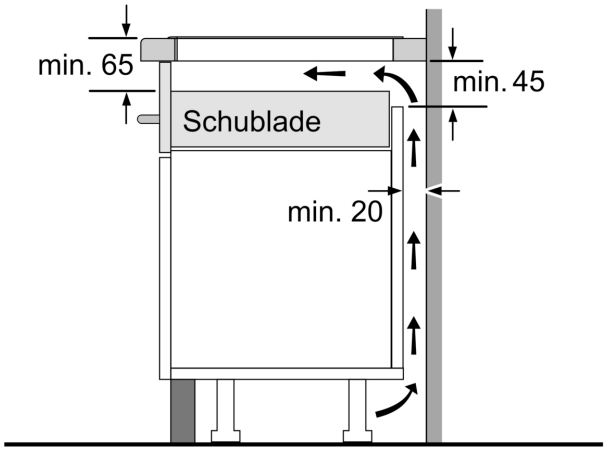

Maße in mm

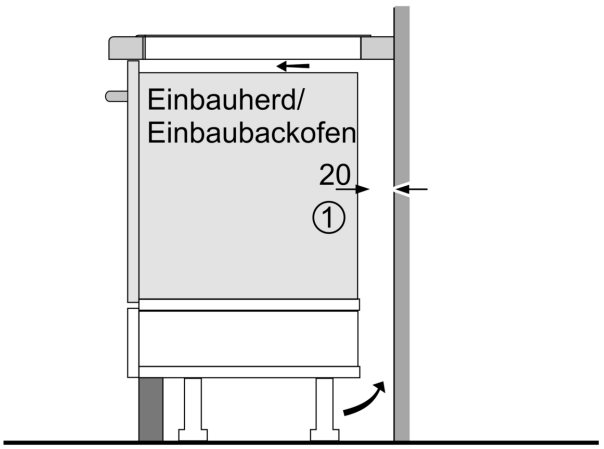

① Lüftungsspalt muß vorgesehen werden.

Maße in mm