SIEMENS

Long Life Umluftset
LZ10FXJ00

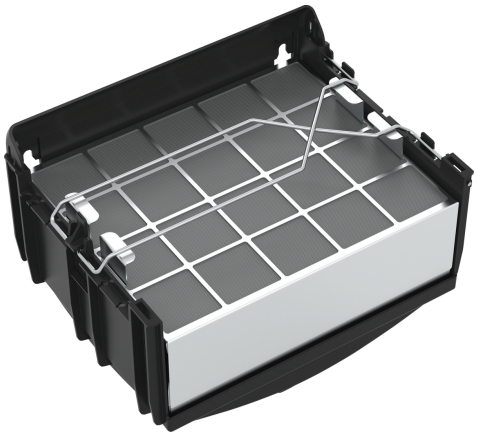

Umluftset mit regenerierbarem Long Life Filter: Entfernt Gerüche zuverlässig über einen Zeitraum von bis zu 10 Jahren.

- ✓ Für Umluftbetrieb
- ✓ Kombinierbar mit Wandessen
- ✓ Deutlich verbesserte Geruchsbeseitigung gegenüber konventionellem Umluft-Filtersystem
- ✓ Geräuschreduzierung
- ✓ Mehrfach regenerierbarer Long Life Geruchsfilter.

Ausstattung

Technische Daten

Abmessungen des verpackten Gerätes: .....400 x 300 x 400 mm
Abmessung der Palette: ..... 175.0 x 80.0 x 120.0
Anzahl Geräte pro Palette: 32
Nettogewicht: ..... 2.4 kg
Bruttogewicht: ..... 3.5 kg
EAN-Nummer: 4242003832158

4 242003 832158

SIEMENS

Long Life Umluftset
LZ10FXJ00

Ausstattung

Sonderzubehör

- Für Umluftbetrieb
- Kombinierbar mit Wandessen
- Deutlich verbesserte Geruchsbeseitigung gegenüber konventionellem Umluft-Filtersystem
- Geräuschreduzierung
- Mehrfach regenerierbarer Long Life Geruchsfilter.
- Integriertes Design: Integriertes CleanAir Modul wird nicht sichtbar innerhalb des Kamins montiert. Montage ist flexibel auf verschiedenen Höhen möglich.
- Bestehend aus mehrfach regenerierbarem Long Life Aktivkohlefilter, Filterhalterung, Flexschlauch, 2 Schlauchschellen und Befestigungsmaterial

SIEMENS

Long Life Umluftset
LZ10FXJ00
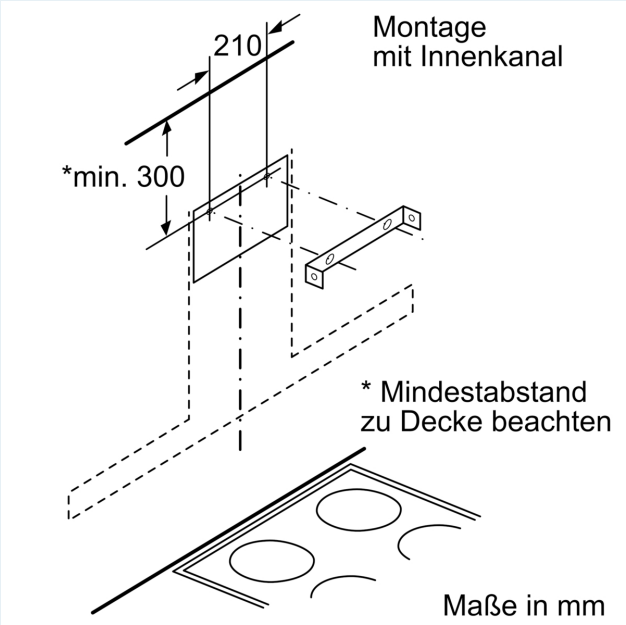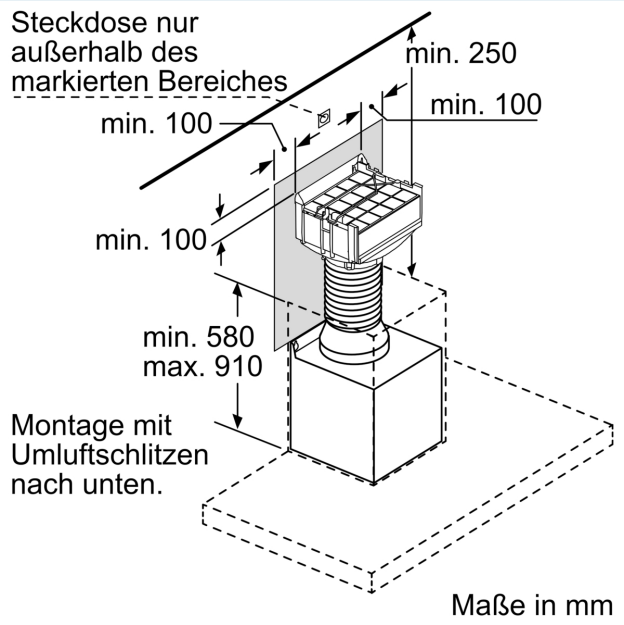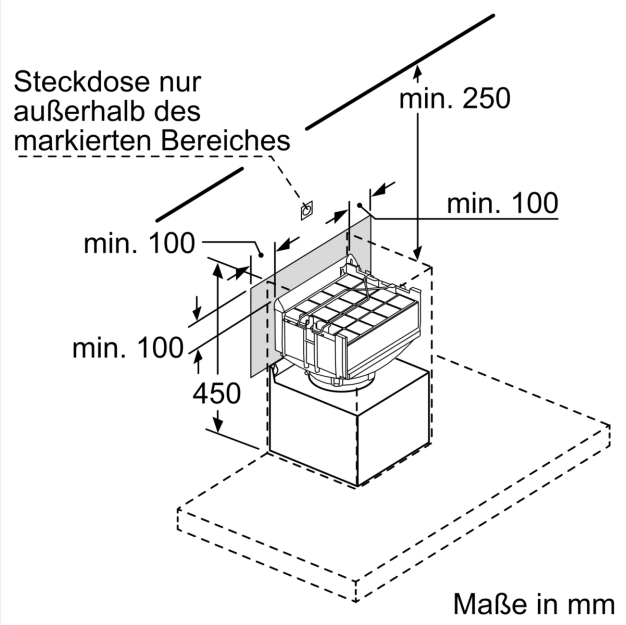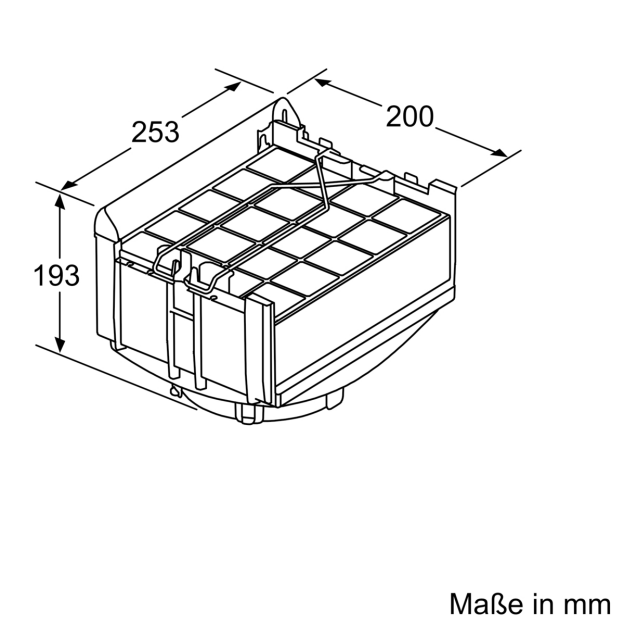
Maßzeichnungen