SIEMENS

iQ500, Deckenlüfter, 105 cm, Weiß
LR16RBQ25

Der leistungsstarke studioLine Design Deckenlüfter ist sofort im Umluftbetrieb einsetzbar und lässt sich einfach per Sprache steuern.

- ✓ iQdrive-Motor: der leise, leistungsstarke Motor für ein effizientes Absaugen von Gerüchen und Dünsten.
- ✓ Sprachsteuerung: steuere die Funktionen und Beleuchtung deines Dunstabzugs ganz einfach per Sprache.
- ✓ Home Connect: die App, die deinen Dunstabzug smarter macht.
- ✓ Filtersättigung: automatische Erinnerungen die Filter zu reinigen und auszutauschen.
- ✓ Vernetzte Geräte: entdecke neue Möglichkeiten über die Home Connect App.

Sonderzubehör

LZ20JXP00	Long Life Geruchsfilter (Ersatzbedarf)
LZ21JXB16	Clean Air Plus Geruchsfilter (Ersatz)

Ausstattung

Technische Daten

Bauart: ..... Inselesse/Deckenlüfter
Länge Anschlusskabel: .....0.0 cm
Mindestabstand zur Kochstelle Elektro: ..... 650 mm
Mindestabstand zur Kochstelle Gas: ..... 650 mm
Nettogewicht: ..... 34.9 kg
Steuerung: .....elektronisch
Regelung der Leistungsstufen: .....3-stufig + 2 Intensiv
Lüfterleistung bei Intensivstufe Umluft: .....484 m³/h
Lüfterleistung bei höchster Normalstufe Umluft: ..... 337 m³/h
Anzahl der Lampen (Stck): 4
Material des Fettfilters: ..... Andere
EAN-Nummer: 4242003856192
Anschlusswert: ..... 172 W
Spannung: .....220-240 V
Frequenz: .....50; 60 Hz
Steckerart: .....Ohne Stecker
(Anschluss durch Elektrofachkraft)
Gerätetyp: ..... Insel
Delay Shut off modes: .....10 min

4 242003 856192

SIEMENS

iQ500, Deckenlüfter, 105 cm, Weiß
LR16RBQ25

Ausstattung

Bauform
- Für Deckenmontage über Kochinseln

Design
- Randabsaugung
- Filterabdeckung aus Glas
- Reinigungsfreundlicher Innenrahmen in Edelstahl
- Stilvolle LED-Beleuchtung hinter Glas

Betriebsart und Leistung
- Nur für Umluftbetrieb einsetzbar
- iQdrive Motor - leiser und leistungsstarker Motor
- 1 Hochleistungsgebläse
- 3 Leistungsstufen + 2 Intensivstufen
- Mit Clean Air Plus Umluftsets im Umluftbetrieb folgende Werte: Max. Normalbetrieb: 409 m³/hIntensivstufe: 580 m³/h Geräuschwerte Umluft: Mit Clean Air Plus Umluftsets im Umluftbetrieb folgende Werte: Max. Normalbetrieb: 68 dB(A) re 1 pW Intensivstufe: 76 dB(A) re 1 pW

Komfort
- cookConnect System (mit passendem Kochfeld)
- Automatischer Nachlauf für beste Leistung und längere Lebensdauer der Clean Air Plus-Geruchsfilter (kann über die Home Connect-App eingestellt und deaktiviert werden)
- Metall-Fettfilter, spülmaschinengeeignet
- Kassette mit Edelst.rahmen sw
- Sättigungsanzeige für Fett - und Geruchsfilter
- Arbeitsplatzbeleuchtung mit 4 x 3 W LED-Modul
- Dimm-Funktion
- softLight
- Beleuchtungsstärke: 739 lux
- Elektronische Steuerung über Fernbedienung
- Infrarot-Fernbedienung
- Intensivstufe mit automatischer Rückstellung
- HomeConnect-fähig über WLAN für die Vernetzung von Hausgeräten und eine Bedienung per Smartphone oder Tablet (nur in Ländern, in denen Home Connect Service verfügbar ist)
- Die Home Connect Funktionalität lässt sich durch die Einbindung zahlreicher Anwendungen externer Kooperationspartner (Partnering) beliebig erweitern
- Sprachsteuerung über gängige Sprachassistenten möglich
- Einstellbare Farbtemperatur (2.700 K - 5.000 K) für eine Anpassung an die Raumbeleuchtung über Home Connect verfügbar
- Intervall-Funktion: über Home Connect verfügbar
- Silence-Funktion: über Home Connect verfügbar

Technische Informationen
- Gesamtanschlusswert: 172 W

Maße
- Gerätemaße Umluft (HxBxT): 183 x 1050 x 600 mm

SIEMENS

iQ500, Deckenlüfter, 105 cm, Weiß
LR16RBQ25

Maßzeichnungen

Maße in mm

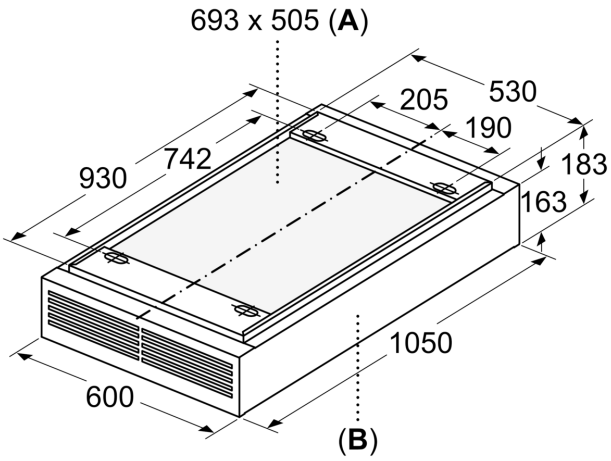

A: Bereich für Kabelaustritt an der Decke
B: Vorderseite Gerät

Maße in mm

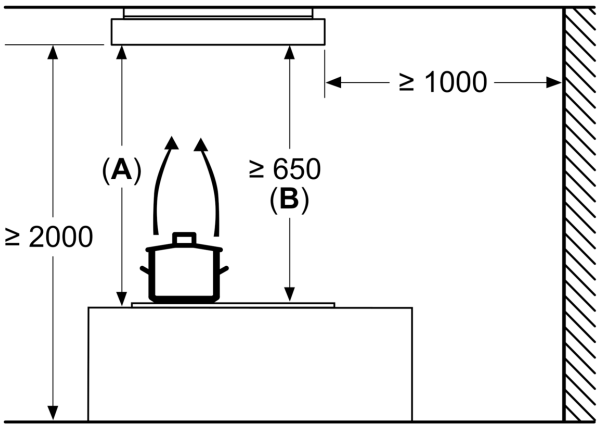

A: Optimale Performance bis 1500 mm
B: Ab OberkanteTopfträger