# iQ500, Flachschirmhaube, 60 cm, Edelstahl
# LI67SA560S

B

## Sonderzubehör

| | |
|---|---|
| LZ46600 | Absenkrahmen |
| LZ45650 | Standard Umluftset |
| LZ45610 | Standard Geruchsfilter (Ersatzbedarf) |
| LZ11IXC16 | Clean Air Plus Umluftset extern |
| LZ11IXB16 | Clean Air Plus Geruchsfilter (Ersatz) |
| LZ11ITD11 | Long Life Umluftset extern |
| LZ10ITP00 | Long Life Geruchsfilter (Ersatzbedarf) |

## Die leistungsstarke Flachschirmhaube für eine fast unsichtbare Platzierung im Oberschrank.

- ✓ iQdrive-Motor – der leise, leistungsstarke Motor für ein effizientes Absaugen von Gerüchen und Dünsten
- ✓ Erhellt das Kochfeld optimal und stromsparend - LED-Beleuchtung
- ✓ Extrem leise – die geräuscharme Dunstabzugshaube, die für Ruhe in der Küche sorgt.
- ✓ Angenehm leiser Motor
- ✓ Intensivstufe mit automatischer Rückschaltung.

## Ausstattung

### Technische Daten

Bauart : Flachschirmhaube
Approbationszertifikate : CE, VDE
Länge Anschlusskabel : 175 cm
Nischenmaße (H x B x T) : 385mm x 524.0mm x 290mm mm
Mindestabstand zur Kochstelle Elektro : 430 mm
Mindestabstand zur Kochstelle Gas : 650 mm
Nettogewicht : 11,9 kg
Steuerung : elektronisch
Regelung der Leistungsstufen : 3-stufig + 2 Intensiv
Max. Gebläseleistung-Abluftbetrieb : 381 m³/h
Gebläseleistung bei Intensivstufe-Umluftbetrieb : 628 m³/h
Max. Gebläseleistung-Umluftbetrieb : 358 m³/h
Gebläseleistung bei Intensivstufe-Abluftbetrieb : 677 m³/h
Anzahl der Lampen (Stck) : 2
Schallleistung : 56 dB(A) re 1 pW
Durchmesser des Abluftstutzens : 150 / 120 mm
Material des Fettfilters : Edelstahl waschbar
EAN-Nummer : 4242003815663
Anschlusswert : 146 W
Absicherung : 10 A
Spannung : 220-240 V
Frequenz : 50 Hz
Steckerart : Schuko-/Gardy.m.Erdung
Art der Installation : Eingebaut

4 242003 815663

# iQ500, Flachschirmhaube, 60 cm, Edelstahl
# LI67SA560S

## Ausstattung

**Bauform**
- Flachschirmhaube

**Betriebsart und Leistung**
- Wahlweise Abluft- oder Umluftbetrieb
- Für Umluftbetrieb ist ein Standard Umluftset oder ein Clean Air Plus Umluftset (Sonderzubehör) notwendig
- Abluftleistung nach EN 61591:
- max. Normalbetrieb 381 m³/h
- Intensivstufe 677 m³/h
- Geräuschwerte nach EN 60704-2-13 bei Abluftbetrieb:
- Max. Normalstufe: 56 dB(A) re 1 pW
- Intensivstufe: 67 dB(A) re 1 pW
- Bei Einsatz des separat erhältlichen Clean Air Plus Umluftsets (Sonderzubehör) erreicht ihr Gerät im Umluftbetrieb folgende Werte:
- Umluftstufe:
- Max. Normalbetrieb: 358 m³/h
- Intensivstufe: 628 m³/h
- Geräuschwerte Umluft:
- Max. Normalstufe: 60 dB(A) re 1 pW
- Intensivstufe: 71 dB(A) re 1 pW

**Komfort**
- Elektronische Steuerung mit 6 Tasten und Display
- 3 Leistungsstufen + 2 Intensivstufen
- Metall-Fettfilter, spülmaschinengeeignet
- Sättigungsanzeige für Fett - und Geruchsfilter
- Intensivstufen mit automatischer Rückstellung
- Automatischer Gebläsenachlauf

**Design**
- Griffleiste studioLine Design montiert ohne Bedienausschnitt
- Filterabdeckung aus Edelstahl, gelocht und spülmaschinengeeignet
- Arbeitsplatzbeleuchtung mit 2 x 3 W LED-Modulen
- Beleuchtungsstärke: 711 lux
- Farbtemperatur: 3500 K
- softLight
- Dimm-Funktion

**Umwelt und Sicherheit**
- Energieeffizienzklasse: B (auf einer Energieeffizienzklassen-Skala von A+++ bis D)
- Durchschnittlicher Energieverbrauch: 41.3 kWh/Jahr*
- Lüfter-Effizienzklasse: B*
- Beleuchtungs-Effizienzklasse: A*
- Fettfilter-Effizienzklasse: B*
- Geräusch min./max. Normalstufe: 40/56 dB
- Extrem geräuscharmer Betrieb durch spezielle Geräuschdämmung
- Energiesparender Betrieb mit iQdrive-Motortechnologie

**Maße**
- Abluftstutzen Ø 150 mm (Ø 120 mm beiliegend)
- Gerätemaße (HxBxT): 426 x 598 x 290 mm
- Einbaumaße (HxBxT): 385 x 524 x 290 mm
- Gesamtanschlusswert: 146 W
- Für Spezial-Hängeschränke (60 cm breit)

# iQ500, Flachschirmhaube, 60 cm, Edelstahl
# LI67SA560S
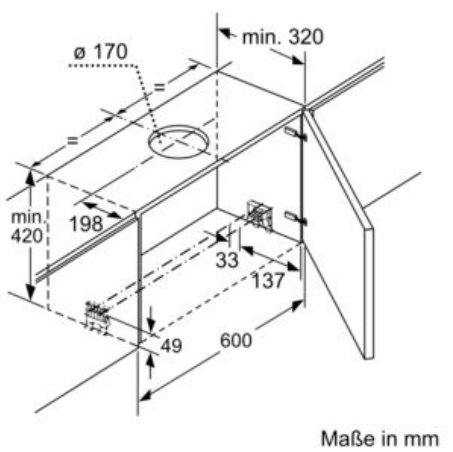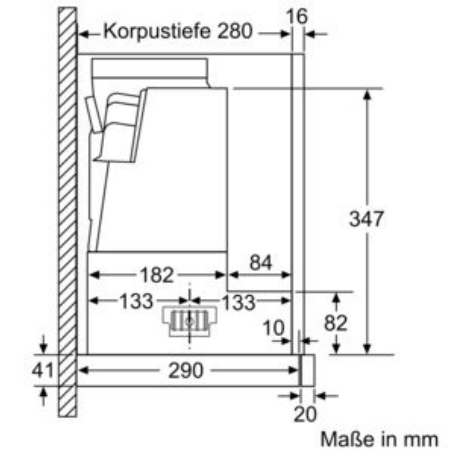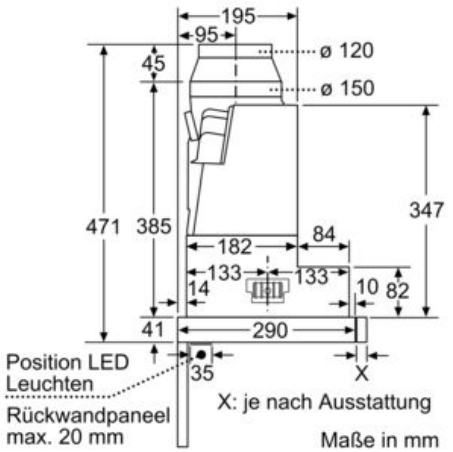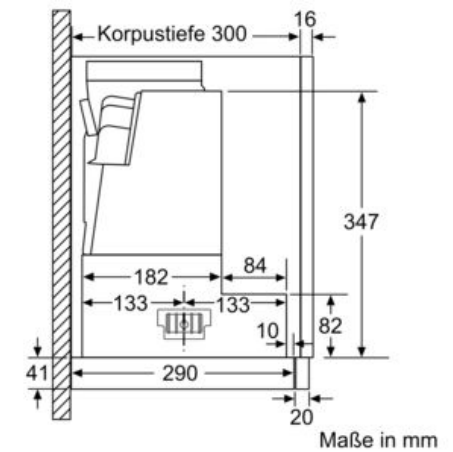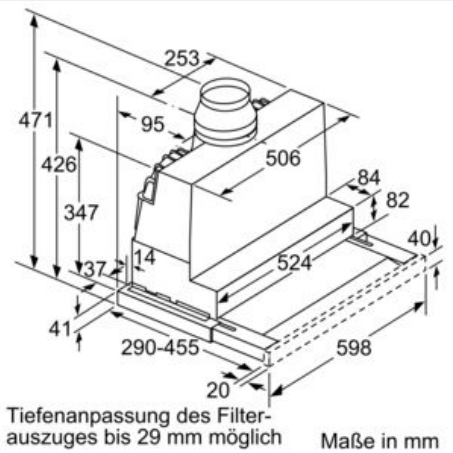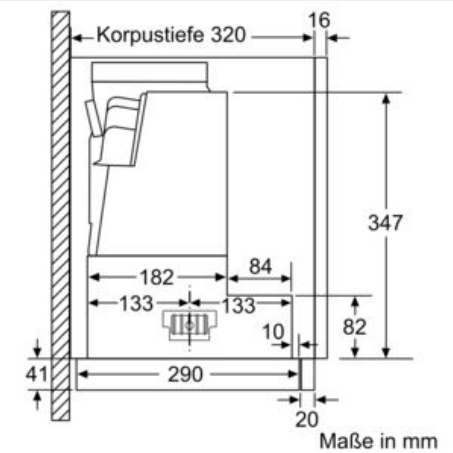
## Maßzeichnungen