SIEMENS

iQ500, Inselhaube, 90 cm, Edelstahl LF98BIP50

A+

Die leistungsstarke Inselesse überzeugt mit hoher Absaugleistung und herausragendem Design.

- ✓ iQdrive-Motor: der leise, leistungsstarke Motor für ein effizientes Absaugen von Gerüchen und Dünsten.
- ✓ LED-Beleuchtung: Erhellt das Kochfeld optimal und stromsparend
- ✓ Intensivstufe mit automatischer Rückschaltung: volle Power - aber nur, solange du sie brauchst.
- ✓ touchControl: Abzugsleistung und LED-Beleuchtung können mit nur einer Berührung eingestellt werden.
- ✓ Intensivstufe mit automatischer Rückschaltung: volle Power - aber nur, solange du sie brauchst.

Sonderzubehör

LZ12510 Montageturmverlängerung 500 mm, LZ12530 Montageturmverlängerung 1000 mm, LZ22CBI14 Clean Air Standard Umluftset, LZ22CXC56 Clean Air Plus Umluftset extern, LZ22FXD51 Long Life Umluftset extern, LZ31XXB16 Clean Air Plus Geruchsfilter (Ersatz), LZ32CBB14 Clean Air Standard Geruchsfilter(Ersatz), LZ53451 Standard Geruchsfilter (Ersatzbedarf), LZ53850 Standard Umluftset, HZG9AS00S Adapter, LZ00XXP00 Long Life Geruchsfilter (Ersatzbedarf), LZ12285 Kaminverlängerung 1100 mm, LZ12310 Adapter für Dachschrägen links / rechts, LZ12385 Kaminverlängerung 1600 mm, LZ12410 Adapter für Dachschrägen vorne/hinten

Ausstattung

Technische Daten

Bauart:	Inselesse/Deckenlüfter
Länge Anschlusskabel:	130.0 cm
Höhe des Kamins:	698-878/698-998 mm
Geräthehöhe:	46 mm
Mindestabstand zur Kochstelle Elektro:	550 mm
Mindestabstand zur Kochstelle Gas:	650 mm
Nettogewicht:	30.1 kg
Steuerung:	elektronisch
Regelung der Leistungsstufen:	3-stufig + 2 Intensiv
Lüfterleistung bei höchster Normalstufe Abluft:	445 m³/h
Lüfterleistung bei Intensivstufe Umluft:	457 m³/h
Lüfterleistung bei höchster Normalstufe Umluft:	353 m³/h
Gebläseleistung bei Intensivstufe-Abluftbetrieb:	867 m³/h
Max. Luftmenge:	445 m³/h
Anzahl der Lampen (Stck):	4
Geräusch:	54 dB(A) re 1 pW
Durchmesser des Abluftstutzens:	120 / 150 mm
Material des Fettfilters:	Edelstahl waschbar
EAN-Nummer:	4242003832127
Anschlusswert:	166 W
Absicherung:	10 A
Spannung:	220-240 V
Frequenz:	50; 60 Hz
Steckerart:	Schuko-/Gardy mit Erdung
Gerätetyp:	Insel
Nachlauffunktion mit automatischer Abschaltung:	10 min

4 242003 832127

SIEMENS

iQ500, Inselhaube, 90 cm, Edelstahl
LF98BIP50

Ausstattung

- Energieeffizienzklasse: A+ (auf einer Energieeffizienzklassen-Skala von A+++ bis D)
- Durchschnittlicher Energieverbrauch: 31.9 kWh/Jahr*
- Lüfter-Effizienzklasse: A*
- Beleuchtungs-Effizienzklasse: A*
- Fettfilter-Effizienzklasse: B*
- Geräusch min./max. Normalstufe: 44/54 dB

Bauform

Design

Betriebsart und Leistung

Betriebsart und Bedienung

Leistung

Umwelt und Sicherheit

Komfort

Maße

Technische Informationen

- Inselesse Edelstahl
- 90 cm
- 90 cm Insel-Esse, Edelstahl
- Wahlweise Abluft- oder Umluftbetrieb
- Für Umluftbetrieb ist ein Standard Umluftset oder ein Clean Air Plus Umluftset (Sonderzubehör) notwendig
- Für Deckenmontage über Kochinseln
- touchControl-Bedienung
- Elektronische Steuerung
- touchControl-Bedienung mit Filterwechselanzeige
- Dunstabzüge für 3 Leistungsstufen + 2 Intensivstufen
- Elektronische Steuerung über touchControl-Bedienung mit Filterwechselanzeige
- touchControl-Bedienung (3 Leistungsstufen + 2 Intensivstufen) mit Filterwechselanzeige
- 3 Leistungsstufen + 2 Intensivstufen
- Intensivstufen mit automatischer Rückstellung
- Automatischer Gebläsenachlauf
- Boost-Funktion
- Innenrahmen, reinigungsfreundlich
- Dimm-Funktion
- softLight
- iQdrive Motor - leiser und leistungsstarker Motor
- Gleichmäßige, helle Beleuchtung mit 4 x 1,5 W LED-Modul
- Beleuchtungsstärke: 423 lux
- Farbtemperatur: 3500 K
- Sättigungsanzeige für Fett - und Geruchsfilter
- Filterabdeckung aus Edelstahl, gelocht und spülmaschinengeeignet
- Metall-Fettfilter, spülmaschinengeeignet
- Abluftleistung nach EN 61591:
- max. Normalbetrieb445m³/h
- Intensivstufe867 m³/h
- Abluftleistung nach EN 61591: max. 867 m³/h
- Max. Lüfterleistung 445 m³/h bei Abluftbetrieb nach EN 61591
- Lüfterleistung nach EN 61591 bei Abluftbetrieb:
- Max. Normalstufe:445m³/h
- Intensivstufe:867 m³/h
- Gerätemaße Umluft mit CleanAir Plus Umluft Set (HxBxT): 812-1044 x 898 x 600 mm
- Geräuschwerte nach EN 60704-2-13 max. Normalstufe Abluftbetrieb: Geräusch, höchste Normal-Stufe: 54 dB dB(A) re 1 pW
- Geräuschwerte nach EN 60704-2-13 bei Abluftbetrieb:
- Max. Normalstufe:54dB(A) re 1 pW
- Intensivstufe:69 dB(A) re 1 pW
- Lieferung mit Rückstauklappe
- Max. Förderleistung: 867 m3/h
- Gerätemaße Abluft (HxBxT): 744-924 x 898 x 600 mm
- Gerätemaße Umluft (HxBxT): 744-1044 x 898 x 600 mm
- Abluftstutzen Ø 150 mm (Ø 120 mm beiliegend)
- Gesamtanschlusswert: 166 W
- Länge Anschlusskabel: 1.3 m mit Stecker
- Spannung: 220 - 240 V
- Bei Einsatz des separat erhältlichen Clean Air Umluftsets (Sonderzubehör) erreicht ihr Gerät im Umluftbetrieb folgende Werte:
- Lüfterleistung: Max. Normalstufe:353m³/h
- Intensivstufe:457m³/h
- Geräuschwerte: Max. Normalstufe:67dB(A) re 1 pW
- Intensivstufe:71 dB(A) re 1 pW

* Gemäß EU-Regulierung Nr. 65/2014

SIEMENS

iQ500, Inselhaube, 90 cm, Edelstahl
LF98BIP50
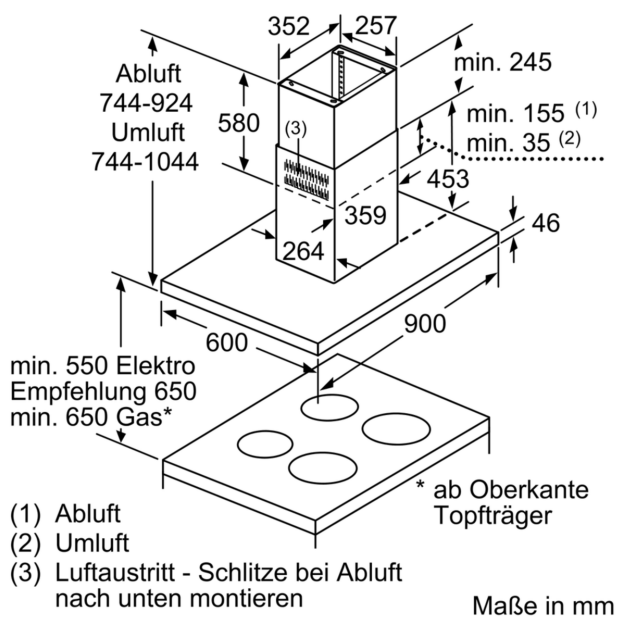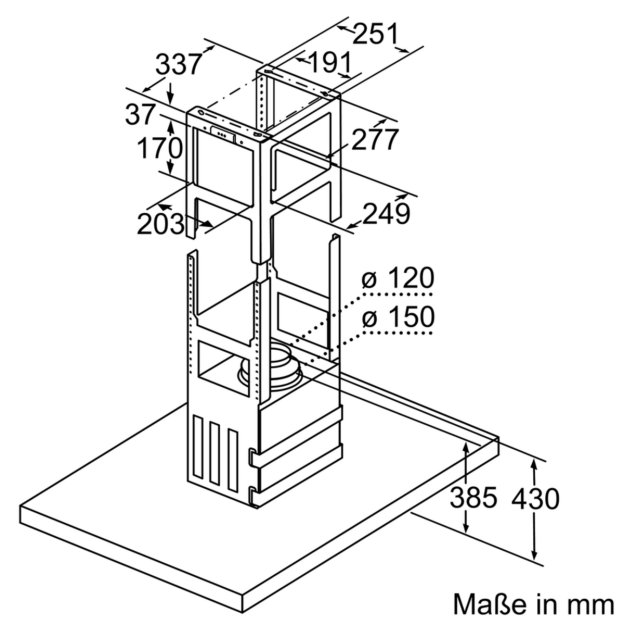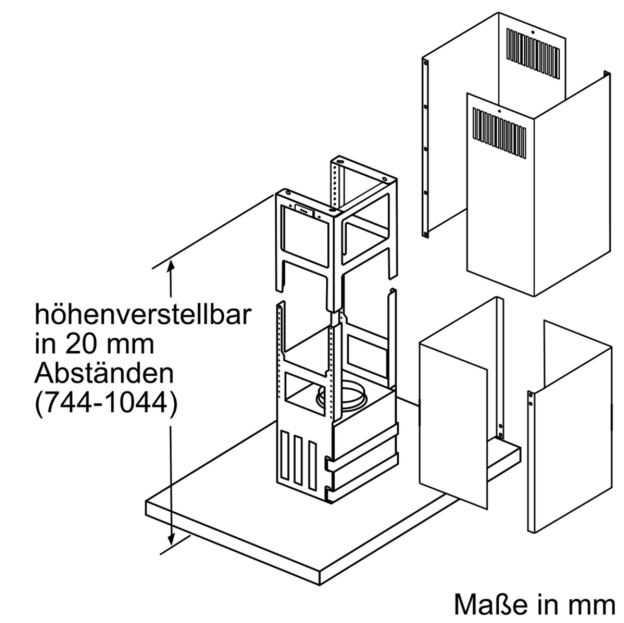
Maßzeichnungen