SIEMENS

iQ300, Inselhaube, 90 cm, Klarglas
LF97GBM50

B

Die Inselesse überzeugt mit effizienter Absaugleistung im Siemens Design.

- ✓ LED-Beleuchtung: Erhellt das Kochfeld optimal und stromsparend
- ✓ Extrem leise: der geräuscharme Dunstabzug, der für Ruhe in der Küche sorgt.
- ✓ touchControl: Abzugsleistung und LED-Beleuchtung können mit nur einer Berührung eingestellt werden.
- ✓ Intensivstufe mit automatischer Rückschaltung: volle Power - aber nur, solange du sie brauchst.

Sonderzubehör

LZ00XXP00 Long Life Geruchsfilter (Ersatzbedarf), LZ12275 Kaminverlängerung 1100 mm, LZ12300 Adapter für Dachschrägen links / rechts, LZ12375 Kaminverlängerung 1600 mm, LZ12400 Adapter für Dachschrägen vorne/hinten, LZ12500 Montageturmverlängerung 500 mm, LZ12520 Montageturmverlängerung 1000 mm, LZ21CGI14 Clean Air Standard Umluftset, LZ21CXC56 Clean Air Plus Umluftset extern, LZ31CXB14 Clean Air Standard Geruchsfilter(Ersatz), LZ31XXB16 Clean Air Plus Geruchsfilter (Ersatz), LZ53251 Standard Geruchsfilter (Ersatzbedarf), LZ53650 Standard Umluftset

Ausstattung

Technische Daten

Bauart:	Inselesse/Deckenlüfter
Länge Anschlusskabel:	130.0 cm
Höhe des Kamins:	698-878/698-998 mm
Geräthehöhe:	46 mm
Mindestabstand zur Kochstelle Elektro:	550 mm
Mindestabstand zur Kochstelle Gas:	650 mm
Nettogewicht:	31.5 kg
Steuerung:	elektronisch
Lüfterleistung bei höchster Normalstufe Abluft:	429 m³/h
Lüfterleistung bei Intensivstufe Umluft:	527 m³/h
Lüfterleistung bei höchster Normalstufe Umluft:	390 m³/h
Gebläseleistung bei Intensivstufe-Abluftbetrieb:	733 m³/h
Anzahl der Lampen (Stck):	4
Geräusch:	60 dB(A) re 1 pW
Durchmesser des Abluftstutzens:	120 / 150 mm
Material des Fettfilters:	Aluminium waschbar
EAN-Nummer:	4242003832103
Anschlusswert:	256 W
Absicherung:	10 A
Spannung:	220-240 V
Frequenz:	50; 60 Hz
Steckerart:	Schuko-/Gardy mit Erdung
Gerätetyp:	Insel

4 242003 832103

SIEMENS

iQ300, Inselhaube, 90 cm, Klarglas
LF97GBM50

Ausstattung

Bauform
- Insel-Esse
- 90 cm
- Glasscheibe mit Glasschirm
- Für Deckenmontage über Kochinseln

Design
- Gleichmäßige, helle Beleuchtung mit 4 x 1,5 W LED-Modul
- Beleuchtungsstärke: 502 lux
- Farbtemperatur: 3500 K

Betriebsart und Leistung
- 3 Leistungsstufen und
- 1 Intensivstufe
- Wahlweise Abluft- oder Umluftbetrieb
- Für Umluftbetrieb ist ein Standard Umluftset oder ein Clean Air Plus Umluftset (Sonderzubehör) notwendig
- Lüfterleistung nach EN 61591 bei Abluftbetrieb:
- Max. Normalstufe:429m³/h
- Intensivstufe:733 m³/h
- Geräuschwerte nach EN 60704-2-13 bei Abluftbetrieb:
- Max. Normalstufe:60dB(A) re 1 pW
- Intensivstufe:71 dB(A) re 1 pW
- Geräusch min./max. Normalstufe: 47/60 dB
- Bei Einsatz des separat erhältlichen Clean Air Umluftsets (Sonderzubehör) erreicht ihr Gerät im Umluftbetrieb folgende Werte:
- Lüfterleistung: Max. Normalstufe:390m³/h
- Intensivstufe:527m³/h
- Geräuschwerte: Max. Normalstufe:67dB(A) re 1 pW
- Intensivstufe:73 dB(A) re 1 pW

Betriebsart und Bedienung
- touchControl-Bedienung (3 Leistungsstufen und
- 1 Intensivstufe) mit LED-Anzeige

Umwelt und Sicherheit
- Energieeffizienzklasse: B (auf einer Energieeffizienzklassen-Skala von A+++ bis D)
- Durchschnittlicher Energieverbrauch: 72.1 kWh/Jahr*
- Lüfter-Effizienzklasse: B*
- Beleuchtungs-Effizienzklasse: A*
- Fettfilter-Effizienzklasse: B*

Komfort
- Intensivstufen mit automatischer Rückstellung
- Innenrahmen, reinigungsfreundlich
- Kondensatormotor
- Metall-Fettfilter, spülmaschinengeeignet

Maße
- Gerätemaße Abluft (HxBxT): 744-924 x 898 x 600 mm
- Gerätemaße Umluft (HxBxT): 744-1044 x 898 x 600 mm
- Gerätemaße Umluft mit CleanAir Plus Umluft Set (HxBxT): 812-1044 x 898 x 600 mm
- Gesamtanschlusswert: 256 W
- Spannung: 220 - 240 V
- Abluftstutzen Ø 150 mm (Ø 120 mm beiliegend)
- Länge Anschlusskabel: 1.3 m mit Stecker

* Gemäß EU-Regulierung Nr. 65/2014

iQ300, Inselhaube, 90 cm, Klarglas
LF97GBM50
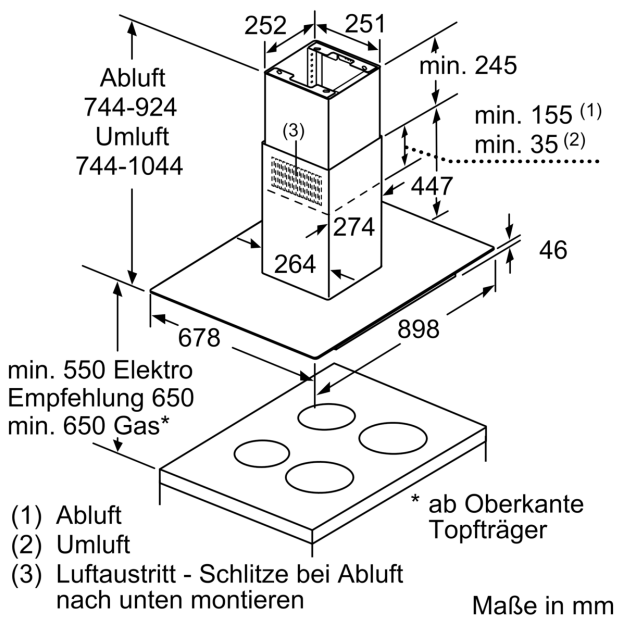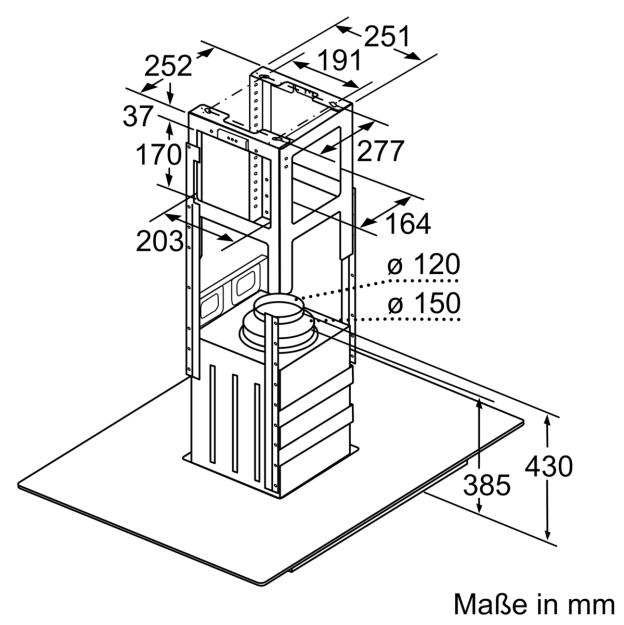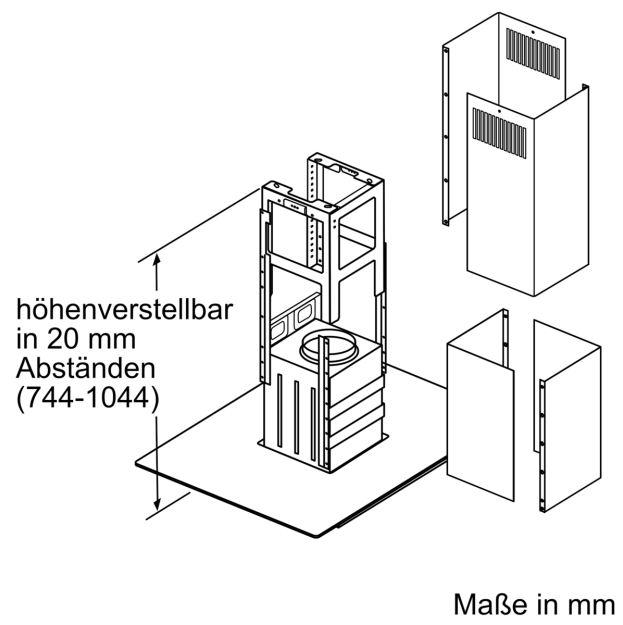
Maßzeichnungen