SIEMENS

iQ700, Wandesse, 90 cm, Klarglas schwarz bedruckt
LC91KWV60

Schrägesse mit herausragendem Design und hoher Abzugsrate für überzeugende Leistung.

- ✓ iQdrive-Motor: der leise, leistungsstarke Motor für ein effizientes Absaugen von Gerüchen und Dünsten.
- ✓ Luftgütesensor mit cookConnect-System: erkennt Dampf und Gerüche und passt die Lüfterleistung automatisch an.
- ✓ Sprachsteuerung: steuere die Funktionen und Beleuchtung deines Dunstabzugs ganz einfach per Sprache.
- ✓ Home Connect: die App, die deinen Dunstabzug smarter macht.
- ✓ Filtersättigung: automatische Erinnerungen die Filter zu reinigen und auszutauschen.

HZG9AS00S	Adapter
LZ00XXP00	Long Life Geruchsfilter (Ersatzbedarf)
LZ10AKR00	Long Life Umluftset (kaminlos)
LZ10AKS00	Long Life Umluftset
LZ10AXK50	Kanalverlängerung 1000 mm
LZ10AXL50	Kanalverlängerung 1500 mm
LZ11AKB16	Clean Air Plus Geruchsfilter (Ersatz)
LZ11AKI16	Clean Air Plus Umluftset
LZ11AKV16	Clean Air Plus Umluftset (kaminlos)
LZ11AXC56	Clean Air Plus Umluftset extern
LZ11AXE61	Kanal Standard schwarz
LZ31XXB16	Clean Air Plus Geruchsfilter (Ersatz)

Bauart:	Wandmontage
Länge Anschlusskabel:	130.0 cm
Geräthehöhe:	323 mm
Mindestabstand zur Kochstelle Elektro:	450 mm
Mindestabstand zur Kochstelle Gas:	650 mm
Nettogewicht:	24.1 kg
Steuerung:	elektronisch
Anzahl der Leistungsstufen:	3-stufig + 2 Intensiv
Lüfterleistung bei höchster Normalstufe Abluft:	525 m³/h
Lüfterleistung bei Intensivstufe Umluft:	512 m³/h
Lüfterleistung bei höchster Normalstufe Umluft:	402 m³/h
Lüfterleistung bei Intensivstufe Abluft:	991 m³/h
Max. Luftmenge:	525 m³/h
Anzahl der Lampen (Stck):	2
Geräusch:	58 dB(A) re 1pW
Durchmesser des Abluftstutzens:	120 / 150 mm
Material des Fettfilters:	Aluminium waschbar
EAN-Nummer:	4242003761069
Anschlusswert:	266 W
Absicherung:	10 A
Spannung:	220-240 V
Frequenz:	50; 60 Hz
Steckerart:	Schuko-/Gardy mit Erdung
Gerätetyp:	Wandmontage

4 242003 761069

SIEMENS

iQ700, Wandesse, 90 cm, Klarglas schwarz bedruckt
LC91KWV60

Bauform
- Schrägesse Schwarz
- 90 cm
- 89 cm Wand-Esse, Schwarz

Betriebsart und Leistung
- Wahlweise Abluft- oder Umluftbetrieb
- Für Umluftbetrieb wird ein Standard-Umluftset oder ein Clean Air Plus Umluft Set (Sonderzubehör) benötigt
- Bei Umluft kaminloser Betrieb möglich
- Lüfterleistung nach EN 61591 bei Abluftbetrieb:
- Max. Normalstufe:525m³/h
- Intensivstufe:991 m³/h
- Geräuschwerte nach EN 60704-2-13 bei Abluftbetrieb:
- Max. Normalstufe:58dB(A) re 1 pW
- Intensivstufe:71 dB(A) re 1 pW
- Bei Einsatz des separat erhältlichen Clean Air Plus Umluftsets (Sonderzubehör) erreicht ihr Gerät im Umluftbetrieb folgende Werte:
- Umluftstufe: Max. Normalbetrieb:497m³/h
- Intensivstufe:781m³/h
- Geräuschwerte Umluft: Max. Normalstufe:68dB(A) re 1 pW
- Intensivstufe:79 dB(A) re 1 pW
- PowerBoost Stellung
- 2Abzugsbereiche: Vorder-und Unterseite

Komfort
- Luftgütesensor climateControl: lässt den Dunstabzug automatisch die Leistungsstufen regulieren
- Metall-Fettfilter, spülmaschinengeeignet
- Sättigungsanzeige für Fett - und Geruchsfilter
- touchSlider-Bedienung (3 Leistungsstufen + 2 Intensivstufen) mit LED-Anzeige, 2x7-Segment-Anzeige
- Intensivstufen mit automatischer Rückstellung
- Automatischer Gebläsenachlauf
- Doppelflutiges Hochleistungsgebläse
- Boost-Funktion
- Innenrahmen, reinigungsfreundlich

Fernstart und Fernüberwachung
- Fernstart und Fernüberwachung für die Vernetzung von Hausgeräten und eine Bedienung per Smartphone oder Tablet (nur in Ländern, in denen Home Connect Service verfügbar ist)
- Die Home Connect Funktionalität lässt sich durch die Einbindung zahlreicher Anwendungen externer Kooperationspartner (Partnering) beliebig erweitern
- Sprachsteuerung über gängige Sprachassistenten möglich
- cookConnect System (mit passendem Kochfeld)
- cookConnect System mit vollautomatischem Lüfterbetrieb, cookConnect System

Design
- Schräg-Esse
- Randabsaugung
- Filterabdeckung aus Glas
- Glasscheibe: schwarz bedruckt
- softLight
- Dimm-Funktion
- Arbeitsplatzbeleuchtung mit 2 x 3 W LED-Modul
- Beleuchtungsstärke: 519 lux
- Farbtemperatur: 3500 K

Umwelt und Sicherheit
- Energieeffizienzklasse: A+ (auf einer Energieeffizienzklassen-Skala von A+++ bis D)
- Durchschnittlicher Energieverbrauch: 38.5 kWh/Jahr*
- Lüfter-Effizienzklasse: A*
- Fettfilter-Effizienzklasse: B*
- Beleuchtungs-Effizienzklasse: A*
- iQdrive Motor - leiser und leistungsstarker Motor

Maße
- Für Wandmontage über Kochstellen
- Abluftstutzen Ø 150 mm (Ø 120 mm beiliegend)
- Gerätemaße Abluft (HxBxT): 930-1200 x 890 x 499 mm
- Gerätemaße Umluft ohne Kamin (HxBxT): 370 x 890 x 499 mm
- Gerätemaße Umluft mit Kamin (HxBxT): 990-1260 x 890 x 499mm
- Gerätemaße Umluft mit CleanAir Plus Umluft Set (HxBxT):
- 1120 x 890 x 499mm - Montage auf Außenkanal
- 1190-1460 x 890 x 499 mm - Montage auf Innenkanal
- Gesamtanschlusswert: 266 W

* Gemäß EU-Regulierung Nr. 65/2014

SIEMENS

iQ700, Wandesse, 90 cm, Klarglas schwarz bedruckt
LC91KWV60

Maße in mm

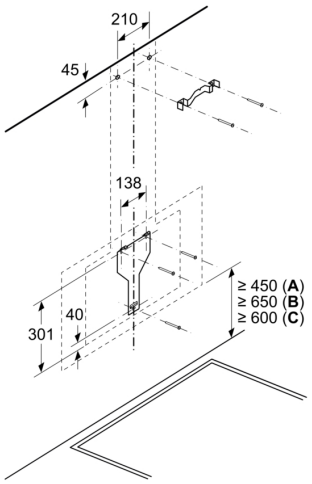

A: Elektro

B: Gas – ab Oberkante Topfträger

C: Elektro – für Australien und Neuseeland

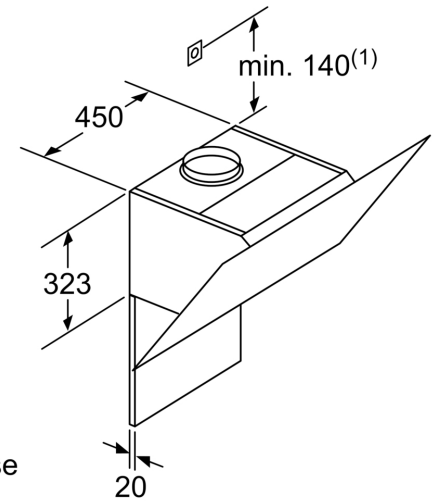

(1) Position für Steckdose

Maximale Stärke der Rückwand beachten.

Maße in mm

Maße in mm

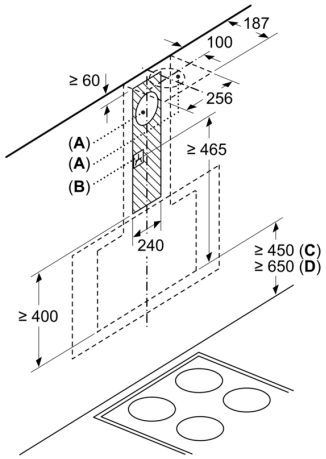

A: Abluft
B: Steckdose

Ab Oberkante Topfträger

C: Elektro
D: Gas

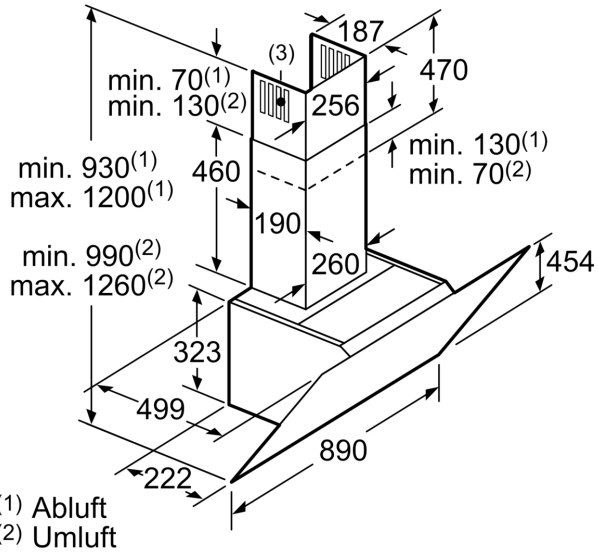

(1) Abluft
(2) Umluft
(3) Luftaustritt - Schlitze bei Abluft nach unten montieren

Maße in mm

SIEMENS

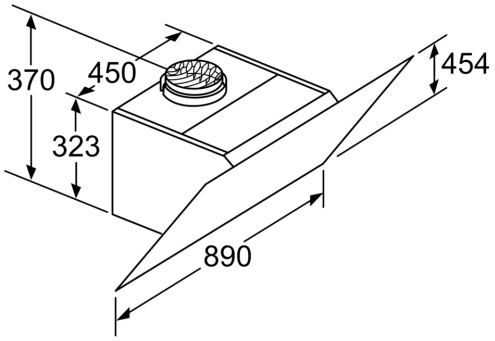

Gerät im Umluftbetrieb
ohne Kanal
Umluftset erforderlich

Maße in mm

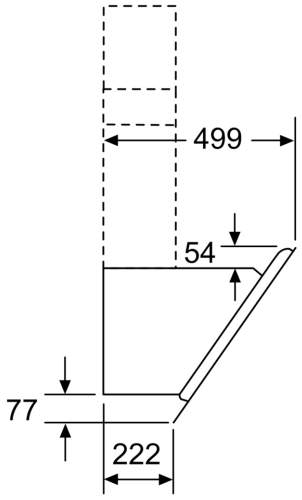

Maße in mm