Serie 4, Kühl-Gefrierkombination mehrtürig, Glasfront, 189.5 x 85.5 cm, Grau, Total No Frost KMC85LEEA







Die Total No Frost French Door Kühl-Gefrierkombination mit VitaFresh XXL<0°C> und XL Gefrierteil. Auf Wiedersehen zu Abtau-Kopfschmerzen und hallo in der XXL-Welt der Frische.

- **XXL Kapazität**: Extra Platz für deine frischen Lebensmittel.
- **VitaFresh XXL <0 °C>**: hält Lebensmittel in extra großen, luft- und temperaturkontrollierten Schubladen länger frisch.
- **Total No Frost**: Du musst nie wieder deinen Gefrierschrank abtauen und es gibt keine Wassertröpfchen an der Rückwand des Kühlschranks.
- **Warnsignal mit Ton oder Licht, wenn die Tür nicht geschlossen ist oder ein Fehler auftritt.**
- **Hochglanz-Rückwand mit Multi Airflow**: gleichmäßige Frischluftzirkulation für konstante Temperaturen.

Technische Daten

Energieeffizienzklasse[1]:	E
Durchschnittlicher Energieverbrauch in Kilowattstunden pro Jahr (kWh/a):	322 kWh/annum
Volumen des Gefrierbereichs:	223 l
Volumen des Kühlbereichs:	324 l
Geräuschwert:	38 dB(A) re 1 pW
Geräusch-Effizienzklasse:	C
Bauform:	Freistehend
Dekorrahmen/ - platte:	Nicht möglich
Höhe:	1895 mm
Gerätebreite:	855 mm
Gerätetiefe:	666 mm
Nischenmaße für Installation mm (HxBxT):	GENERAL.N_A mm
Nettogewicht:	117.3 kg
EAN-Nummer:	4242005441907
Absicherung:	10 A
Türanschlag:	Links und rechts
Spannung:	220-240 V
Frequenz:	50-60 Hz
Länge Anschlusskabel:	240 cm
Anzahl Verdichter:	1
Anzahl unabhängiger Kühlkreisläufe:	1
Innenlüfter:	Ja
Scharniere wechselbar:	Nein
Anzahl höhenverstellbarer Ablagen im Kühlbereich:	4
Flaschenregale:	Nein
Frostfree System:	Kühlschrank und Gefriergerät
Gerätetyp:	Freistehend

4 242005 441907

[1] Auf einer Energieeffizienzklassen-Skala von A bis G

Serie 4, Kühl-Gefrierkombination mehrtürig, Glasfront, 189.5 x 85.5 cm, Grau, Total No Frost KMC85LEEA

Die Total No Frost French Door Kühl-Gefrierkombination mit VitaFresh XXL<0°C> und XL Gefrierteil. Auf Wiedersehen zu Abtau-Kopfschmerzen und hallo in der XXL-Welt der Frische.

Highlights
- Abmessungen des Gerätes (H x B x T): 1895x855x666 mm
- Energieeffizienzklasse[1]: E
- Nie wieder abtauen
- Volumen des Kühlbereichs: 324 l
- Volumen des Gefrierbereichs: 223 l
- Geräuschwert: 38 dB(A) re 1 pW
- Liste der Warnmeldungen: Offene Tür Gefrierfach, Offene Tür Kühlfach

Allgemein
- Farbe: grau
- Türanschlag: Links und rechts
- Scharnierart: Flachscharnier
- Griffdesign: Horizontal integrierter Griff
- Automatisches Abtauen: Total No Frost
- Eis-/Wasserspender: Nicht zutreffend
- Bedienelemente: Taste
- Gesamtvolumen des Produkts (EU 2017/1369): 547 l
- Energieeffizienzklasse[2]: E
- Durchschnittlicher Energieverbrauch in Kilowattstunden pro Jahr (kWh/a): 322 kWh/annum
- Volumen des Kühlbereichs: 324 l
- Volumen des Gefrierbereichs: 223 l
- Geräuschwert: 38 dB(A) re 1 pW
- Geräusch-Effizienzklasse: C
- Klimaklasse (EU 2017/1369): Erweiterter gemäßigter Temperaturbereich, Gemäßigter Temperaturbereich, Subtropisch, Tropisch
- Spannung: 220-240 V

Größe und Gewicht
- Abmessungen des Gerätes (H x B x T): 1895x855x666 mm
- Abmessungen des verpackten Gerätes: 1971x925x729 mm
- Nettogewicht: 117,3 kg
- Bruttogewicht: 126,0 kg
- Länge Anschlusskabel: 240 cm

Spezifische Funktionen
- Liste der Warnmeldungen: Offene Tür Gefrierfach, Offene Tür Kühlfach
- Total No Frost
- Art Display: 7-Segment
- Super Kühlen
- Super Gefrieren

Kühlteil
- Anzahl Ablageflächen Kühlteil: 3
- Anzahl höhenverstellbarer Ablagen im Kühlbereich: 4
- Anzahl Türabsteller - Kühlteil: 4
- Beleuchtung im Kühlteil: LED

Gefrierteil
- Sternekennzeichnung: 4
- Lagerung bei Stromausfall (h): 10 h
- Anzahl Gefrierschubladen (Stck): 8
- Anzahl Gefrierfächer mit Klappen (Stck): 0

Vernetzung

[1] Auf einer Energieeffizienzklassen-Skala von A bis G
[2] Auf einer Energieeffizienzklassen-Skala von A bis G

Serie 4, Kühl-Gefrierkombination mehrtürig, Glasfront, 189.5 x 85.5 cm, Grau, Total No Frost
KMC85LEEA

Maße in mm

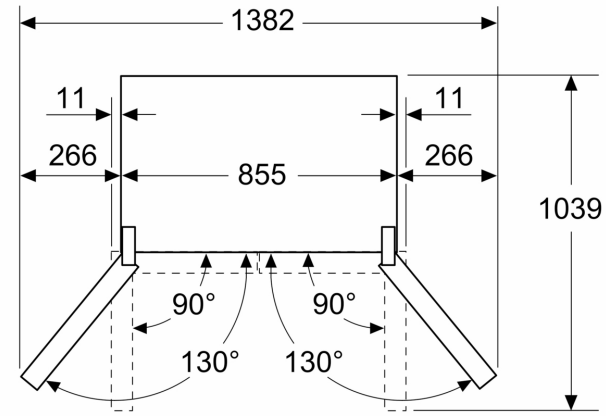

Maße in mm

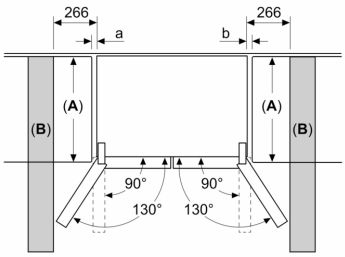

A	a	b
≤ 600	20	20
600 < A ≤ 650	36	36
650 < A ≤ 700	78	78
> 700	266	266

A: Möbel- oder Arbeitsplattentiefe

B: Wand
Schubladen ausziehbar und herausnehmbar bei 90° geöffneter Tür