SIEMENS

iQ500, Einbau-Kühl-Gefrier-Kombination mit Gefrierbereich unten, 177.2 x 55.8 cm, Flachscharnier KI86NAFF0

Sonderzubehör

KS10Z020	Flaschenablage
KSGGZM00	Butterdose

coolEfficiency Einbau-Kühl-Gefrier-Kombination mit hyperFresh plus Box für bis zu 2x länger frisches Obst und Gemüse sowie noFrost, um nie wieder abzutauen.

- ✓ Hält Obst und Gemüse bis zu 2x länger frisch und knackig - hyperFresh Plus.
- ✓ noFrost: nie wieder abtauen.
- ✓ LED-Licht: schneller Überblick über den Inhalt deines Kühlschranks dank heller, gleichmäßiger Ausleuchtung.
- ✓ bigBox: zusätzlicher Platz für großes Gefriergut.
- ✓ Alle Lebensmittel im Blick und in Reichweite auf beweglichen Glasablagen - easyAccess.

Ausstattung

Technische Daten

Energieeffizienzklasse: ..... F
Durchschnittlicher Energieverbrauch in Kilowattstunden pro Jahr (kWh/a) (EU 2017/1369): ..... 277 kWh/annum
Summe der Volumen der Tiefkühlfächer (EU 2017/1369): ..... 67 l
Summe der Volumen der Kaltlagerfächer und Kühlfächer: ..... 187 l
Geräuschwert: ..... 39 dB(A) re 1 pW
Geräusch-Effizienzklasse: C
Bauform: ..... Einbau
Dekorrahmen/ - platte: ..... Möglich mit Zubehör
Höhe: ..... 1772 mm
Gerätebreite: ..... 558 mm
Gerätetiefe: ..... 545 mm
Min. Nischenmaße für Installation (H x B x T): ... 1775.0 x 560 x 550 mm
Nettogewicht: ..... 67.6 kg
Anschlusswert: ..... 90 W
Absicherung: ..... 10 A
Türöffnung: ..... Rechts wechselbar
Spannung: ..... 220-240 V
Frequenz: ..... 50 Hz
Länge Anschlusskabel: ..... 230.0 cm
Anzahl Verdichter: 1
Anzahl unabhängiger Kühlkreisläufe: 2
Innenlüfter: ..... Ja
Scharniere wechselbar: ..... Ja
Anzahl verstellbarer Ablagen-Kühlteil (Stck): 4
Flaschenregale: ..... Nein
Frostfree System: ..... Gefriergeräte
Gerätetyp: ..... Vollintegriert

4 242003 850671

SIEMENS

iQ500, Einbau-Kühl-Gefrier-Kombination mit Gefrierbereich unten, 177.2 x 55.8 cm, Flachscharnier KI86NAFF0

Ausstattung

Leistung und Verbrauch
- Energieeffizienzklasse: F
- Nutzinhalt gesamt: 254 l
- Nutzinhalt Kühlfächer: 187 l
- Nutzinhalt Tiefkühlfächer: 67 l
- Gefriervermögen in 24 Std.: 6 kg
- Energieverbrauch / Jahr: 277 kWh/a
- Klimaklasse: SN-ST
- SuperGefrieren: ja
- Geräuscheffizienzklasse / Geräusch-Wert: C / 39 dB
- Lagerzeit bei Störung : 9 h
- Auf Basis der Ergebnisse der Normprüfung über 24 Std. Tatsächlicher Verbrauch abhängig von Nutzung/Standort des Geräts.

Design
- LED Beleuchtung

Komfort und Sicherheit
- Elektronische Temperaturregelung, exakt digital ablesbar
- freshSense - Konstante Temperatur durch intelligente Sensortechnik
- Getrennte Temperaturregelung für Kühl- und Gefrierraum
- Super-Taste: superKühlen
- Super Gefrieren mit Eingefrierautomatik
- Urlaubsschaltung
- Akustischer Türalarm
- Optisches und akustisches Warnsystem bei Temperaturanstieg, mit Memory-Funktion

Kühlteil
- 5 Abstellflächen aus Sicherheitsglas (4 höhenverstellbar), davon ein varioShelf (teilbare Glasablage)
- 5 Türabsteller, davon 1 Butter-/Käsefach

Frischhaltesystem
- 1 hyperFresh plus Box mit Feuchteregelung - hält Obst und Gemüse bis zu 2x länger frisch

Gefrierteil
- noFrost - nie wieder abtauen!
- varioZone - für flexible Nutzung des Gefrierraums
- 3transparente Gefriergut-Schubladen, davon
- 1 bigBox

Maße
- Gerätemaße (H x B x T): 177.2 cm x 55.8 cm x 54.5 cm
- Nischenmaße (H x B x T): 177.5 cm x 56.0 cm x 55.0 cm

Technische Informationen
- Türanschlag rechts, wechselbar
- Anschlusswert: 90 W
- 220 - 240 V
- Transportgriffe

Zubehör
- 3 x Eierablage, 1 x Eiswürfelschale, 1 x Flaschenkamm in Türabsteller
- Flaschenkamm

SIEMENS

iQ500, Einbau-Kühl-Gefrier-Kombination mit Gefrierbereich unten, 177.2 x 55.8 cm, Flachscharnier KI86NAFF0

Maßzeichnungen

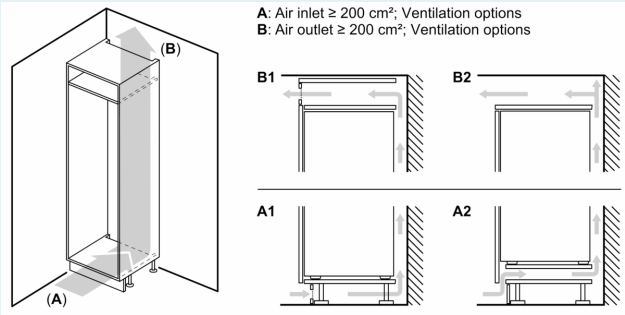

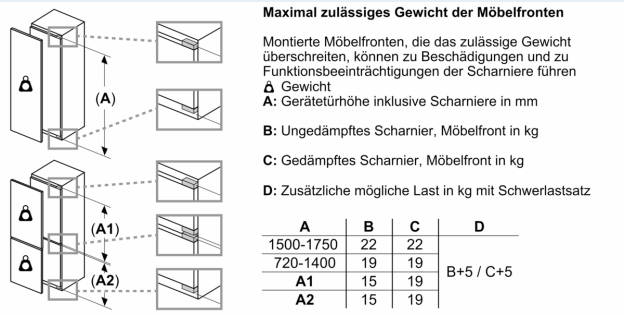

A	B	C	D
1500-1750	22	22	B+5 / C+5
720-1400	19	19	
A1	15	19	
A2	15	19	

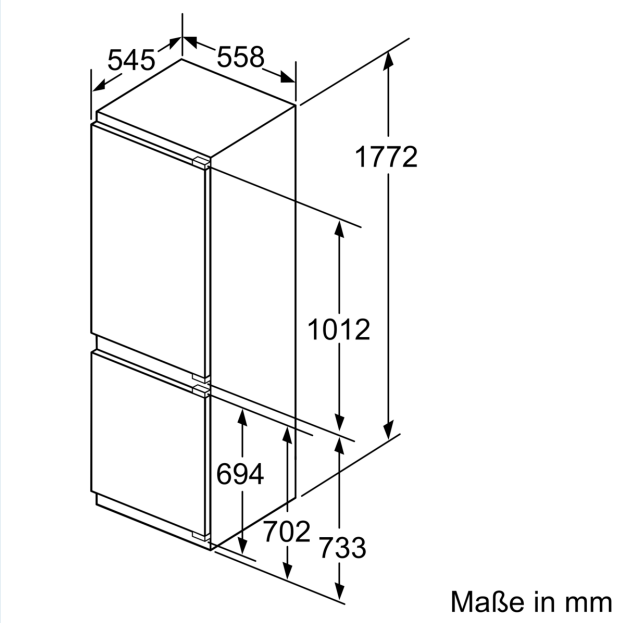

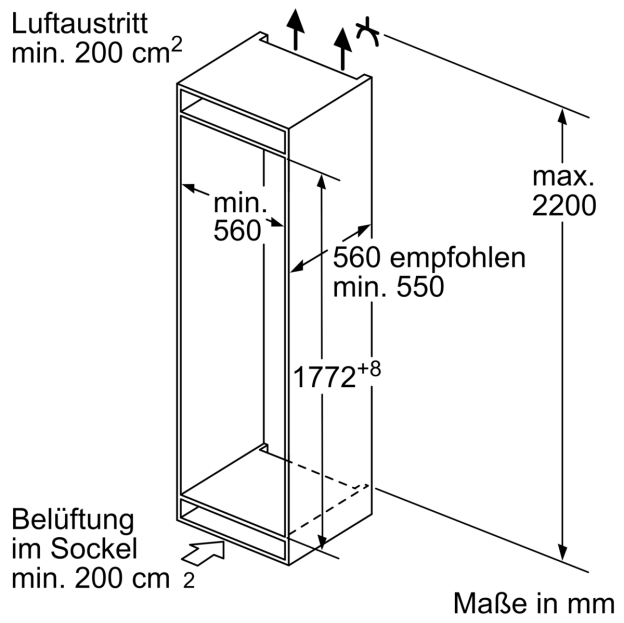

SIEMENS

Maßzeichnungen

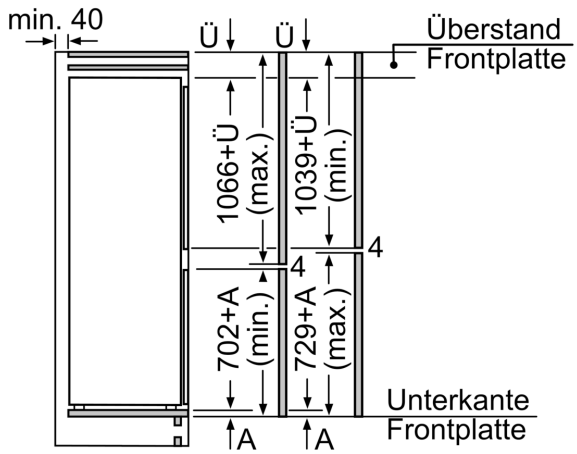

Die angegebenen Möbeltürmaße gelten für eine Türfuge von 4 mm.

Maße in mm

Maße in mm
Empfehlung Spaltmaße für Flachscharnier

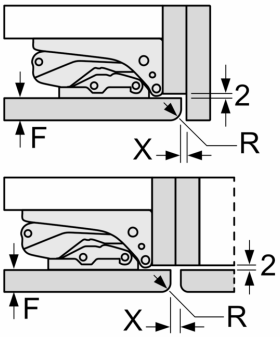

F	R	X
16-19	0-3	2,5
20	0-1	3
	2-3	2,5
21	0-1	3
	2-3	2,5
22	0	4
	1	3,5
	2-3	3

Die in der Tabelle empfohlenen Spaltmasse sind einzuhalten, um eine kollisionsfreie Öffnung der Gerätetüre zu gewährleisten und Beschädigungen am Küchenmöbel zu vermeiden.