SIEMENS

# iQ500, Einbau-Kühl-Gefrier-Kombination mit Gefrierbereich unten, 177.2 x 55.8 cm, Flachscharnier mit Softeinzug KI86NADF0

| | |
|---|---|
| KS10Z020 | Flaschenablage |
| KSGGZM00 | Butterdose |

**coolEfficiency Einbau-Kühlschrank mit hyperFresh plus Box für bis zu 2 mal längere Frische bei Obst und Gemüse, flexiblem varioShelf und softClosing Tür.**

- ✓ hyperFresh Plus: längere Frische für Obst und Gemüse.
- ✓ noFrost: nie wieder abtauen.
- ✓ LED-Licht: schneller Überblick über den Inhalt deines Kühlschranks dank heller, gleichmäßiger Ausleuchtung.
- ✓ bigBox: zusätzlicher Platz für großes Gefriergut.
- ✓ softClosing: deine Kühlschranktür ist immer ordentlich geschlossen.

| | |
|---|---|
| Energieeffizienzklasse: | F |
| Durchschnittlicher Energieverbrauch in Kilowattstunden pro Jahr (kWh/a) (EU 2017/1369): | 277 kWh/annum |
| Summe der Volumen der Tiefkühlfächer (EU 2017/1369): | 67 l |
| Summe der Volumen der Kaltlagerfächer und Kühlfächer: | 187 l |
| Geräuschwert: | 39 dB(A) re 1pW |
| Geräusch-Effizienzklasse: | C |
| Bauform: | Einbau |
| Dekorrahmen/ - platte: | Nicht möglich |
| Höhe: | 1772 mm |
| Gerätebreite: | 558 mm |
| Gerätetiefe: | 545 mm |
| Min. Nischenmaße für Installation (H x B x T): | 1775.0 x 560 x 550 mm |
| Nettogewicht: | 68.0 kg |
| Anschlusswert: | 90 W |
| Absicherung: | 10 A |
| Türöffnung: | Rechts wechselbar |
| Spannung: | 220-240 V |
| Frequenz: | 50 Hz |
| Länge Anschlusskabel: | 230.0 cm |
| Anzahl Verdichter: | 1 |
| Anzahl unabhängiger Kühlkreisläufe: | 2 |
| Innenlüfter: | Ja |
| Scharniere wechselbar: | Ja |
| Anzahl höhenverstellbarer Ablagen im Kühlbereich: | 4 |
| Flaschenregale: | Nein |
| Frostfree System: | Gefriergeräte |
| Gerätetyp: | Vollintegriert |

4 242003 850664

SIEMENS

# iQ500, Einbau-Kühl-Gefrier-Kombination mit Gefrierbereich unten, 177.2 x 55.8 cm, Flachscharnier mit Softeinzug KI86NADF0

- KI86NADF0
- SmartCool
- noFrost, Einbau-Kühl-Gefrier-Kombination
- Flachscharnier-Technik, softEinzug mit Türdämpfung
- easy Installation

**Leistung und Verbrauch**

- Energieeffizienzklasse: F
- Nutzinhalt gesamt: 254 l
- Nutzinhalt Kühlfächer: 187 l
- Nutzinhalt Tiefkühlfächer: 67 l
- Gefriervermögen in 24 Std.: 6 kg
- Energieverbrauch / Jahr: 277 kWh/a
- Klimaklasse: SN-ST
- SuperGefrieren: ja
- Geräuscheffizienzklasse / Geräusch-Wert: C / 39 dB
- Lagerzeit bei Störung : 9 h
- Auf Basis der Ergebnisse der Normprüfung über 24 Std. Tatsächlicher Verbrauch abhängig von Nutzung/Standort des Geräts.

**Design**

- LED Beleuchtung

**Komfort und Sicherheit**

- Elektronische Temperaturregelung digital ablesbar
- freshSense - Konstante Temperatur durch intelligente Sensortechnik
- Getrennte Temperaturregelung für Kühl- und Gefrierraum
- Super-Taste: superKühlen
- Super Gefrieren mit Eingefrierautomatik
- Urlaubsschaltung
- Akustischer Türalarm
- Optisches und akustisches Warnsystem bei Temperaturanstieg, mit Memory-Funktion

**Kühlteil**

- 5 Abstellflächen aus Sicherheitsglas (4 höhenverstellbar), davon ein varioShelf (teilbare Glasablage)
- 5 Türabsteller, davon 1 Butter-/Käsefach

**Frischhaltesystem**

- 1 hyperFresh plus Box mit Feuchteregelung - hält Obst und Gemüse bis zu 2x länger frisch

**Gefrierteil**

- noFrost - nie wieder abtauen!
- varioZone - für flexible Nutzung des Gefrierraums
- 3transparente Gefriergut-Schubladen, davon
- 1 bigBox

**Maße**

- Gerätemaße ( H x B x T): 177.2 cm x 55.8 cm x 54.5 cm
- Nischenmaße (H x B x T): 177.5 cm x 56.0 cm x 55.0 cm

**Technische Informationen**

- Türanschlag rechts, wechselbar
- Anschlusswert: 90 W
- 220 - 240 V

**Zubehör**

- 1 x Flaschenkamm in Türabsteller, 3 x Eierablage, 1 x Eiswürfelschale
- Flaschenkamm

SIEMENS

# iQ500, Einbau-Kühl-Gefrier-Kombination mit Gefrierbereich unten, 177.2 x 55.8 cm, Flachscharnier mit Softeinzug KI86NADF0

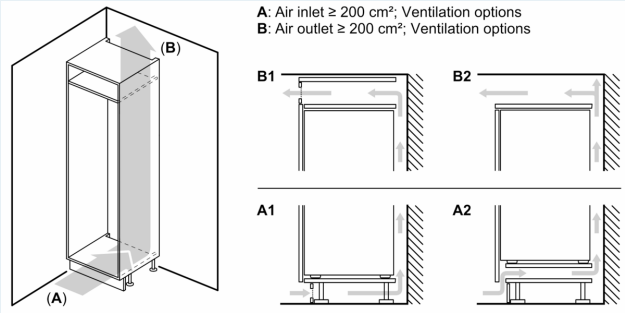


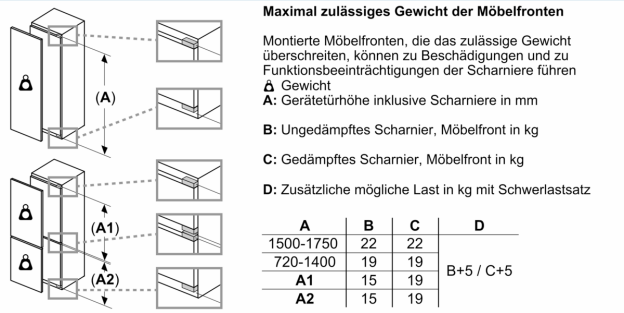


| A | B | C | D |
|---|---|---|---|
| 1500-1750 | 22 | 22 | B+5 / C+5 |
| 720-1400 | 19 | 19 | |
| A1 | 15 | 19 | |
| A2 | 15 | 19 | |

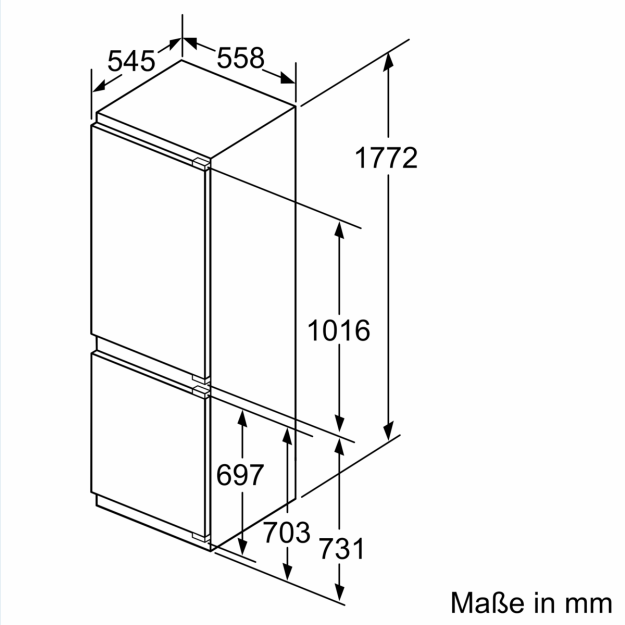


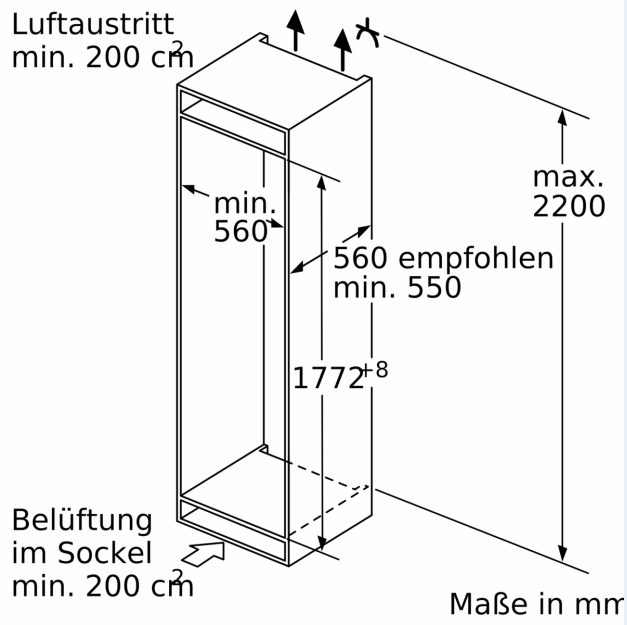

SIEMENS

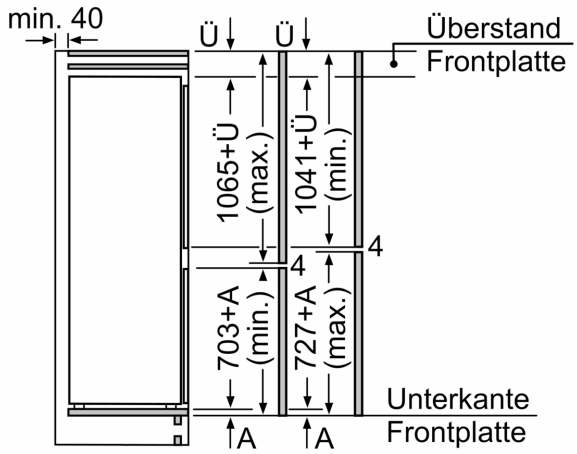


Die angegebenen Möbeltürmaße gelten für eine Türfuge von 4 mm.

Maße in mm

Maße in mm
Empfehlung Spaltmaße für Flachscharnier

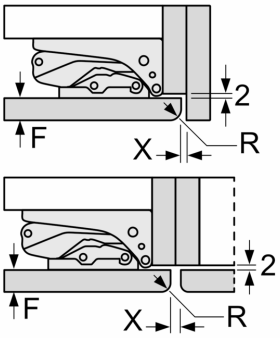


| F | R | X |
|---|---|---|
| 16-19 | 0-3 | 2,5 |
| 20 | 0-1 | 3 |
| | 2-3 | 2,5 |
| 21 | 0-1 | 3 |
| | 2-3 | 2,5 |
| 22 | 0 | 4 |
| | 1 | 3,5 |
| | 2-3 | 3 |

Die in der Tabelle empfohlenen Spaltmasse sind einzuhalten, um eine kollisionsfreie Öffnung der Gerätetüre zu gewährleisten und Beschädigungen am Küchenmöbel zu vermeiden.