SIEMENS

# iQ100, Einbau-Kühlschrank mit Gefrierfach, 102.1 x 54.1 cm, Schleppscharnier
# KI32LNSE0

## Einbau Kühlschrank mit **** Gefrierfach, heller LED-Beleuchtung und autoAirflow für optimale Aufbewahrungsbedienungen Ihrer Lebensmittel.

- ✓ LED-Licht: schneller Überblick über den Inhalt deines Kühlschranks dank heller, gleichmäßiger Ausleuchtung.
- ✓ superKühlen: senkt die Temperatur für eine bestimmte Zeit, um frische Lebensmittel schnell herunterzukühlen.
- ✓ autoAirflow: optimale Luftzirkulation und gleichmäßige Kühlung auf allen Ebenen für längere Frische.
- ✓ safetyGlas-Ablagen: extrastarkes und leicht zu reinigendes Sicherheitsglas.

## Zubehör

1 x Eiswürfelschale

## Sonderzubehör

| | |
|---|---|
| KS6BZR00 | Flaschenablage |
| KSGG0MZ0 | Butterdose |

## Ausstattung

### Technische Daten

Energieeffizienzklasse[1]: ..... E
Durchschnittlicher Energieverbrauch in Kilowattstunden pro Jahr (kWh/a) (EU 2017/1369): ..... 145 kWh/annum
Summe der Volumen der Tiefkühlfächer (EU 2017/1369): ..... 15 l
Summe der Volumen der Kaltlagerfächer und Kühlfächer: ..... 132 l
Geräuschwert: ..... 35 dB(A) re 1pW
Geräusch-Effizienzklasse: ..... B
Bauform: ..... Einbau
Dekorrahmen/ - platte: ..... Nicht möglich
Höhe: ..... 1021 mm
Gerätebreite: ..... 541 mm
Gerätetiefe: ..... 548 mm
Nischenmaße für Installation mm (HxBxT): .... 1025 x 560 x 550 mm
Nettogewicht: ..... 33.8 kg
Absicherung: ..... 10 A
Türöffnung: ..... Rechts wechselbar
Spannung: ..... 220-240 V
Frequenz: ..... 50 Hz
Länge Anschlusskabel: ..... 230.0 cm
Anzahl Verdichter: ..... 1
Anzahl unabhängiger Kühlkreisläufe: ..... 1
Innenlüfter: ..... Nein
Scharniere wechselbar: ..... Ja
Anzahl verstellbarer Ablagen-Kühlteil (Stck): ..... 2
Flaschenregale: ..... Nein
EAN-Nummer: ..... 4242003918074
Marke: ..... Siemens
Internationale Bestellbezeichnung: ..... KI32LNSE0
Gerätetyp: ..... Kühlschrank
Frostfree System: ..... Nicht zutreffend
Gerätetyp: ..... Vollintegriert
Integriertes Zubehör: ..... 1 x Eiswürfelschale

4 242003 918074

[1] Auf einer Energieeffizienzklassen-Skala von A bis G

SIEMENS

# iQ100, Einbau-Kühlschrank mit Gefrierfach, 102.1 x 54.1 cm, Schleppscharnier
# KI32LNSE0

## Ausstattung

- KI32LNSE0
- Einbau-Kühlautomat
- easy Installation
- Schlepptür-Technik,

**Leistung und Verbrauch**
- Energieeffizienzklasse: E
- Energieverbrauch / Jahr: 145 kWh/a
- Nutzinhalt gesamt: 147 l
- Geräuscheffizienzklasse / Geräusch-Wert: B / 35 dB
- Klimaklasse: SN-ST

**Design**
- LED Beleuchtung

**Komfort und Sicherheit**
- Elektronische Temperaturregelung über LED ablesbar
- Super-Taste: superKühlen

**Kühlteil**
- Nutzinhalt Kühlfächer: 132 l
- 3 Abstellflächen aus Sicherheitsglas, davon 2 x höhenverstellbar
- 1 Flaschenabsteller
- 3 Türabsteller

**Frischhaltesystem**
- 1 freshBox

**Gefrierteil**
- Nutzinhalt Tiefkühlfächer: 15 l
- Lagerzeit bei Störung : 10 h
- Gefriervermögen in 24 Std.: 3 kg
- 1 Gefrierfach mit Klappe

**Maße**
- Gerätemaße ( H x B x T): 102.1 cm x 54.1 cm x 54.8 cm
- Nischenmaße (H x B x T): 102.5 cm x 56.0 cm x 55.0 cm

**Technische Informationen**
- Länge des Anschlusskabel: 230 cm
- 220 - 240 V

**Zubehör**
- 1 x Eiswürfelschale

**Länderspezifische Optionen**
- Auf Basis der Ergebnisse der Normprüfung über 24 Std. Tatsächlicher Verbrauch abhängig von Nutzung/Standort des Geräts.

**Umwelt und Sicherheit**

**Montage**

**Sonderzubehör**

SIEMENS

# iQ100, Einbau-Kühlschrank mit Gefrierfach, 102.1 x 54.1 cm, Schleppscharnier
# KI32LNSE0
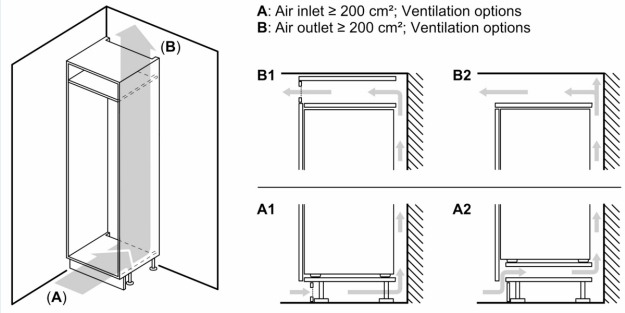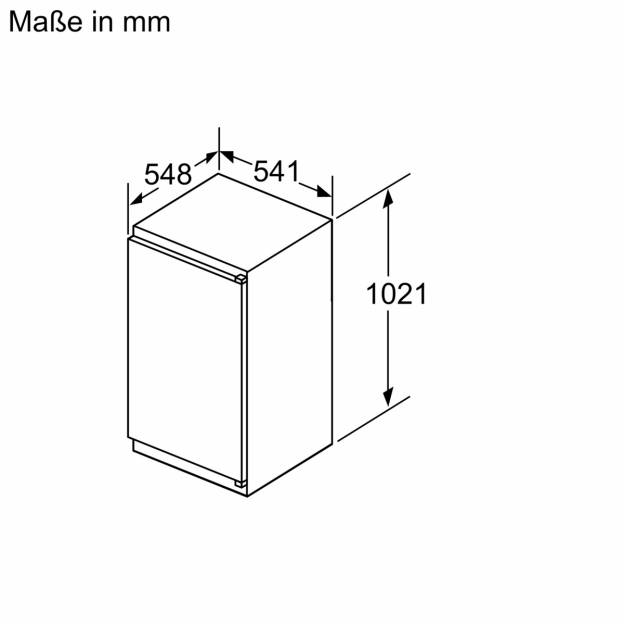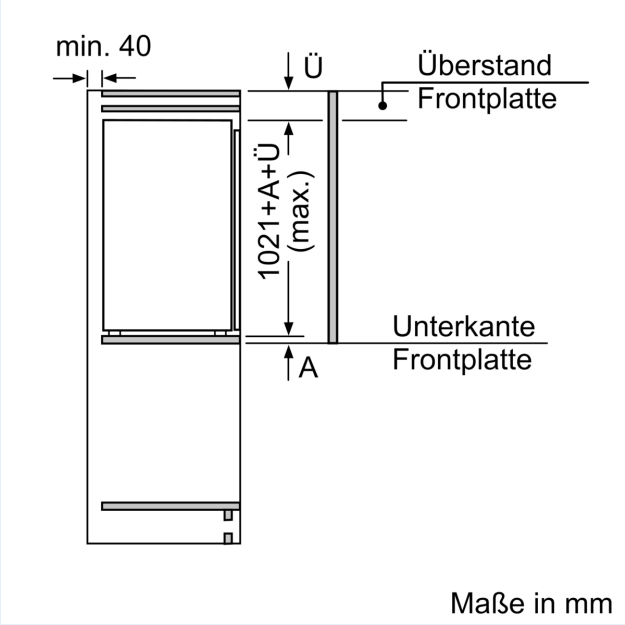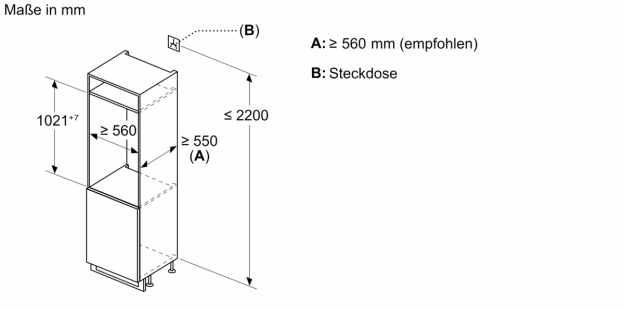
## Maßzeichnungen