SIEMENS

iQ300, Einbau-Kühlschrank mit Gefrierfach, 88 x 56 cm, Flachscharnier
KI22LVFE0

Zubehör

3 x Eierablage, 1 x Eiswürfelschale

Sonderzubehör

KF20ZAX0	Türfront mit Alu-Dekorrahmen
KF20ZSX0	Edelstahl-Türfront
KSGGZM00	Butterdose

Einbau-Kühlschrank mit ** Gefrierfach, besonders stabilen Türablagen, heller LED-Beleuchtung und autoAirflow für optimale Lagerbedingungen der Lebensmittel.**

- ✓ LED-Licht: schneller Überblick über den Inhalt deines Kühlschranks dank heller, gleichmäßiger Ausleuchtung.
- ✓ superCooling: Senkt die Temperatur für eine bestimmte Zeit, um frische Lebensmittel schnell herunterzukühlen.
- ✓ autoAirflow: optimale Luftzirkulation und gleichmäßige Kühlung auf allen Ebenen für längere Frische.
- ✓ safetyGlas-Ablagen: extrastarkes und leicht zu reinigendes Sicherheitsglas.

Ausstattung

Technische Daten

Energieeffizienzklasse: ..... E
Durchschnittlicher Energieverbrauch in Kilowattstunden pro Jahr (kWh/a) (EU 2017/1369): ..... 144 kWh/annum
Summe der Volumen der Tiefkühlfächer (EU 2017/1369): ..... 15 l
Summe der Volumen der Kaltlagerfächer und Kühlfächer: ..... 104 l
Geräuschwert: ..... 35 dB(A) re 1 pW
Geräusch-Effizienzklasse: ..... B
Bauform: ..... Einbau
Dekorrahmen/ - platte: ..... Möglich mit Zubehör
Höhe: ..... 874 mm
Gerätebreite: ..... 541 mm
Gerätetiefe: ..... 548 mm
Min. Nischenmaße für Installation (H x B x T): ..880 x 560 x 550 mm
Nettogewicht: ..... 31.2 kg
Absicherung: ..... 10 A
Türöffnung: ..... Rechts wechselbar
Spannung: ..... 220-240 V
Frequenz: ..... 50 Hz
Länge Anschlusskabel: ..... 230.0 cm
Anzahl Verdichter: 1
Anzahl unabhängiger Kühlkreisläufe: 1
Innenlüfter: ..... Nein
Scharniere wechselbar: ..... Ja
Anzahl verstellbarer Ablagen-Kühlteil (Stck): 1
Flaschenregale: ..... Ja
EAN-Nummer: 4242003917084
Marke: ..... Siemens
Internationale Bestellbezeichnung: KI22LVFE0
Gerätetyp: ..... Kühlschrank
Frostfree System: ..... Nein
Gerätetyp: ..... Vollintegriert
Integriertes Zubehör: ..... 3 x Eierablage, 1 x Eiswürfelschale

4 242003 917084

SIEMENS

iQ300, Einbau-Kühlschrank mit Gefrierfach, 88 x 56 cm, Flachscharnier
KI22LVFE0

Ausstattung

- KI22LVFE0
- Flachscharnier-Technik,
- EasyInstallation

Leistung und Verbrauch
- Energieeffizienzklasse: E
- Nutzinhalt gesamt: 119 l
- Nutzinhalt Kühlfächer: 104 l
- Energieverbrauch / Jahr: 144 kWh/a
- Klimaklasse: SN-ST
- Geräuscheffizienzklasse / Geräusch-Wert: B / 35 dB

Design
- LED Beleuchtung

Komfort und Sicherheit
- Elektronische Temperaturregelung über LED ablesbar
- Abtau-Automatik im Kühlteil
- Super-Taste: superKühlen
- SuperGefrieren: ja
- Akustischer Türalarm

Kühlteil
- Flaschenwelle für zwei Flaschen

Frischhaltesystem
- 1 freshBox

Gefrierteil
- Nutzinhalt Tiefkühlfächer: 15 l
- Gefriervermögen in 24 Std.: 3 kg
- Lagerzeit bei Störung : 10 h
- 1 Gefrierfach mit Klappe

Maße
- Gerätemaße (H x B x T): 87.4 cm x 54.1 cm x 54.8 cm
- Nischenmaße (H x B x T): 88.0 cm x 56.0 cm x 55.0 cm

Technische Informationen
- Türanschlag rechts, wechselbar
- 220 - 240 V

Zubehör
- 3 x Eierablage, 1 x Eiswürfelschale
- Flaschenkamm

Länderspezifische Optionen
- Auf Basis der Ergebnisse der Normprüfung über 24 Std. Tatsächlicher Verbrauch abhängig von Nutzung/Standort des Geräts.

Umwelt und Sicherheit

Montage

Sonderzubehör

SIEMENS

iQ300, Einbau-Kühlschrank mit Gefrierfach, 88 x 56 cm, Flachscharnier
KI22LVFE0

Maßzeichnungen

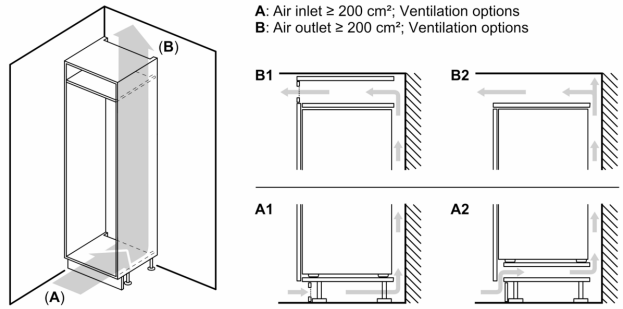

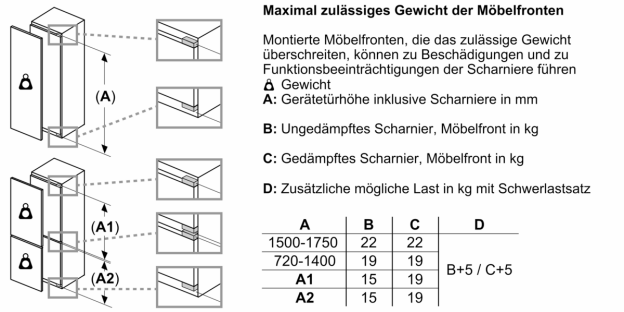

A	B	C	D
1500-1750	22	22	B+5 / C+5
720-1400	19	19	
A1	15	19	
A2	15	19	

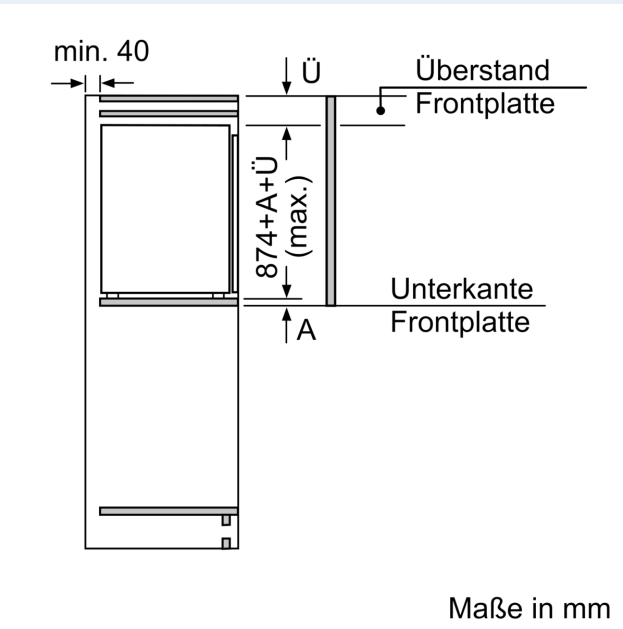

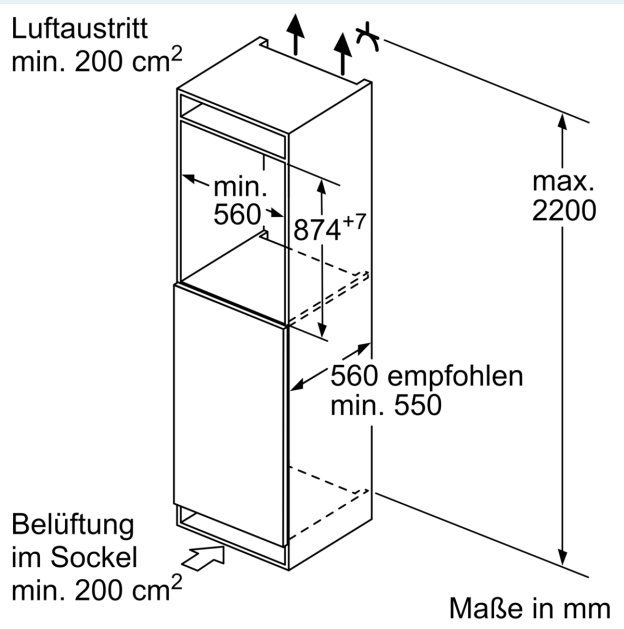

SIEMENS

Maßzeichnungen

Maße in mm
Empfehlung Spaltmaße für Flachscharnier

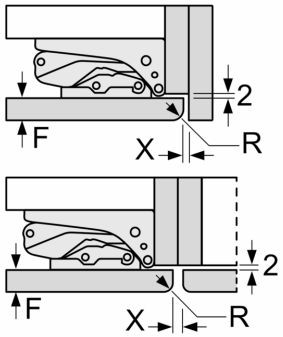

F	R	X
16-19	0-3	2,5
20	0-1	3
	2-3	2,5
21	0-1	3
	2-3	2,5
22	0	4
	1	3,5
	2-3	3

Die in der Tabelle empfohlenen Spaltmasse sind einzuhalten, um eine kollisionsfreie Öffnung der Gerätetüre zu gewährleisten und Beschädigungen am Küchenmöbel zu vermeiden.