SIEMENS

iQ100, Einbau-Kühlschrank mit Gefrierfach, 102.5 x 56 cm, Flachscharnier
KI20LNFF1

Zubehör

1 x Eierablage, 1 x Eiswürfelschale

Sonderzubehör

KF30ZAX0	Türfront mit Alu-Dekorrahmen
KSGGZM00	Butterdose

Einbau-Kühlschrank für länger knackig frisches Obst und Gemüse dank Fresh Box mit Wellenboden.

- ✓ LED-Licht – schneller Überblick über den Inhalt deines Kühlschranks dank heller, gleichmäßiger Ausleuchtung.
- ✓ Obst und Gemüse bleiben schön knackig - freshBox.
- ✓ Extrastarkes und reinigungsfreundliches Sicherheitsglas - safetyGlas-Ablagen.
- ✓ Fresh – praktische Schublade für Obst und Gemüse.

Ausstattung

Technische Daten

Energieeffizienzklasse: ..... F
Durchschnittlicher Energieverbrauch in Kilowattstunden pro Jahr (kWh/a) (EU 2017/1369): ..... 185 kWh/annum
Summe der Volumen der Tiefkühlfächer (EU 2017/1369): ..... 17 l
Summe der Volumen der Kaltlagerfächer (EU 2017/1369): ..... 142 l
Geräuschwert: ..... 37 dB(A) re 1 pW
Geräusch-Effizienzklasse: C
Bauform: ..... Einbau
Dekorrahmen/ - platte: ..... Nicht enthalten
Höhe: ..... 1021 mm
Gerätebreite: ..... 541 mm
Gerätetiefe: ..... 542 mm
Min. Nischenmaße für Installation (H x B x T): ... 1025.0 x 560 x 550 mm
Nettogewicht: ..... 37.9 kg
Anschlusswert: ..... 90 W
Absicherung: ..... 10 A
Türöffnung: ..... Rechts wechselbar
Spannung: ..... 220-240 V
Frequenz: ..... 50 Hz
Länge Anschlusskabel: ..... 230.0 cm
Anzahl Verdichter: 1
Anzahl unabhängiger Kühlkreisläufe: 1
Innenlüfter: ..... Nein
Scharniere wechselbar: ..... Ja
Anzahl verstellbarer Ablagen-Kühlteil (Stck): 3
Flaschenregale: ..... Ja
EAN-Nummer: 4242003845073
Marke: ..... Siemens
Internationale Bestellbezeichnung: KI20LNFF1
Gerätetyp: ..... Kühlschrank
Frostfree System: ..... Nein
Gerätetyp: ..... Einbau / Vollintegrierbar
Integriertes Zubehör: ..... 1 x Eierablage, 1 x Eiswürfelschale

4 242003 845073

SIEMENS

iQ100, Einbau-Kühlschrank mit Gefrierfach, 102.5 x 56 cm, Flachscharnier
KI20LNFF1

Ausstattung

Leistung und Verbrauch
- Energieeffizienzklasse: F
- Nutzinhalt gesamt: 159 l
- Nutzinhalt Kühlfächer: 142 l
- Nutzinhalt Tiefkühlfächer: 17 l
- Nutzinhalt 4-Sterne-Gefrierfach: 17 l
- Gefriervermögen in 24 Std.: 3 kg
- Energieverbrauch / Jahr: 185 kWh/a
- Klimaklasse: ST
- SuperGefrieren: ja
- Geräuscheffizienzklasse / Geräusch-Wert: C / 37 dB
- Lagerzeit bei Störung : 8 h

Design
- Flachscharnier-Technik
- Reinigungsfreundlicher, heller Innenraum

Komfort und Sicherheit
- Elektronische Temperaturregelung über LED ablesbar
- Abtau-Automatik im Kühlteil

Kühlteil
- 4 Abstellflächen aus Sicherheitsglas, davon 3 x höhenverstellbar
- 1 freshBox
- 1 durchgehender Türabsteller
- LED Beleuchtung
- Flaschenablage

Gefrierteil
- 1 Gefrierfach mit Klappe
- Pizza-gerechtes Gefrierfach

Maße
- Gerätemaße (H x B x T): 102.1 cm x 54.1 cm x 54.2 cm
- Nischenmaße (H x B x T): 102.5 cm x 56.0 cm x 55.0 cm

Technische Informationen
- Türanschlag rechts, wechselbar
- Anschlusswert: 90 W
- 220 - 240 V

Zubehör
- 1 x Eierablage, 1 x Eiswürfelschale

SIEMENS

iQ100, Einbau-Kühlschrank mit Gefrierfach, 102.5 x 56 cm, Flachscharnier
KI20LNFF1

Maßzeichnungen

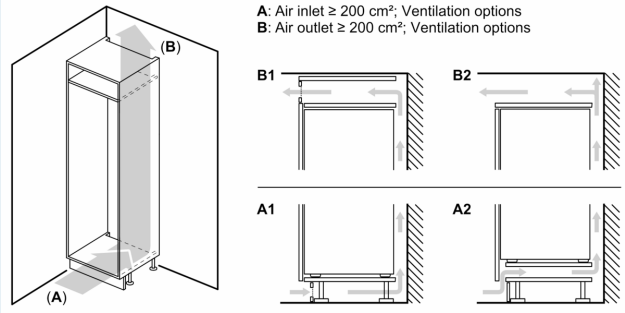

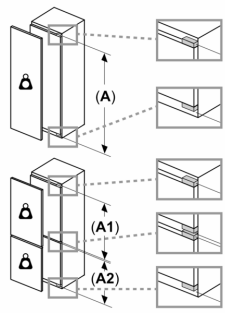

Maximal zulässiges Gewicht der Möbelfronten

Montierte Möbelfronten, die das zulässige Gewicht überschreiten, können zu Beschädigungen und zu Funktionsbeeinträchtigungen der Scharniere führen

Gewicht

A: Gerätetürhöhe inklusive Scharniere in mm

B: Ungedämpftes Scharnier, Möbelfront in kg

C: Gedämpftes Scharnier, Möbelfront in kg

D: Zusätzliche mögliche Last in kg mit Schwerlastsatz

A	B	C	D
1500-1750	22	22	B+5 / C+5
720-1400	19	19	
A1	15	19	
A2	15	19	

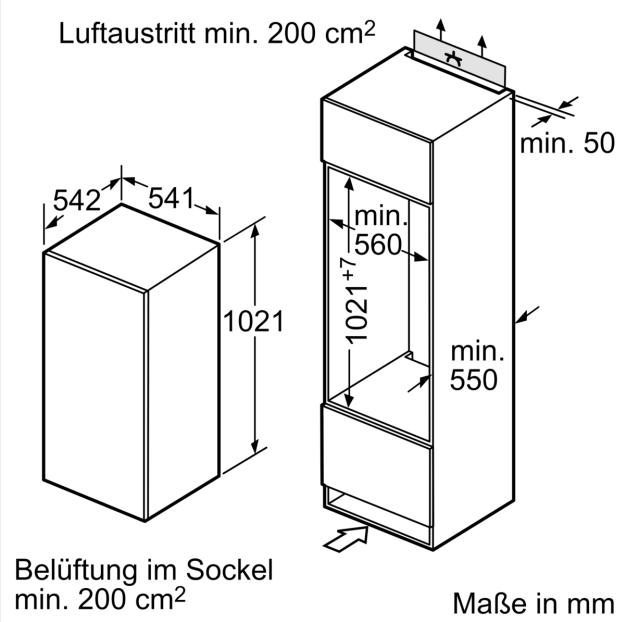

Maße in mm
Empfehlung Spaltmaße für Flachscharnier

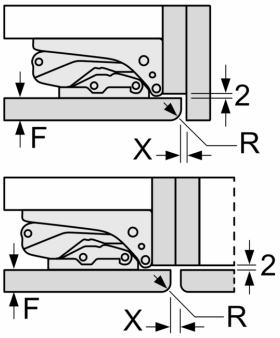

F	R	X
16-19	0-3	2,5
20	0-1	3
	2-3	2,5
21	0-1	3
	2-3	2,5
22	0	4
	1	3,5
	2-3	3

Die in der Tabelle empfohlenen Spaltmasse sind einzuhalten, um eine kollisionsfreie Öffnung der Gerätetüre zu gewährleisten und Beschädigungen am Küchenmöbel zu vermeiden.