JUNKER

Flachschirmhaube, 60 cm, Silbermetallic
JD36AL51

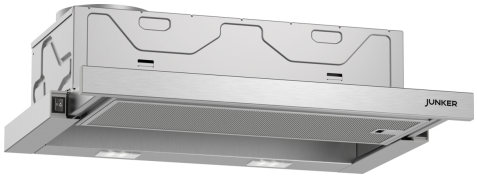

Der Junker Dunstabzug im Edelstahl Design mit 3-stufiger Lüfterleistung und LED Leuchten für den Einsatz im Abluft- oder Umluftbetrieb.

- 3-stufige Lüfterleistung: Flexible Leistung und frische Luft, per Wippenschalter in 3 Stufen regelbar.
- LED-Beleuchtung: Besonders helle und langlebige Beleuchtung mit äußerst geringem Energieverbrauch.
- Langlebiger Metall-Fettfilter: Spülmaschinengeeignet für eine schnelle Reinigung.

Sonderzubehör

JZ5145X5	Standard Umluftset
JZ51ITI1X4	Clean Air Standard Umluftset

Technische Daten

Bauart:	Flachschirmhaube
Länge Anschlusskabel:	175.0 cm
Nischenmaße für Installation mm (HxBxT):	162mm x 526.0mm x 290mm mm
Gerätehöhe:	203 mm
Mindestabstand zur Kochstelle Elektro:	430 mm
Mindestabstand zur Kochstelle Gas:	650 mm
Nettogewicht:	8.1 kg
Steuerung:	mechanisch
Anzahl der Leistungsstufen:	3
Max. Gebläseleistung-Abluftbetrieb:	388 m³/h
Max. Gebläseleistung-Umluftbetrieb:	257 m³/h
Max. Luftmenge:	388 m³/h
Anzahl der Lampen (Stck):	2
Geräuschpegel:	67 dB(A) re 1pW
Durchmesser des Abluftstutzens:	120 / 150 mm
Material des Fettfilters:	Aluminium waschbar
EAN-Nummer:	4242006294106
Anschlusswert:	108 W
Absicherung:	10 A
Spannung:	220-240 V
Frequenz:	50 Hz
Steckerart:	Schuko-/Gardy.m.Erdung
Art der Installation:	Eingebaut

4 242006 294106

JUNKER

Flachschirmhaube, 60 cm, Silbermetallic JD36AL51

Der Junker Dunstabzug im Edelstahl Design mit 3-stufiger Lüfterleistung und LED Leuchten für den Einsatz im Abluft- oder Umluftbetrieb.

Bauform

- 60 cm
- 60 cm Flachschirmhaube, silbermetallic
- Für die Installation in einem 60 cm breiten Spezial-Oberschrank.
- Wahlweise Abluft- oder Umluftbetrieb
- Für Umluftbetrieb wird ein Standard Umluftset (Sonderzubehör) benötigt

Design

Komfort

- Automatisches Ein- und Ausschalten beim Herausziehen und Zurückschieben des Teleskopauszugs
- Wippenschalter
- 3 Leistungsstufen

Ausstattung

- Gleichmäßige, helle Beleuchtung mit 2 x 1,5 W LED-Modul
- Farbtemperatur: 3500 K
- Beleuchtungsstärke: 131 lux
- Kassette mit Alurahmen
- Metallfettfilter, spülmaschinengeeignet

Betriebsart und Leistung

- Abluftleistung nach EN 61591: max. 389 m³/h
- Geräuschwerte nach EN 60704-2-13 max. Normalstufe Abluftbetrieb: Geräusch, höchste Normal-Stufe: 67 dB dB(A) re 1 pW
- Geräusch min./max. Normalstufe: 59/67 dB
- 1 Hochleistungsgebläse: Kondensatormotor
- Kondensatormotor

Planungs- und Installationsinformation

- Gerätemaße (HxBxT): 203 x 598 x 290 mm
- Einbaumaße (HxBxT): 162 x 526 x 290 mm
- Abluftstutzen Ø 150 mm (Ø 120 mm beiliegend)
- Länge Anschlusskabel: 1.75 m mit Stecker

Umwelt und Sicherheit

- Energieeffizienzklasse: B (auf einer Energieeffizienzklassen-Skala von A+++ bis D)
- Durchschnittlicher Energieverbrauch: 40.3 kWh/Jahr*
- Lüfter-Effizienzklasse: C*
- Beleuchtungs-Effizienzklasse: A*
- Fettfilter-Effizienzklasse: B*
- Gesamtanschlusswert: 108 W

* Gemäß EU-Regulierung Nr. 65/2014

Flachschirmhaube, 60 cm,
Silbermetallic
JD36AL51

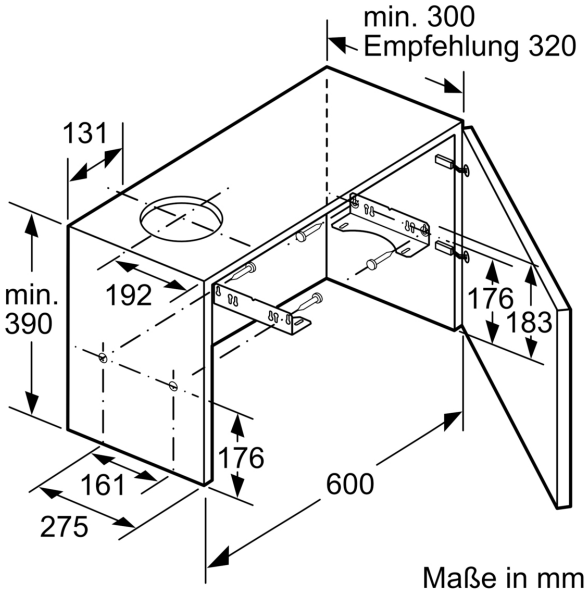

Maße in mm

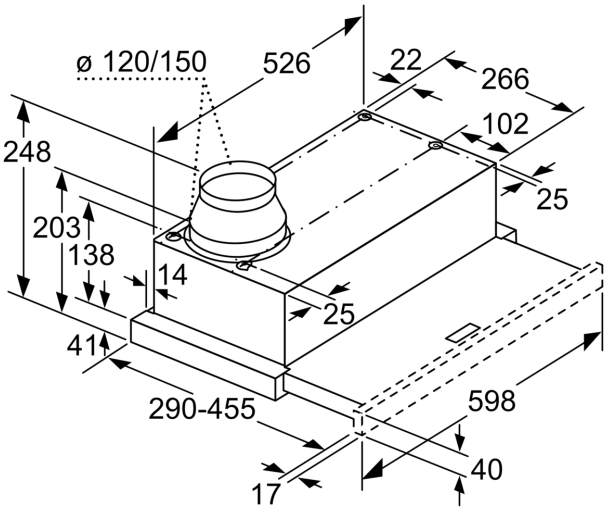

Tiefenanpassung des
Filterauszuges bis 29 mm möglich

Maße in mm

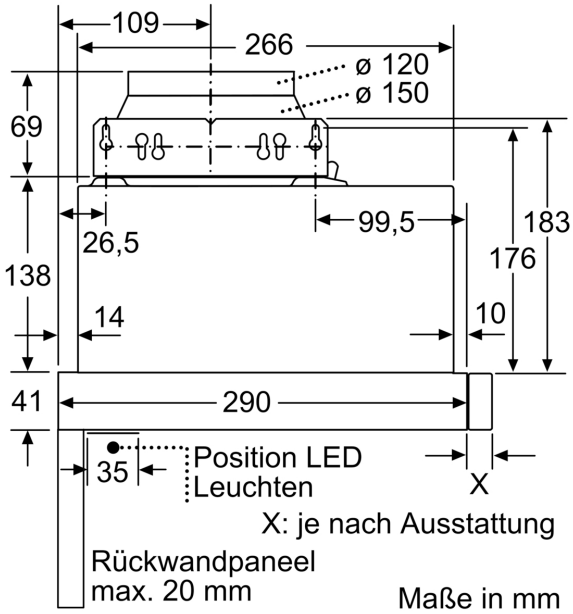

Maße in mm

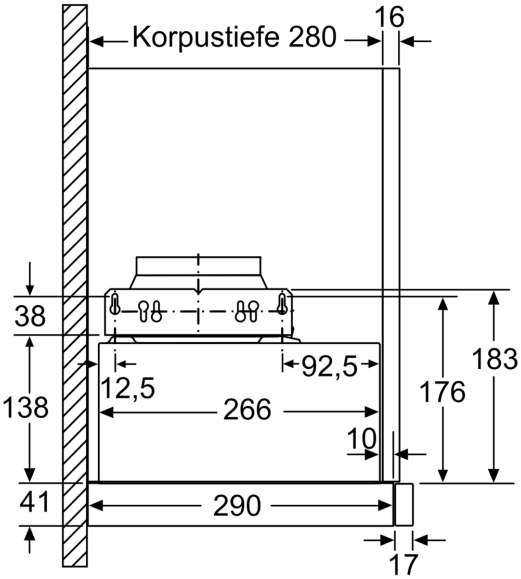

Maße in mm

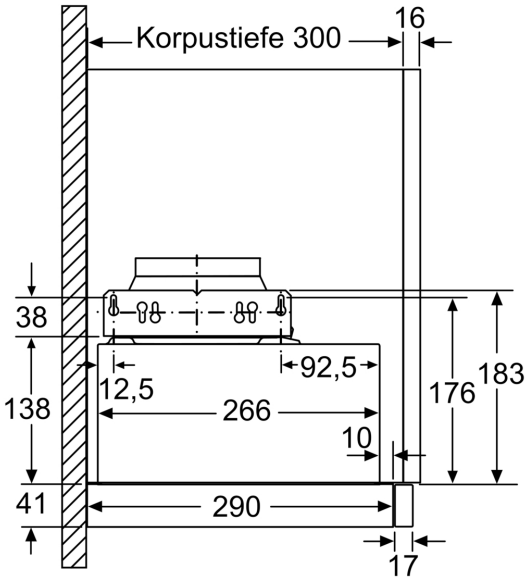

Maße in mm

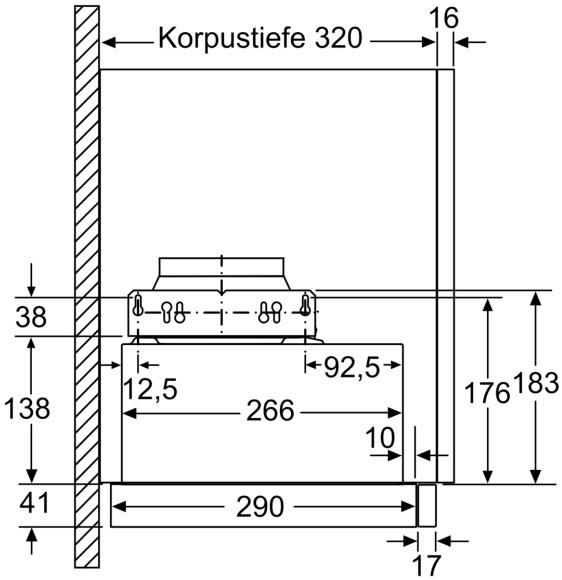

Maße in mm

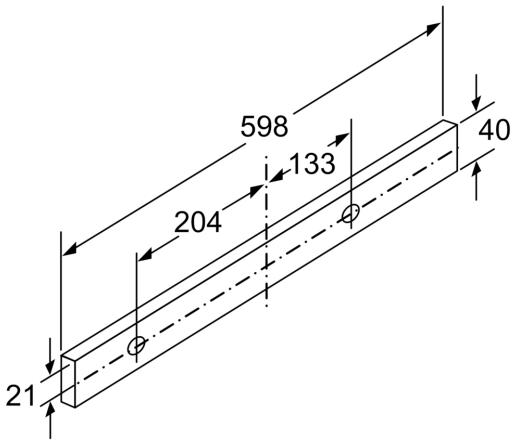

Maße in mm