SIEMENS

Adapterrohrstück, ⌀ 150 mm, 90 °, rund-flach
HZ9VDSI1

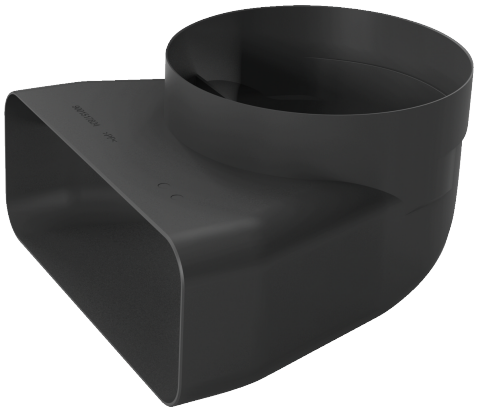

Installationszubehör für ein optimal abgestimmtes Dunstabzugssystem.

- ✓ 90° Adapterstück rund-flach (männlich)
- ✓ Anschluss rund / flach mit integriertem 90 ° Bogen für Geräte mit vertikalem runden Luftauslass
- ✓ Aerodynamisch optimiert für minimierte Druckverluste und maximale Durchflussrate. Einfach über die Verbindungsmannschette mit anderen Teilen zu verbinden.
- ✓ Das Element erfüllt den Nadelflammtest (nach IEC 60695-11-5) und die Baustoffklasse B1 (nach DIN 4102-1)

Ausstattung

Technische Daten

Abmessungen des verpackten Gerätes: .....190 x 235 x 220 mm
Abmessung der Palette: ..... 175.0 x 80.0 x 120.0
Verpackungsmenge pro Umkarton: 1
Anzahl Geräte pro Palette: 128
Nettogewicht: ..... 0.3 kg
Bruttogewicht: ..... 0.5 kg
EAN-Nummer: 4242003890905

4 242003 890905

SIEMENS

Adapterrohrstück, ⌀ 150 mm, 90 °, rund-flach
HZ9VDSI1

Maßzeichnungen

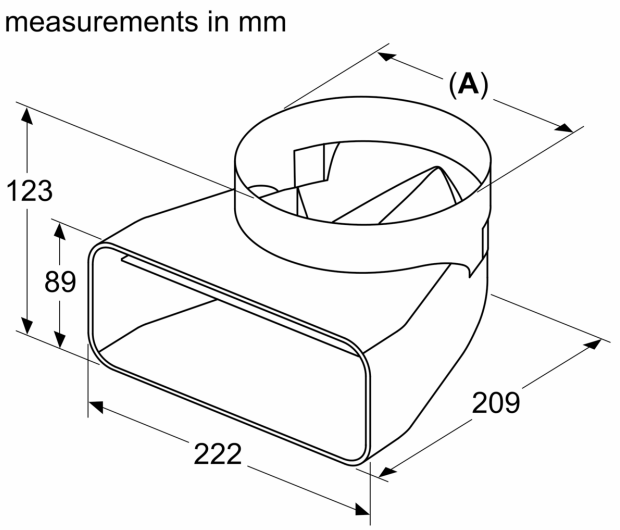

A: ø 152.5