Built-in oven, 60 x 60 cm, Stainless steel
HBN330551



Technische Daten

Bauform: ..... Einbau
Integriertes Reinigungssystem: .....ecoClean-Reinigung für Rückwand
Abmessungen des Gerätes (H x B x T): ..... 595x595x548 mm
Abmessungen des verpackten Gerätes: .....670 x 670 x 690 mm
Material der Blende: .....Edelstahl
Material der Tür: ..... Glas
Nettogewicht: .....34.2 kg
Beheizungsarten: ....Auftauen, Heißluft, Ober-/Unterhitze, Pizzastufe, Unterhitze, Umluftgrill, Vario-Großflächengrill, Vario-Kleinflächengrill
Backofenregelung: .....mechanisch
Länge Anschlusskabel: ..... 120.0 cm
EAN-Nummer: 4242002417530
Anzahl der Innenräume: 1
Anschlusswert: .....3300 W
Absicherung: ..... 16 A
Spannung: .....220-240 V
Frequenz: .....50; 60 Hz
Steckerart: .....Schuko-/Gardy mit Erdung
Integriertes Zubehör: .....1 x Backblech emailliert, 1 x Kombirost, 1 x Universalpfanne

4 242002 417530

Zubehör

1 x Backblech emailliert, 1 x Kombirost, 1 x Universalpfanne

Sonderzubehör

HEZ317000 Pizzaform, emailliert, HEZ324000 Einlegerost für Universalpfanne, HEZ325000 Grillblech, HEZ327000 Backstein, HEZ6000 Metallbräter 5,0 l, HMZ21GB Glasbräter 3,5 l, HEZ390800 emaillierter Multifunktionsbräter, HEZ329020 EcoClean-Set, HEZ331000 Backblech emailliert, HEZ331010 Backblech, antihaft-beschichtet, HEZ332000 Universalpfanne, HEZ332010 Universalpfanne, antihaft-beschichtet, HEZ333000 Profi-Pfanne, HEZ333001 Deckel für Profi-Pfanne, HEZ334000 Kombirost, HEZ336000 Glaspfanne, HEZ338200 2fach-Teleskop-Auszug, HEZ338300 3fach-Teleskop-Auszug, HEZ338305 3fach-Teleskop-Vollauszug

Built-in oven, 60 x 60 cm, Stainless steel
HBN330551

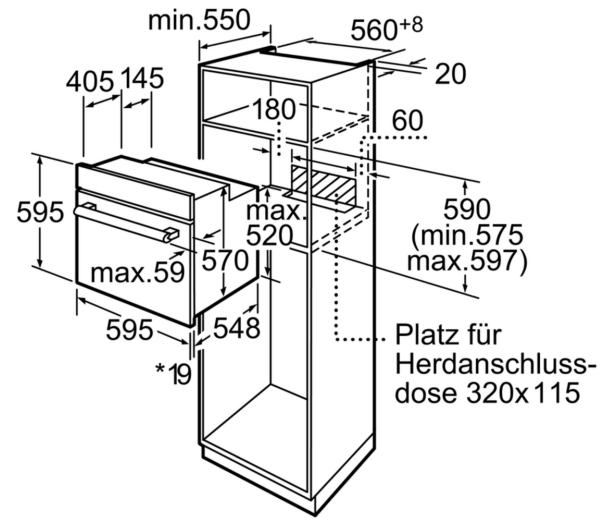

*Bei Metallfronten 20mm

Maße in mm

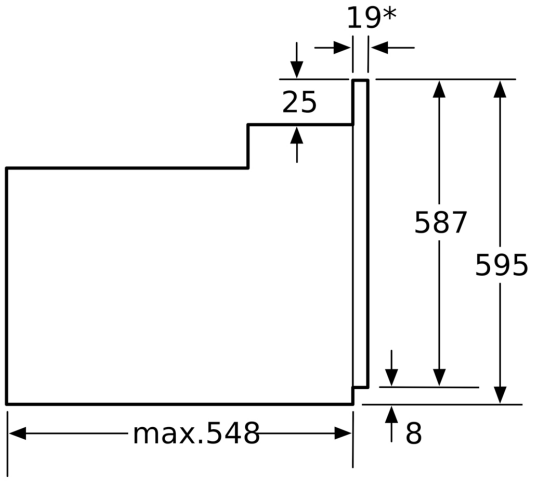

*Bei Metallfronten 20mm

Maße in mm