SIEMENS

# iQ300, Freistehender Gefrierschrank, 186 x 60 cm, BlackSteel
# GS36NVXEV

## Zubehör

2 x Kälteakku, 1 x Eiswürfelschale

## Sonderzubehör

KS39ZAX00 Verbindungssatz cast iron

## Gefrierschrank mit innovativer noFrost-Technologie, um nie wieder abzutauen und einfachem Zugriff auf all Ihre Lebensmittel.

- ✓ noFrost: nie wieder abtauen.
- ✓ varioZone: Schubladen und Glasablagen lassen sich problemlos neu anordnen, um den Platz in deinem Gefrierbereich flexibel zu nutzen.
- ✓ multiAirflow: minimale Temperaturschwankungen und reduzierte Kühlzeiten für längere Frische.

## Ausstattung

**Technische Daten**

Energieeffizienzklasse: ..... E
Durchschnittlicher Energieverbrauch in Kilowattstunden pro Jahr (kWh/a) (EU 2017/1369): ..... 234 kWh/annum
Summe der Volumen der Tiefkühlfächer (EU 2017/1369): ..... 242 l
Geräuschwert: ..... 39 dB(A) re 1 pW
Geräusch-Effizienzklasse: ..... C
Thermometer-Gefrierteil: ..... Digital
Beleuchtung: ..... Nein
Gerätetyp: ..... Gefrierschrank
Bauform: ..... Freistehend
Dekorrahmen/ - platte: ..... Möglich mit Zubehör
Frostfree System: ..... Kühlschrank und Gefriergerät
Gerätehöhe: ..... 1860 mm
Gerätebreite: ..... 600 mm
Gerätetiefe: ..... 650 mm
Abmessungen des verpackten Gerätes: ..... 1925 x 660 x 765 mm
Nettogewicht: ..... 74.3 kg
Bruttogewicht: ..... 80.0 kg
Absicherung: ..... 10 A
Frequenz: ..... 50 Hz
Länge Anschlusskabel: ..... 230.0 cm
Türöffnung: ..... Rechts wechselbar
Warnsignal bei Fehlfunktion: ..... Sichtbar und hörbar
Türverriegelung: ..... Nein
Anzahl Auszüge (Stck): ..... 5
Anzahl Gefrierfächer mit Klappen (Stck): ..... 2
EAN-Nummer: ..... 4242003928042
Marke: ..... Siemens
Internationale Bestellbezeichnung: ..... GS36NVXEV
Gerätetyp: ..... Gefrierschrank
Integriertes Zubehör: ..... 2 x Kälteakku, 1 x Eiswürfelschale

4 242003 928042

SIEMENS

# iQ300, Freistehender Gefrierschrank, 186 x 60 cm, BlackSteel
# GS36NVXEV

## Ausstattung

- blackSteel antifingerprint
- NoFrost - nie wieder abtauen !, Solo-Stand-Gefrierschränke (> 90 cm Hö

**Leistung und Verbrauch**
- Energieeffizienzklasse: E
- Nutzinhalt gesamt: 242 l
- Nutzinhalt Kühlfächer: 0 l
- Nutzinhalt Tiefkühlfächer: 242 l
- Gefriervermögen in 24 Std.: 18 kg
- Energieverbrauch / Jahr: 234 kWh/a
- Klimaklasse: SN-T
- SuperGefrieren: ja
- Geräuscheffizienzklasse / Geräusch-Wert: C / 39 dB
- Lagerzeit bei Störung : 9 h

**Design**
- Türen blackSteel antifingerprint, Seitenwände cast iron
- Vertikaler Stangengriff

**Komfort und Sicherheit**
- NoFrost - nie wieder abtauen ! - nie wieder abtauen!
- Elektronische Temperaturregelung über LED ablesbar
- Optische und akustische Warnung bei unzulässigem Temperaturanstieg im Gefrierabteil
- freshSense - Konstante Temperatur durch intelligente Sensortechnik
- Super Gefrieren mit Eingefrierautomatik

**Gefrierteil**
- Multi-Airflow-System
- Eiswürfelschale
- varioZone - für flexible Nutzung des Gefrierraums
- 5transparente Gefriergut-Schubladen, davon
- 2 bigBox

**Maße**
- Gerätemaße ( H x B x T): 186.0 cm x 60.0 cm x 65.0 cm

**Technische Informationen**
- Länge des Anschlusskabel: 230 cm
- Türanschlag rechts, wechselbar
- Höhenverstellbare Füße vorne, Rollen hinten
- Türöffnungswinkel 90°
- 220 - 240 V

**Zubehör**
- 2 x Kälteakku, 1 x Eiswürfelschale

**Länderspezifische Optionen**
- Auf Basis der Ergebnisse der Normprüfung über 24 Std. Tatsächlicher Verbrauch abhängig von Nutzung/Standort des Geräts.
- Wandabstandshalter

**SONDERZUBEHÖR**

**Umwelt und Sicherheit**

**Montage**

**Sonderzubehör**

SIEMENS

# iQ300, Freistehender Gefrierschrank, 186 x 60 cm, BlackSteel
# GS36NVXEV

## Maßzeichnungen

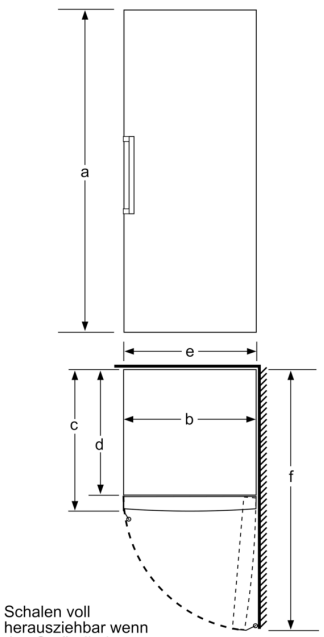


Schalen voll herausziehbar wenn das Gerät direkt an einer Wand plaziert wird.

| | a | b | c | d | e | f |
|---|---|---|---|---|---|---|
| KSW36, GSD36 | 187 | 60 | 65 | 58 | 60 | 119.5 |
| KSV36, KSF36, GSN36, GSV36 | 186 | | | | | |
| KSV33, GSN33, GSV33 | 176 | | | | | |
| KSV29, GSN29, GSV29 | 161 | | | | | |
| GSV24 | 146 | | | | | |
| GSN51 | 161 | 70 | 78 | 70 | 70 | 142 |
| GSN54 | 176 | | | | | |
| GSN58 | 191 | | | | | |

a Höhe
b Breite
c Tiefe bei geschlossener Tür ohne Griff und ohne Abstandsteil
d Tiefe des Schranks ohne Abstandsteil
e Breite bei geöffneter Tür ohne Griff
f Tiefe bei geöffneter Tür ohne Griff und ohne Abstandsteil

Maße in cm

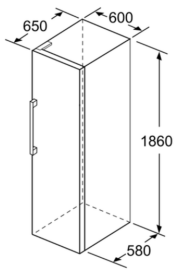


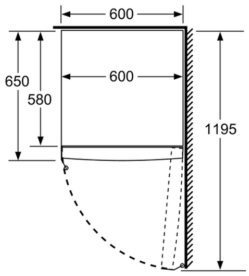


Maße in mm

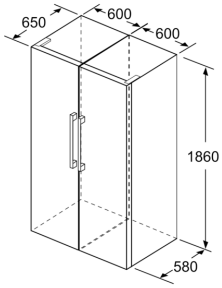


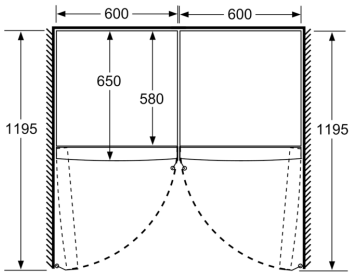


Maße in mm