Constructa

Wärmepumpen-Trockner, 8 kg
CWK3M201

A++

Der Constructa Wärmepumpentrockner mit selbstreinigendem Kondensator und bedienfreundlichem, großen Touch Display für beste Trocknung in EEK A++.

Technische Daten

Bauform: ..... Freistehend
Arbeitsplatte abnehmbar: ..... Nein
Türanschlag: ..... Rechts
Länge Anschlusskabel: ..... 145.0 cm
Höhe der Arbeitsplatte: ..... 0 mm
Abmessungen des Gerätes: ..... 842 x 598 x 599 mm
Nettogewicht: ..... 47.3 kg
Fluorierte Treibhausgase: ..... Nein
Kältemittelart: R290
Hermetisch geschlossene Einrichtung: ..... Ja
Menge als CO2-Äquivalent: ..... 0.000 t
EAN-Nummer: 4242004237730
Anschlusswert: ..... 1000 W
Absicherung: ..... 10 A
Spannung: ..... 220-240 V
Frequenz: ..... 50 Hz
Maximale Beladungsmenge: ..... 8.0 kg
Energieeffizienzklasse: ..... A++
Energieverbrauch des Standard-Baumwollprogramms bei vollständiger Befüllung für elektrisch beheizte Haushaltswäschetrockner - neu (2010/30/EC): ..... 1.87 kWh
Programmdauer des Standard-Baumwollprogramms bei vollständiger Befüllung: ..... 211 min
Energieverbrauch des Standard-Baumwollprogramms bei Teilbefüllung für elektrisch beheizte Haushaltswäschetrockner - neu (2010/30/EC): . 1.14 kWh
Programmdauer des Standard-Baumwollprogramms bei Teilbefüllung: .. 135 min
Gewichteter jährlicher Energieverbrauch für elektrisch beheizte Haushaltswäschetrockner - neu (2010/30/EC): ..... 236.0 kWh/a
Gewichtete Programmdauer des Standard-Baumwollprogramms bei vollständiger Befüllung und Teilbefüllung: ..... 168 min
Durchschnittliche Kondensationseffizienz des Standard-Baumwollprogramms bei vollständiger Befüllung (%): ..... 84 %
Durchschnittliche Kondensationseffizienz des Standard-Baumwollprogramms bei Teilbefüllung (%): ..... 84 %
Gewichtete Kondensationseffizienz für das Standard-Baumwollprogramm bei vollständiger Befüllung und Teilbefüllung (%): ..... 84 %

Sonderzubehör

WMZ20600	Wollekorb
WTZ11400	Verbindungssatz mit Auszug
WTZ20410	Verbindungssatz
WTZPW20D	Podest mit Auszug, Trockner, cubic
WZ11410	Verbindungssatz
WZ20400	Verbindungssatz mit Auszug
WZ20600	Wollekorb
WZDP20D	Podest mit Auszug, Trockner, cubic

4 242004 237730

Constructa

Wärmepumpen-Trockner, 8 kg
CWK3M201

Der Constructa Wärmepumpentrockner mit selbstreinigendem Kondensator und bedienfreundlichem, großen Touch Display für beste Trocknung in EEK A++.

Leistung und Verbrauch

- Energieeffizienzklasse: A++ auf einer Energieeffizienzklasse-Skala von A+++ bis D
- Energieverbrauch: 236 kWh/Jahr
- Fassungsvermögen: 1 - 8 kg
- Kondensations-Effizienzklasse: B
- Geräusch: 65 dB (A) re 1pW

Ausstattung und Komfort

- Selbstreinigender Kondensator
- Spezialprogramme: Wolle finish, Mix, Outdoor, Handtücher, Zeitprogramm warm, Zeitprogramm kalt, Dessous, Schnell 40 Min., Hemden
- Soft Dry-System: große Edelstahl-Schontrommel, Mitnehmer im Softdesign
- LED-Trommelinnenbeleuchtung
- Anti Vibration Design - mehr Stabilität und Laufruhe
- Vollelektronische Einknopf-Bedienung für Feuchtegesteuerte-, Zeit- und Spezialprogramme
- Touch Control-Tasten: Schongang, Knitterschutz, Fertig in, Programmdauer, Start/Pause, Trocknungsgradfeinjustage, 24 h Fertig in
- LED-Display für Restzeitanzeige und 24 h Endezeitvorwahl, Programmstatus, Zusatzfunktionen
- Auto Dry: feuchtegesteuerte Trocknungsprogramme
- Komfortverschluss Metallverschlusshaken
- Knitterschutz am Programmende 60 min
- Kunststofftür mit Rahmen, weiß
- Kindersicherung
- Signal am Programmende

Technische Daten und Maße

- Gerätemaße (H x B x T): 84.2 cm x 59.8 cm x 59.9 cm
- Unterschiebbar ab 85 cm Nischenhöhe
- Wärmepumpentechnologie mit umweltfreundlichem Kältemittel R290

Zusatzdaten

[1] Auf einer Energieeffizienzklasse-Skala von A+++ bis D.

[2] Verbrauch pro Jahr bei 160 Standard-Trocknungszyklen im Standard-Baumwollprogramm bei Voll- und Teil-Befüllung inkl. Verbrauch der Betriebsarten mit geringer Leistungsaufnahme.

[3] Programmdauer des Standard-Baumwollprogramms bei Vollbeladung

[4] Auf einer Kondensationseffizienzklassen-Skala von A bis G

[5] Gewichtete Kondensationseffizienz des Standard-Baumwollprogramms bei vollständiger Befüllung und Teilbefüllung

Constructa

Wärmepumpen-Trockner, 8 kg
CWK3M201
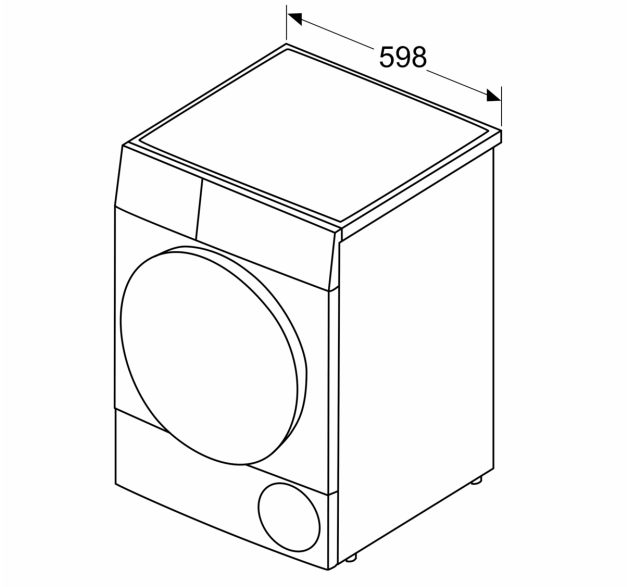
Maße in mm