Constructa

Waschmaschine, unterbaufähig - Frontlader, 7 kg, 1400 U/min.
CWF14E44

CWF14E44

Leistung / Verbrauch

- Energieeffizienzklasse: A+++ auf einer Energieeffizienzklasse-Skala von A+++ bis D
- Energie-/Wasserverbrauch: 165 kWh / 10686 l
- Fassungsvermögen: 1 - 7 kg
- Schleudereffizienzklasse: B
- Schleuderleistung: 1400 - 400 U/min Restfeuchte: 53 %
- Geräusch: 56 dB / 75 dB (A) re 1 pW

Ausstattung / Komfort

- Trommelvolumen: 55 l
- 30 cm-Bullauge, weiß mit 180° Türöffnungswinkel
- Vollelektronische Einknopf-Bedienung für alle Wasch- und Spezialprogramme
- Spezialprogramme: Schnell, Eco, Schnell 15 Min., Schnell/ Mix, Wolle-Handwäsche, Fein
- Tasten: Start / Pause, Spülen Plus, Drehzahlabwahl/Spülstop
- Display für Programmablauf, Temperatur, Drehzahl, Restzeit und 24 h Endezeitvorwahl
- LED-Programmablaufanzeige
- Aqua Stop: eine Constructa Garantie bei Wasserschäden - ein Geräteleben lang.*
- 3D-Aqua Spar-System
- Mengenautomatik
- Schaumerkennung
- Unwuchtkontrolle
- Kindersicherung

Technische Daten und Maße

- Unterbaufähig mit Sonderzubehör
- Gerätemaße (H x B x T): 84.8 cm x 59.8 cm x 55.0 cm

Zusatzdaten

- Energieverbrauch von 165 kWh/Jahr auf der Grundlage von 220 Standard-Waschzyklen für 60°C- und 40°C-Baumwollprogramme bei vollständiger Befüllung und Teilbefüllung sowie dem Verbrauch der Betriebsarten mit geringer Leistungsaufnahme. Der tatsächliche Energieverbrauch hängt von der Art der Nutzung des Geräts ab.
- Energieverbrauch des Standardprogramms Baumwolle 60°C 0.72 kWh bei vollständiger Befüllung und 0.73 kWh bei Teilbefüllung sowie 0.67 kWh im Standardprogramm Baumwolle 40°C bei Teilbefüllung
- gewichtete Leistungsaufnahme im Aus-Zustand / unausgeschaltetem Zustand: 0.2 W / 1.9 W
- Wasserverbrauch von 10686 Liter/Jahr auf der Grundlage von 220 Standard-Waschzyklen für 60°C- und 40°C-Baumwollprogramme bei vollständiger Befüllung und Teilbefüllung. Der tatsächliche Wasserverbrauch hängt von der Art der Nutzung des Geräts ab.
- Die Standard-Waschprogramme, auf die sich die Informationen auf dem Etikett und im Datenblatt beziehen,

Constructa

Waschmaschine, unterbaufähig - Frontlader, 7 kg, 1400 U/min.
CWF14E44

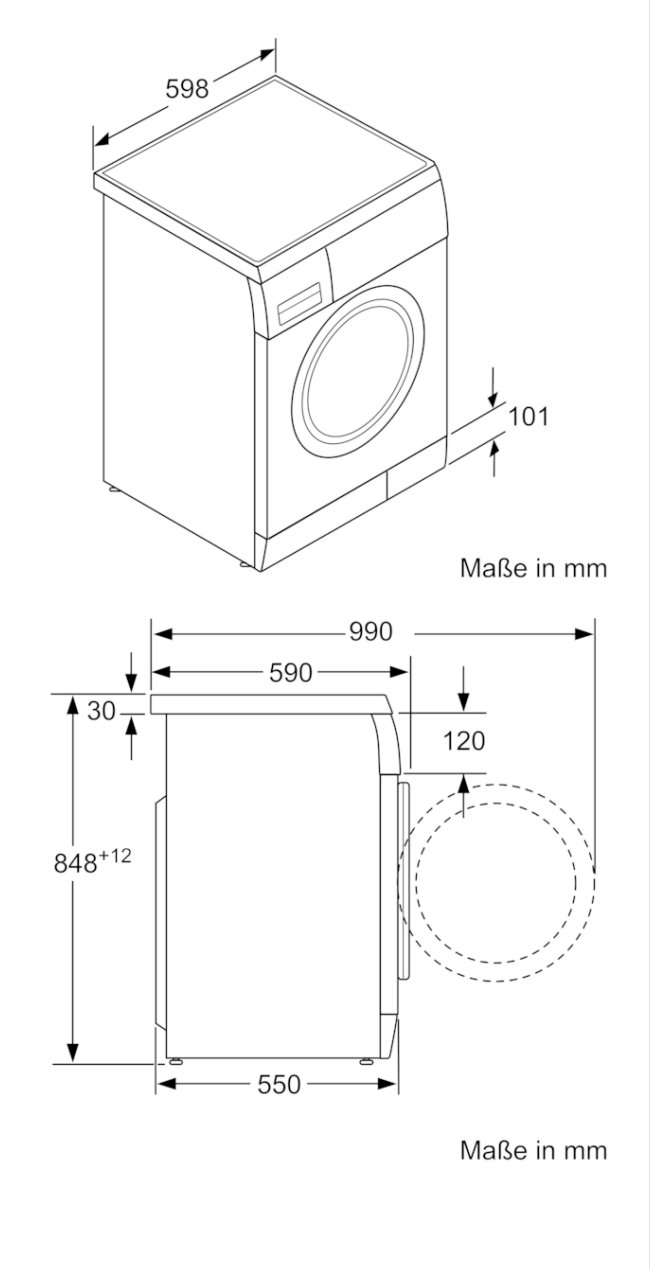

Ausstattungsmerkmale
Bauform: Standgerät
Höhe der Arbeitsplatte (mm): 820
Abmessungen des Gerätes: 848 x 598 x 550
Nettogewicht (kg): 68,030
Anschlusswert (W): 2300
Absicherung (A): 10
Spannung (V): 220-240
Frequenz (Hz): 50
Approbationszertifikate: CE, VDE
Länge Anschlusskabel (cm): 160
Waschwirkungsklasse: A
Türanschlag: Links
Rollen: Nein
EAN-Nummer: 4242004171935

Verbrauchs- und Anschlusswerte
Nennkapazität in kg Baumwolle für das Standard-Baumwollprogramm bei vollständiger Befüllung - neu (2010/30/EC): 7,0
Energieeffizienzklasse (2010/30/EC): A+++
Jährlicher Energieverbrauch (kWh/annum) - neu (2010/30/EC): 165,00
Energieverbrauch (kWh):
: 0,20
: 1,90
Jährlicher Wasserverbrauch (l/annum) - neu (2010/30/EC): 10686
Schleuderwirkungsklasse: B
Maximale Schleuderdrehzahl (rpm) - neu (2010/30/EC): 1391
Durchschn. Waschzeit Baumwolle 40°C (Teilbeladung) min - neu (2010/30/EC): 186
Durchschn. Waschzeit Baumwolle 60°C (volle Beladung) min - neu (2010/30/EC): 215
Durchschn. Waschzeit Baumwolle 60°C (Teilbeladung) min - neu (2010/30/EC): 215
:
Schallleistung Waschen dB(A) re 1 pW: 56
Schallleistung Schleudern dB(A) re 1 pW: 75
Art der Installation: Unterbaugerät

erstellt am 2020-10-12