Constructa

Einbau-Kühlschrank, 102.1 x 54.1 cm, Schleppscharnier CK131NSE0

Die Constructa Einbau Kühlschrank mit XXL Fresh-Schublade, Super Gefrieren und LED Beleuchtung - Made in Germany.

- EcoAirFlow-System: Optimale Kühlung durch gleichmäßige Luftzirkulation im gesamten Kühlraum.
- XXL Fresh Schublade – mehr Platz für Obst und Gemüse.
- Modernes & elegantes weißes LED Touch Display durch einfaches Antippen einstellbar.
- LED-Beleuchtung: Alles bestens im Blick mit der extrem langlebigen und effizienten LED-Beleuchtung.
- Mehr Flexibilität bei der Lagerung von Lebensmitteln und Getränken durch eine intelligente Innenraumgestaltung.

Technische Daten

Energieeffizienzklasse[1]:	E
Durchschnittlicher Energieverbrauch in Kilowattstunden pro Jahr (kWh/a) (EU 2017/1369):	96 kWh/a
Summe der Volumen der Tiefkühlfächer (EU 2017/1369):	0 l
Summe der Volumen der Kaltlagerfächer und Kühlfächer:	165 l
Luftschallemissionen (EU 2017/1369):	35 dB(A) re 1pW
Luftschallemissionsklasse (EU 2017/1369):	B
Bauform:	Integrierbar
Dekorrahmen/ - platte:	Nicht möglich
Höhe:	1021 mm
Gerätebreite:	541 mm
Gerätetiefe:	548 mm
Nischenmaße für Installation mm (HxBxT):	1025 x 560 x 550 mm
Nettogewicht:	32.8 kg
Absicherung:	10 A
Türanschlag:	Rechts wechselbar
Spannung:	220-240 V
Frequenz:	50 Hz
Länge Anschlusskabel:	230.0 cm
Anzahl Verdichter:	1
Anzahl unabhängiger Kühlkreisläufe:	1
Innenlüfter:	Nein
Scharniere wechselbar:	Ja
Anzahl verstellbarer Ablagen-Kühlteil (Stck):	3
Flaschenregale:	Nein
EAN-Nummer:	4242004264460
Marke:	Constructa
Internationale Bestellbezeichnung:	CK131NSE0
Produktkategorie:	Kühlschrank
Frostfree System:	Nicht zutreffend
Art der Installation:	Vollintegriert

4 242004 264460

[1] Auf einer Energieeffizienzklassen-Skala von A bis G

Einbau-Kühlschrank, 102.1 x 54.1 cm, Schleppscharnier CK131NSE0

Die Constructa Einbau Kühlschrank mit XXL Fresh-Schublade, Super Gefrieren und LED Beleuchtung - Made in Germany.

- easy Installation

Leistung und Verbrauch

- Energieeffizienzklasse: E
- Nutzinhalt gesamt: 165 l
- Nutzinhalt Kühlfächer: 165 l
- Nutzinhalt Tiefkühlfächer: 0 l
- Energieverbrauch / Jahr: 96 kWh/a
- Klimaklasse: SN-ST
- Super Gefrieren: nein
- Geräuscheffizienzklasse / Geräusch-Wert: B / 35 dB
- EU19_Luftschallemissionskl._D: B enter text here

Design

- Helle LED-Innenraumbeleuchtung im Kühlraum

Komfort und Sicherheit

- Elektronische Temperaturregelung über LED ablesbar
- Ohne Super-Gefrieren
- Akustischer Türalarm bei geöffneter Tür

Kühlteil

- 4 Abstellflächen aus Sicherheitsglas, davon 3 x höhenverstellbar
- 1 Flaschenabsteller
- 3 Türabsteller

Frischhaltesystem

- Transparente Fresh Schublade für Obst und Gemüse, abgedeckt durch Sicherheitsglasplatte

Gefrierteil

Maße

- Gerätemaße (H x B x T): 102.1 cm x 54.1 cm x 54.8 cm
- Nischenmaße (H x B x T): 102.5 cm x 56.0 cm x 55.0 cm

Technische Informationen

- Türanschlag rechts, wechselbar
- 220 - 240 V

Zubehör

Länderspezifische Optionen

- Auf Basis der Ergebnisse der Normprüfung über 24 Std. Tatsächlicher Verbrauch abhängig von Nutzung/Standort des Geräts.

Umwelt und Sicherheit

Montage

Sonderzubehör

Constructa

Einbau-Kühlschrank, 102.1 x 54.1 cm, Schleppscharnier
CK131NSE0

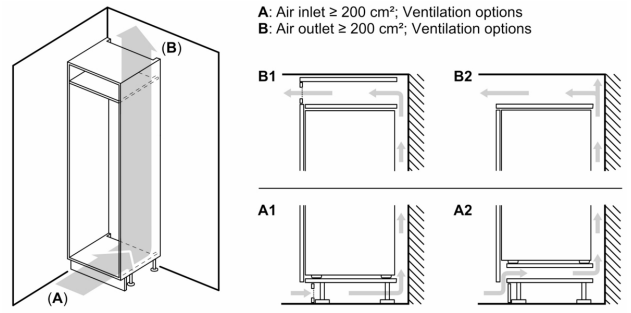

Maße in mm

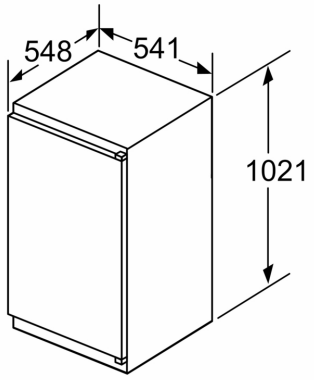

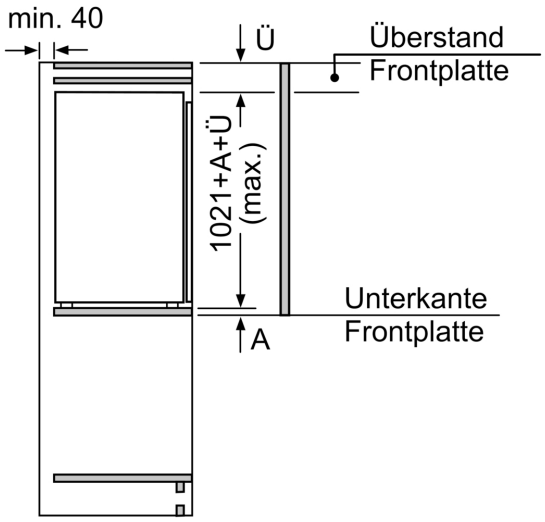

Maße in mm

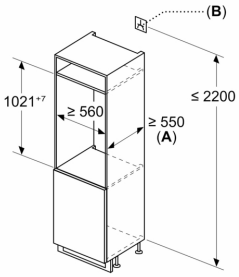

A: ≥ 560 mm (empfohlen)

B: Steckdose

Maße in mm