

CI292102M

Sonderzubehör

CA050300:
Flex-Pfannen, 3er-Set

CA051301:
Teppan Yaki

CA052300:
Grillplatte Flexinduktion

CA055300:
Flex-Pfanne, groß

Flex-Induktionskochfeld Serie 200
90 cm, Matte Oberfläche
CI292102M

- Die Option zur flexiblen Positionierung des Kochgeschirrs ermöglicht es allen Köchen, mühelos größeres und rechteckiges Kochgeschirr, wie z.B. Teppan Yaki oder Zubehör für Bratpfannen, zu verwenden und bietet so unvergleichliche Flexibilität.
- Flush-Top Frame Einbau: nahtloser Übergang von Kochfeld und Arbeitsplatte erleichtert die Reinigung und integriert das Kochfeld formschön
- Profikoch-Funktion: flexible Einteilung des Kochfelds in vertikale, verschiebbare Zonen.
- Das mattierte Glas besticht durch eine außergewöhnliche Optik, die Reflexionen minimiert und gleichzeitig die Sichtbarkeit von Fingerabdrücken und Kratzern effektiv reduziert.

Ausstattungsmerkmale

Rahmenlos für flächenbündigen Einbau.
Flex-Funktion zur Kombination der rechteckigen Kochflächen.
Flexibles Platzieren des Kochgeschirrs innerhalb der zusammengeschalteten Kochflächen.
Profikoch-Funktion zur Aufteilung des Kochfeldes in definierte Leistungszonen
Kochsensor-Funktion zur Temperaturregelung in Töpfen
Bratsensor-Funktion zur Temperaturregelung in Pfannen.
Große Kochzone für Töpfe bis zu ø 32 cm.
Twist-Pad-Bedienung mit abnehmbaren schwarzem Magnetknebel.
Anwendungsbezogene Steuerung aller Funktionen über zweifarbige Anzeige.

Kochzonen

2 Flex-Induktionskochflächen 23x20 cm (2200 W, mit Booster 3700 W), zusammengeschaltet 23x40 cm (3300 W, mit Booster 3700 W).
2 Flex-Induktionskochflächen 23x20 cm (2200 W, mit Booster 3700 W), zusammengeschaltet 23x40 cm (3300 W, mit Booster 3700 W).
1 Induktionskochzone ø 21 cm (2200 W, mit Booster 3700 W) mit automatischer Zuschaltung auf ø 26 cm (2600 W, mit Booster 3700 W) und auf ø 32 cm (3300 W, mit Booster 3700 W).

Bedienung

Twist-Pad-Bedienung mit abnehmbarem schwarzen Magnetknebel.
Benutzerfreundliche Bedienung durch zweifarbige Anzeige (weiss / orange).
Markierung der Kochzonen und Kochflächen.
Elektronische Regelung in 17 Leistungsstufen.

Ausstattung

Flex-Funktion für rechteckige Kochflächen.
Profikoch-Funktion.
Kochsensor-Funktion (bei Verwendung des Kochsensors CA 060 300).
Bratsensor-Funktion.
Booster-Funktion Töpfe.
Booster-Funktion für Pfannen.
Warmhalte-Funktion.
Stoppuhr.
Kochzeit-Automatik bis 99 Minuten.
Kurzzeitwecker.
Optionsmenü.
Energie-Management.

Ausgewählte digitale Dienste (Gaggenau Home Connect)

Kochfeldbasierte Lüftungssteuerung (mit passender Lüftung).
Fernüberwachung.
Ferndiagnose.

Sicherheit

Hauptschalter.
Betriebsanzeige.
Topferkennung.
2-stufige Restwärmeanzeige.
Kindersicherung.
Sicherheitsabschaltung.

Planungshinweise

Der Einbau eignet sich in Arbeitsplatten aus Stein, synthetischem Material oder Massivholz. Hitzebeständigkeit und wasserdichte Versiegelung der Schnittkanten sind zu berücksichtigen. Bei anderen Materialien stimmen Sie sich bezüglich der Verwendung mit dem Arbeitsplatten-Hersteller ab.
Nur geeignet für eisenmagnetisches Kochgeschirr. Für eine optimale Temperaturverteilung wird Kochgeschirr mit Sandwichboden empfohlen.
Sonderzubehör (als Ersatzteil bestellen):
ET-Nr. 17006018 Bratsensor-Pfanne, ø 14 cm (Boden) / 20 cm (oben)
ET-Nr. 17006019 Bratsensor-Pfanne, ø 28 cm (Boden) / 32 cm (oben)
Die Wokpfanne WP 400 001 ist auf diesem Gerät nicht einsetzbar.
Gerät ist von unten zu befestigen.
Gerätegewicht: ca. 21 kg.

Anschlussdaten

Gesamtanschlusswert 11.1 kW.
Anschlusskabel 1.10 m ohne Stecker.

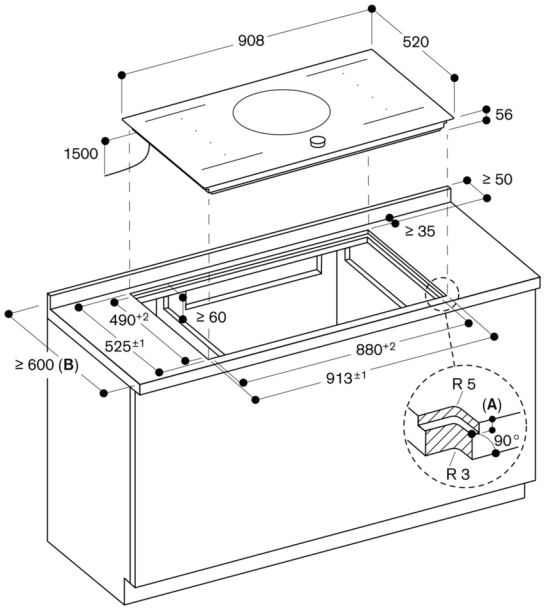

A: $6{,}5^{+0{,}5}$
B: Bitte sehen Sie in der Montageanleitung nach, ob die Arbeitsplattentiefe kleiner als 600 mm ist.

Maße in mm

Querschnitt

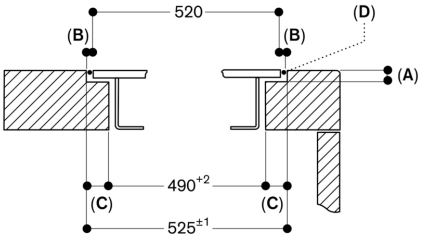

A: $6{,}5^{+0{,}5}$
B: 2,5
C: 17,5
D: Füllung mit Silikon

Maße in mm

Ansicht von oben

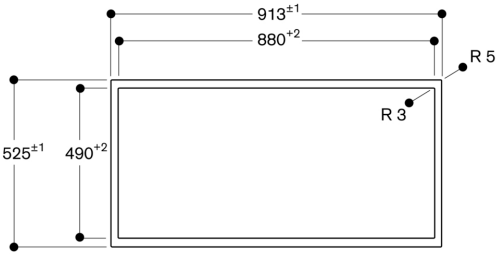

Maße in mm

Längsschnitt

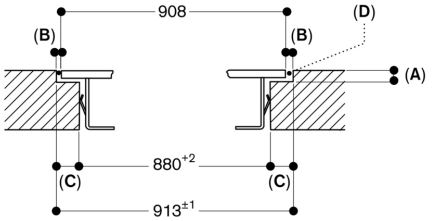

A: $6{,}5^{+0{,}5}$
B: 2,5
C: 16,5
D: Füllung mit Silikon

Maße in mm