Constructa

Teilintegrierter Geschirrspüler, 60 cm, Edelstahl
CG4A54J5

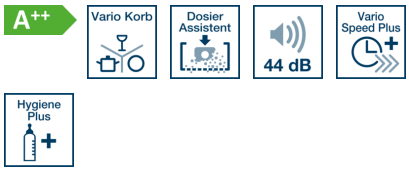

CG4A54J5

Leistung / Verbrauch

- Energieeffizienzklasse: A++ (auf einer Energieeffizienzklassen-Skala von A+++ bis D)
- Fassungsvermögen: 13 Maßgedecke
- Trocknungseffizienzklasse: A auf einer Skala von G (geringste Effizienz) bis A (höchste Effizienz)
- Geräusch: 44 dB(A) re 1 pW

Ausstattung / Komfort

- 4 Programme: Intensiv 70 °C, Automatik 45-65 °C, Eco 50 °C, Schnell 65 °C
- 3 Sonderfunktionen: VarioSpeedPlus, HygienePlus, Extra Trocknen
- Spezialprogramm: Maschinenpflege
- Display für elektr. Startzeitvorwahl: 1-24 h
- Restzeitanzeige
- Dosier Assistent
- Aquasensor, Beladungssensor
- Reinigerautomatik
- Höhenverstellbarer Oberkorb mit Rackmatic (3-stufig)
- Vario Korb
- Besteckablage im Oberkorb
- Tassenablage im Oberkorb (2-teilig)
- 2 Klappstachelreihen im Unterkorb
- Besteckkorb im Unterkorb
- Glasschutz-Technik
- Regenerier-Elektronik
- Wechselspül-Technik
- Durchlaufhitzer mit integriertem Pumpensystem (BLDC)
- BLDC-Motor
- Wärmetauscher
- Elektrische Nachfüllanzeige für Salz
- Klarspüler
- Selbstreinigendes Sieb mit 3-fach Wellen-Filtersystem
- ServoSchloss®
- Kindersicherung: Tastensperre
- Aqua Stop: eine Constructa Garantie bei Wasserschäden – ein Geräteleben lang.*
- Innenbehälter/ Boden: Edelstahl/Edelstahl
- Inkl. Dampfschutz-Blech
- * Garantiebedingungen finden Sie unter https://www.constructa.com/de/service/garantie

Technische Daten und Maße

- Von vorne verstellbarer hinterer Gerätefuß
- Gerätemaße (H x B x T): 81.5 cm x 59.8 cm x 57.3 cm

Zusatzdaten

- Energieverbrauch 262 kWh/Jahr auf der Grundlage von 280 Standardreinigungszyklen bei Kaltwasserbefüllung und dem Verbrauch der Betriebsarten mit geringer Leistungsaufnahme. Der tatsächliche Energieverbrauch hängt von der Art der Nutzung des Geräts ab

Constructa

Teilintegrierter Geschirrspüler, 60 cm, Edelstahl
CG4A54J5

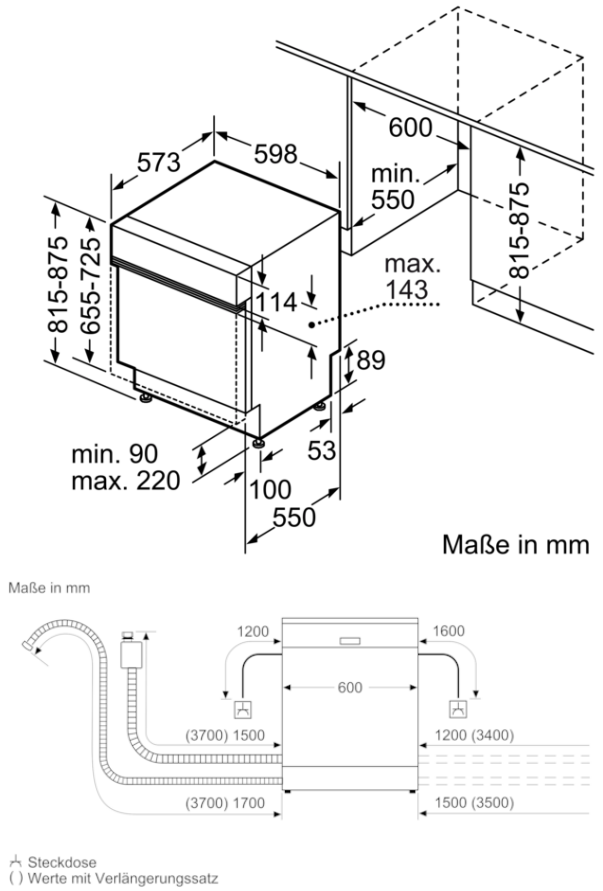

Ausstattungsmerkmale
Wasserverbrauch (l): 9,5
Bauform: Eingebaut
Höhe der Arbeitsplatte (mm): 0
Abmessungen des Gerätes (mm): 815 x 598 x 573
Nischenmaße (H x B x T) (mm): 815-875 x 600 x 550
Tiefe bei geöffneter Tür (90°) (mm): 1150
Höhenverstellbare Füße: Ja - von vorne
Höhenverstellung max. (mm): 60
Verstellbarer Sockel: Horizontal und Vertikal
Nettogewicht (kg): 34,812
Bruttogewicht (kg): 37,0
Absicherung (A): 10
Spannung (V): 220-240
Frequenz (Hz): 50; 60
Länge Anschlusskabel (cm): 175
Steckerart: Schuko-/Gardy.m.Erdung
Länge Zulaufschlauch (cm): 165
Länge Ablaufschlauch (cm): 190
EAN-Nummer: 4242004225638
Anzahl Maßgedecke: 13
Jährlicher Energieverbrauch (kWh/annum) - neu (2010/30/EC): 262,00
Energieverbrauch (kWh): 0,92
Leistungsaufnahme im unausgeschalteten Zustand (W) (201030EC): 0,10
Energieverbrauch im ausgeschalteten Modus (W) - neu (2010/30/EC): 0,10
Jährlicher Wasserverbrauch (l/annum) - neu (2010/30/EC): 2660
Trocknungsklasse: A
Vergleichsprogramm: Eco
Programmdauer Vergleichsprogramm (min): 210
Schallleistung (dB(A) re 1 pW): 44
Art der Installation: Teilintegrierbar

Verbrauchs- und Anschlusswerte

erstellt am 2021-07-12