SIEMENS

iQ700, Dampfgarer, 60 x 45 cm, Schwarz, Edelstahl
CD714GXB1

Zubehör

gelocht, 1 x Dampfbehälter, ungelocht, Größe L, 1 x Schwamm

Sonderzubehör

HZ32WA00	Kabelloses Speisenthermometer
HZ617000	Pizzaform, emailliert
HZ66X600	Fachbodenverblendung
HZ66X650	Verblendleiste für Sockel
HZ915003	Glasbräter 5,4 L

Der intelliegente Dampfgarer führt dich dank Backofenassistent mit Sprachsteuerung intuitiv zu den richtigen Programmeinstellungen.

- ✓ TFT-Full-Touchdisplay: intuitive Bedienung dank Touch-Navigation.
- ✓ Backofenassistent mit Sprachsteuerung: schnell und einfach zum richtigen Programm.
- ✓ Dampfgaren: koche gesund, schonend und natürlich.
- ✓ Home Connect mit Fernsteuerung: entdecke das ganze Potenzial deines intelligenten Backofens.
- ✓ cookControl Plus: vorinstallierte Einstellungen für beste Ergebnisse.

Ausstattung

Technische Daten

Steckerart: ..... Schuko-/Gardy mit Erdung
Frequenz: .....50; 60 Hz
Spannung: .....220-240 V
Absicherung: ..... 10 A
Anschlusswert: ..... 1750 W
EAN-Nummer: 4242003901021
Länge Anschlusskabel: .....150.0 cm
Nettogewicht: ..... 22.5 kg
Material der Tür: .....Glas
Material der Blende: ..... Glas
Abmessungen des verpackten Gerätes: .....540 x 650 x 700 mm
Abmessungen des Gerätes (H x B x T): ..... 455x594x548 mm
Nischenmaße für Installation mm (HxBxT): .....450-455 x 560-568 x 550 mm
Bauform: .....Einbau
Integriertes Zubehör: ..... 1 x Dampfbehälter, gelocht, Größe L, 1 x Dampfbehälter, ungelocht, Größe L, 1 x Schwamm

4 242003 901021

SIEMENS

iQ700, Dampfgarer, 60 x 45 cm, Schwarz, Edelstahl
CD714GXB1

Ausstattung

Backofentyp und Heizart
- Kompaktdampfgarer mit 4 Beheizungsarten: Dampfgarstufe, Regenerieren mit Dampfzugabe, Gären mit Dampf, Auftauen
- Temperaturregelung von 30 °C - 100 °C
- Garraumvolumen: 38 l

Zubehörträger / Auszugssystem:
- Einschubebenen: 3

Design
- touchControl-Bedienung
- Garraum: Edelstahl

Reinigung
- Vollglas-Innentür

Komfort
- Backofenassistent mit Sprachsteuerung (über Amazon Alexa)
- TFT-Full-Touchdisplay
- Elektronik-Uhr
- Optische Aufheizkontrolle
- elektronische Einstellempfehlung Ist-Temperaturkontrolle
- softClose
- softMove: Sanftes Öffnen und Schließen der Backofentür.
- cookControl Plus
- Backofenbeleuchtung abschaltbar, LED-Innenbeleuchtung
- Leeranzeige Wassertank
- Interne Dampferzeugung
- Kühlgebläse
- Home Connect

Zubehör
- 1 x Dampfbehälter, gelocht, Größe L, 1 x Dampfbehälter, ungelocht, Größe L, 1 x Schwamm

Umwelt und Sicherheit
- Sehr geringe Fenstertemperatur
- Kindersicherung
- Sicherheitsabschaltung Starttaste Türkontaktschalter

Technische Info
- Länge des Anschlusskabels: 150 cm
- Nennspannung: 220 - 240 V
- Gesamtanschlusswert Elektro: 1.75 kW

Maße
- Gerätemaße (HxBxT): 455 x 594 x 548mm
- Nischenmaße (HxBxT): 455 mm x 560 mm x 550 mm
- „Maße und Einbauhinweise zu diesem Gerät gemäß technischer Zeichnung beachten“
- Um die technische und optische Kompatibilität zu gewährleisten, empfehlen wir Ihnen, Komplementär-Produkte innerhalb der Produktserie IQ700 zu wählen, um die bestmögliche Einbausituation Ihrer Einbaugeräte zu gewährleisten.

SIEMENS

iQ700, Dampfgarer, 60 x 45 cm, Schwarz, Edelstahl
CD714GXB1

Maßzeichnungen

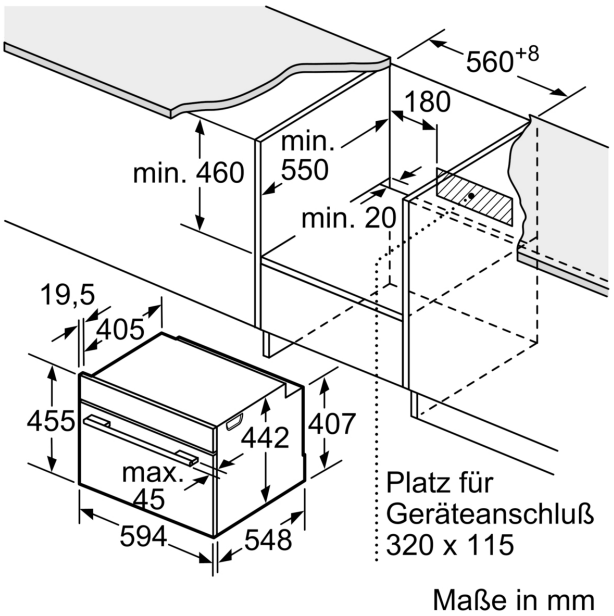

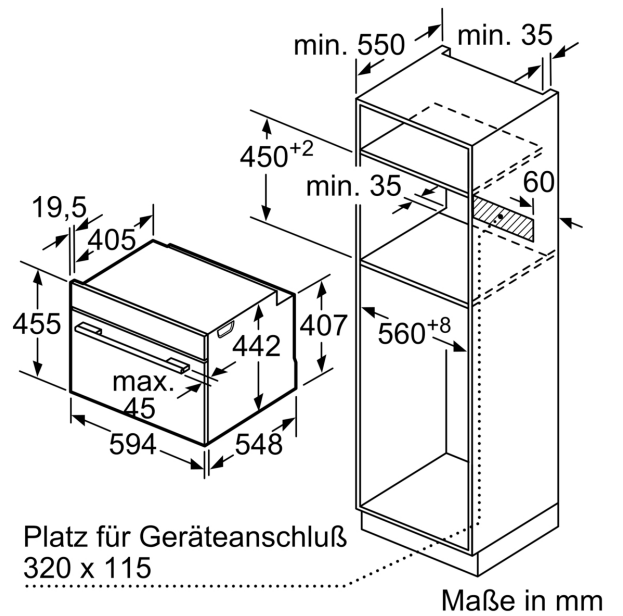

Einbau mit einem Kochfeld.

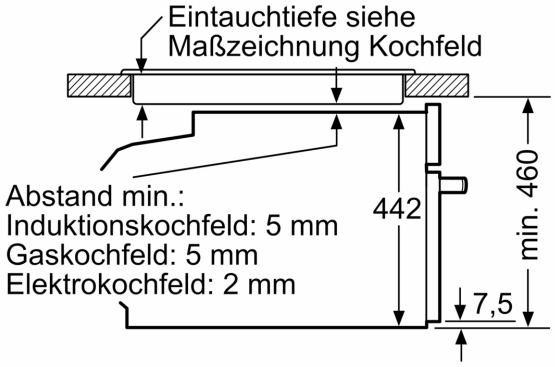

Maße in mm

Wird das Kompaktgerät unter einem Kochfeld eingebaut, muss folgende Arbeitsplattenstärke (ggf. inkl. Unterkonstruktion) beachtet werden.

Kochfeld-Typ	min. Arbeitsplattenstärke	
	aufgesetzt	flächenbündig
Induktionskochfeld	42 mm	43 mm
Vollflächen-Induktionskochfeld	52 mm	53 mm
Gaskochfeld	32 mm	43 mm
Elektrokochfeld	32 mm	35 mm