Constructa

Vollintegrierter Geschirrspüler, 60 cm, XXL
CB5VX01ITE

Der Constructa XXL-Geschirrspüler mit Aqua Stop, 1-Stunden-Programm und App Start für smarte Vernetzungsmöglichkeiten.

Technische Daten

Energieeffizienzklasse: ..... E
Energieverbrauch des Eco 50°C Programm pro 100 Betriebszyklen: . 92 kWh
Höchste Anzahl von Maßgedecken (EU 2017/1369): 12
Wasserverbrauch in Litern im eco-Programm pro Betriebszyklus (EU 2017/1369): ..... 10.5 l
Programmdauer (EU 2017/1369): ..... 4:30 h
Luftschallemissionen (EU 2017/1369): ..... 50 dB(A) re 1 pW
Luftschallemissionsklasse (EU 2017/1369): C
Bauform: ..... Integrierbar
Höhe der Arbeitsplatte: ..... 0 mm
Abmessungen des Gerätes: ..... 865 x 598 x 550 mm
Min. Nischenmaße für Installation (H x B x T): ..... 865-925 x 600 x 550 mm
Tiefe bei geöffneter Tür (90°): ..... 1200 mm
Höhenverstellbare Füße: ..... Ja - alle von vorne
Höhenverstellung max.: ..... 60 mm
Verstellbarer Sockel: ..... Horizontal und Vertikal
Nettogewicht: ..... 31.3 kg
Bruttogewicht: ..... 33.4 kg
Anschlusswert: ..... 2400 W
Absicherung: ..... 10 A
Spannung: ..... 220-240 V
Frequenz: ..... 50; 60 Hz
Reparaturindex: 0.0
Länge Anschlusskabel: ..... 175.0 cm
Steckerart: ..... Schuko-/Gardy.m.Erdung
Länge Zulaufschlauch: ..... 165 cm
Länge Ablaufschlauch: ..... 190 cm
EAN-Nummer: 4242004258773
Art der Installation: ..... Vollintegriert

Sonderzubehör

CZ70BI22	Verblendungsleisten Edelstahl 86,5 cm
CZ7710X0	Schlauchverlängerung Zu- und Ablauf

4 242004 258773

Constructa

Vollintegrierter Geschirrspüler, 60 cm, XXL
CB5VX01ITE

Der Constructa XXL-Geschirrspüler mit Aqua Stop, 1-Stunden-Programm und App Start für smarte Vernetzungsmöglichkeiten.

Leistung und Verbrauch
- Energieeffizienzklasse[1]: E
- Energie[2] / Wasser[3]: 92 kWh / 10.5 Liter
- Fassungsvermögen: 12 Maßgedecke
- Programmdauer[4]: 4:30 (h:min)
- Geräusch: 50 dB(A) re 1 pW
- Geräusch-Effizienzklasse: C

Ausstattung / Komfort
- 5 Programme: Eco 50 °C, Auto 45-65 °C, Intensiv 70 °C, 1 Hour 65 °C, Favorit
- Vorspülen
- 2 Sonderfunktionen: Home Connect Funktion, Halbe Beladung
- Machine Care
- Silence on Demand (per App)

Spültechnologie und Sensorik
- Aquasensor
- Dosier Assistent
- BLDC-Motor
- Reinigerautomatik
- Selbstreinigendes Sieb mit 3-fach Wellen-Filtersystem
- Innenbehälter/Boden: Edelstahl/Polinox

Korbsystem
- Basic Korbsystem
- Komfortrollen im Unterkorb
- Korbstopper (Rack Stopper) gegen ein Überrollen des Unterkorbes
- Besteckkorb im Unterkorb
- Tassenablage im Oberkorb (2-teilig)
- Gläserhalter im Oberkorb

Anzeige und Bedienung
- Home Connect-fähig über WLAN
- Bedienblende in der Oberseite der Innentür
- Bedienblende mit Klartext (englisch)
- InfoLight rot
- Akustisches Programmende-Signal
- Zeitvorwahl: 3, 6 oder 9 Stunden

Technische Informationen und Zubehör
- Aqua Stop: eine Constructa Garantie bei Wasserschäden – ein Geräteleben lang.*
- Glasschutz-Technik
- Inkl. Dampfschutz für die Arbeitsplatte
- Gerätemaße (H x B x T): 86.5 cm x 59.8 cm x 55.0 cm

[1] auf einer Energieeffizienzklassen-Skala von A bis G

[2]Energieverbrauch kWh/100 Betriebszyklen (im Programm Eco 50 °C)

[3] Wasserverbrauch in Liter pro Betriebsszyklus (im Programm Eco 50 °C)

[4] Programmdauer im Programm Eco 50 °C

* Garantiebedingungen finden Sie unter https://www.constructa.com/de/service/garantie

Constructa

Vollintegrierter Geschirrspüler, 60 cm, XXL
CB5VX01ITE

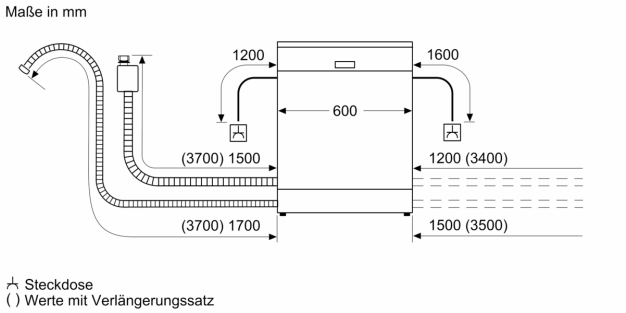

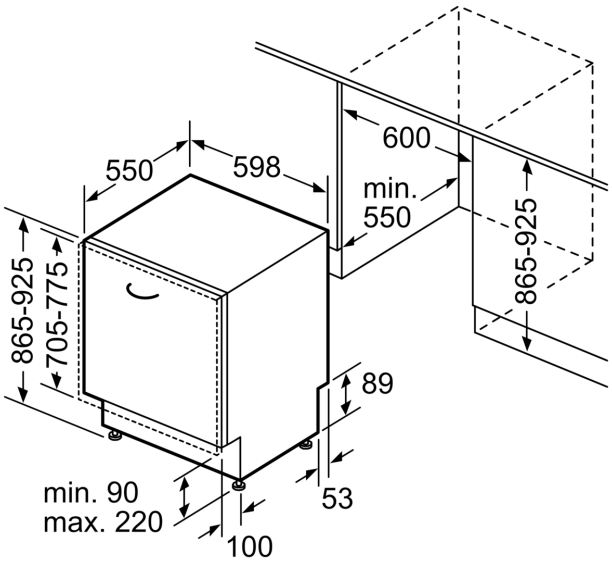

Maße in mm