Serie 8, Einbau-Mikrowelle, Edelstahl
BFL634GS1

Sonderzubehör

HEZ6UCC0	Kochbuch
HEZG9AS00S	Adapter

Die Einbau Mikrowelle fur die 38cm Nische: so können Sie Ihre Gerichte extraschnell auftauen, aufwärmen und perfekt zubereiten.

- **AutoPilot 7**: jedes Gericht gelingt perfekt durch 7 voreingestellte Automatikprogramme.
- **TFT-Display**: einfach zu bedienen dank Bedienring mit Klartext und Symbolen.
- **Edelstahl Innenraum**: leicht zu reinigender Innenraum dank glatter Oberflächen und keinerlei scharfen Kanten.
- **Reinigungsunterstützung**: weniger Reinigungsaufwand dank der neuen Reinigungsoption, die speziell für die Reinigung von leichten Verschmutzungen eingesetzt werden kann.
- **LED-Beleuchtung**: perfekte Ausleuchtung der Speisen bei minimalem Verbrauch.

Technische Daten

Zusatzfunktionen:	Nur Mikrowelle
Steuerung:	Elektronisch
Abmessungen des Gerätes (H x B x T):	382x594x318 mm
Abmessungen des Garraumes:	220 x 350 x 270 mm
Länge Anschlusskabel:	150 cm
Nettogewicht:	16.7 kg
Bruttogewicht:	18.9 kg
EAN-Nummer:	4242002813769
Max. Mikrowellenleistung[1]:	900 W
Anschlusswert:	1220 W
Absicherung:	10 A
Spannung:	220-240 V
Frequenz:	50; 60 Hz
Steckerart:	Schuko-/Gardy mit Erdung

4 242002 813769

[1] Intelligente Inverter-Technologie: die Maximal-Leistung wird bei längerem Betrieb bis auf 600 W reguliert

Serie 8, Einbau-Mikrowelle, Edelstahl
BFL634GS1

Die Einbau Mikrowelle fur die 38cm Nische: so können Sie Ihre Gerichte extraschnell auftauen, aufwärmen und perfekt zubereiten.

Mikrowelle und Heizart

- Max. Leistung: 900 W; 5 Mikrowellen-Leistungsstufen: 90 W, 180 W, 360 W, 600 W, 900 W
- Intelligente Inverter-Technologie: die Maximal-Leistung wird bei längerem Betrieb bis auf 600 W reguliert
- Garraumvolumen: 21 l

Design

- Garraum aus Edelstahl mit Glasboden

Reinigung

- Reinigungsunterstützung

Komfort

- Elektronik-Uhr
- intuitiver Bedienring, TouchControl-Bedienung
- Leicht-Bedien-Konzept: besonders einfaches, problemloses Einstellen
- AutoPilot 7 Programme
- 3 Auftau- und 4 Garprogramme im Mikrowellenbetrieb
- LED-Innenbeleuchtung
- Drehtür mit Sichtfenster, links angeschlagen
- Elektronische Türöffnnung
- Bedienung über Sensortasten

Umwelt und Sicherheit

- Starttaste
- Kühlgebläse

Technische Info

- Länge des Anschlusskabels: 150 cm
- Gesamtanschlusswert Elektro: 1.22 kW
- Nennspannung: 220 - 240 V
- Einbaugerät für 60 cm breiten Oberschrank, Geeignet für 60 cm breite Hochschränke

Maße

- Gerätemaße (HxBxT): 382 x 594 x 318mm
- Nischenmaße (HxBxT): 382 mm x 560 mm x 300 mm
- „Maße und Einbauhinweise zu diesem Gerät gemäß technischer Zeichnung beachten“

Serie 8, Einbau-Mikrowelle, Edelstahl
BFL634GS1

Maße in mm

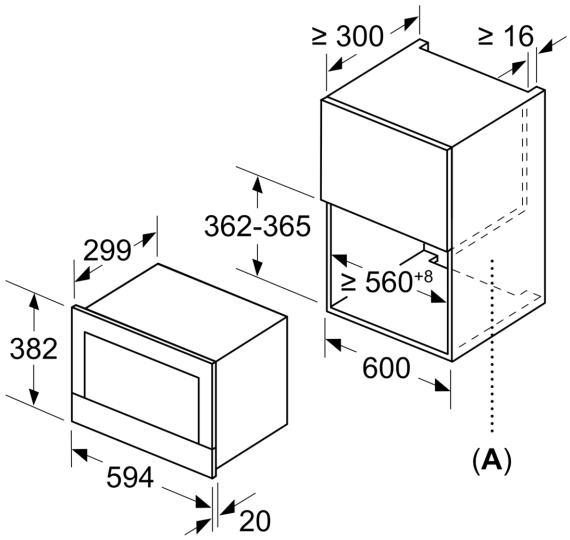

A: Rückwand offen

Maße in mm

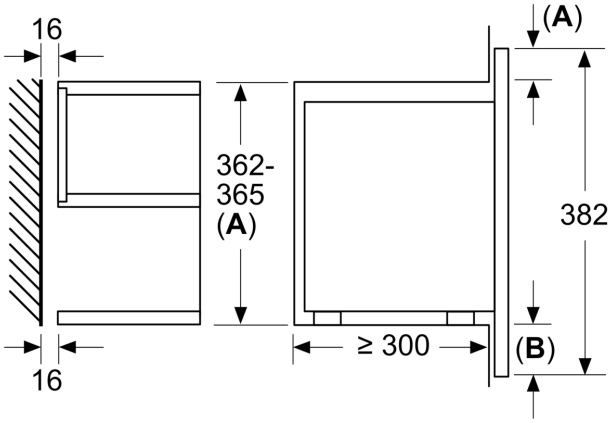

A: Überstand oben:
Nische 362: 6 mm
Nische 365: 3 mm
B: Überstand unten: 14 mm

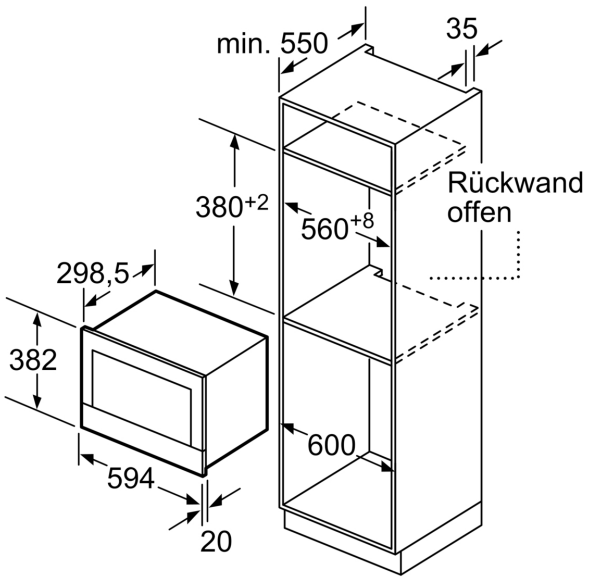

Maße in mm