iQ500, Waschmaschine, Slimline, 6.5 kg, 1200 U/min. WS12T490CH

A+++

Sonderzubehör

WX975600 Bodenbefestigung

iSensoric Slimline-Waschmaschine mit iQdrive-Motor für wirkungsvolle und effiziente Wäschepflege.

- ✓ Effizient, langlebig und leise - iQdrive
- ✓ Outdoor/Imprägnierungsprogramm für eine schonende Imprägnierung von Textilien.
- ✓ waterPerfect: Sensorgesteuerte Beladungserkennung für wassersparendes Wäschewaschen.
- ✓ Höchster Schutz gegen Wasserschäden - aquaStop®

Ausstattung

Technische Daten

Bauform : Standgerät
Höhe für Unterbau (mm) : 848
Abmessungen des Gerätes : 848 x 598 x 446
Nettogewicht (kg) : 64.221
Anschlusswert (W) : 2300
Absicherung (A) : 10
Spannung (V) : 220-240
Frequenz (Hz) : 50
Approbationszertifikate : CE, VDE
Länge Netzkabel (cm) : 175
Waschwirkungsklasse : A
Türanschlag : Links
Rollen : Nein
EAN-Nummer : 4242003705216
Füllmenge Baumwolle (kg) - neu (2010/30/EC) : 6.5
Energieeffizienzklasse (2010/30/EC) : A+++
Jährlicher Energieverbrauch (kWh/annum) (2010/30/EC) : 119.00
Energieverbrauch im ausgeschalteten Modus (W) (2010/30/EC) : 0.12
Leistungsaufnahme im unausgeschalteten Zustand - neu (2010/30/EC) (W) : 0.48
Jährlicher Wasserverbrauch (l/annum) (2010/30/EC) : 8800
Schleuderwirkungsklasse : B
Maximale Schleuderdrehzahl (rpm) - neu (2010/30/EC) : 1175
Durchschn. Waschzeit Baumwolle 40°C (Teilbeladung) min - neu (2010/30/EC) : 265
Durchschn. Waschzeit Baumwolle 60°C (volle Beladung) min - neu (2010/30/EC) : 330
Durchschn. Waschzeit Baumwolle 60°C (Teilbeladung) min - neu (2010/30/EC) : 265
Schallleistung Waschen dB(A) re 1 pW : 52
Schallleistung Schleudern dB(A) re 1 pW : 76
Art der Installation : Standgerät

4 242003 705216

iQ500, Waschmaschine, Slimline, 6.5 kg, 1200 U/min. WS12T490CH

Ausstattung

Leistung und Verbrauch
- Nennkapazität: 6.5 kg
- Energieeffizienzklasse: A+++ auf einer Energieeffizienzklasse-Skala von A+++ bis D
- Energieverbrauch von 119 kWh/Jahr auf der Grundlage von 220 Standard-Waschzyklen für 60°C- und 40°C- Baumwollprogramme bei vollständiger Befüllung und Teilbefüllung sowie dem Verbrauch der Betriebsarten mit geringer Leistungsaufnahme. Der tatsächliche Energieverbrauch hängt von der Art der Nutzung des Geräts ab.
- Wasserverbrauch von 8800 Liter/Jahr auf der Grundlage von 220 Standard-Waschzyklen für 60°C- und 40°C-Baumwollprogramme bei vollständiger Befüllung und Teilbefüllung. Der tatsächliche Wasserverbrauch hängt von der Art der Nutzung des Geräts ab.
- Schleudereffizienzklasse: B
- Schleudertouren: 1200 - 400 U/min
- max. Schleuderdrehzahl: 1200 U/min max.Restfeuchte: 53 %
- Geräuschwert Waschen im Standardprogramm Baumwolle 60°C bei vollständiger Befüllung in dB (A) re 1 pW: 52
- Geräuschwert Schleudern im Standardprogramm Baumwolle 60°C bei vollständiger Befüllung in dB (A) re 1 pW: 76
- Erfüllt die erhöhten Schallschutzanforderungen der Norm SIA 181 ohne Zusatzmassnahmen

Programme

Optionen
- varioPerfect: zeit- oder energieoptimierte Programme mit perfektem Waschergebnis
- Nachlegefunktion / Pausefunktion

Komfort und Sicherheit
- Trommelvolumen: 46 l
- varioSoft-Trommelsystem: maximale Schonung oder intensiveres Waschen
- 32 cm-Bullauge, weiß-grau mit 165° Türöffnungswinkel
- Magnetverschluss für sofortiges Türöffnen am Programmende
- Nachlegefunktion: Unterbrechen Sie den bereits gestarteten Waschvorgang, um weitere Wäschestücke in die Trommel zu legen
- Metallverschlusshaken
- Grosses, übersichtliches LED-Display für Programmablauf, Temperaturwahl, max. Schleuderdrehzahl, Restzeitanzeige und 24 h Endezeitvorwahl, Beladungsempfehlung und Verbrauchsanzeige
- Vollelektronische Einknopf-Bedienung für alle Waschprogramme, Temperaturen und Spezialprogramme
- Anzeige für Überdosierung
- Signal am Programmende
- Verbrauchsanzeige des Energiebedarfs vor Programmstart
- Selbstreinigungsschublade, vorn
- Unwuchtkontrolle
- Schaumerkennung
- waterPerfect: ressourcenschonendes Wassermanagement
- iQdrive: energiesparenste und leiseste Motorentechnologie
- aquaStop: eine Siemens Hausgeräte Garantie bei Wasserschäden - ein Geräteleben lang*
- Kindersicherung

Technische Informationen
- Gerätemasse (H x B): 84.8 cm x 59.8 cm
- Unterschiebbar bei 85 cm Nischenhöhe
- Gerätetiefe: 44.6 cm
- Gerätetiefe mit geöffneter Türe: 90.7 cm
- Energieverbrauch des Standardprogramms Baumwolle 60°C 0.67 kWh bei vollständiger Befüllung und 0.45 kWh bei Teilbefüllung sowie 0.4 kWh im Standardprogramm Baumwolle 40°C bei Teilbefüllung
- Gewichtete Leistungsaufnahme im Aus-Zustand / Unausgeschaltetem Zustand: 0.12 W / 0.48 W
- Die Standard-Waschprogramme, auf die sich die Informationen auf dem Etikett und im Datenblatt beziehen, sind Baumwolle60°C +TasteEcoPerfect, Baumwolle40°C+TasteEcoPerfect und Baumwolle40°C+TasteEcoPerfect, Baumwolle60°C +TasteEcoPerfect. Diese Programme eignen sich zur Reinigung normal verschmutzter Baumwollwäsche und sind in Bezug auf den kombinierten Energie- und Wasserverbrauch am effizientesten.Die tatsächliche Temperatur kann bei dieser Kombination von der angegebenen Programmtemperatur abweichen, Waschzeiten werden zugunsten eines niedrigeren Energieverbrauchs verlängert. Dabei ist immer eine Waschwirkung A sichergestellt.
- *Garantiebedingungen finden Sie auf unserer Webseite.

iQ500, Waschmaschine, Slimline, 6.5 kg, 1200 U/min.
WS12T490CH
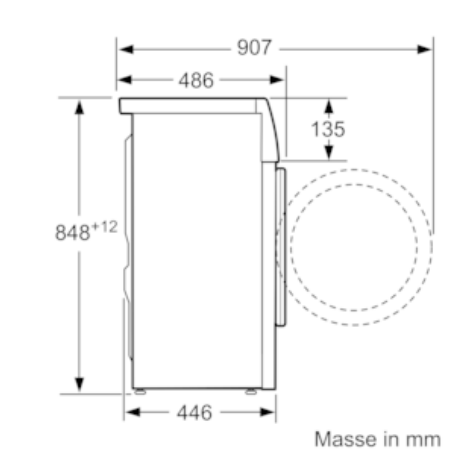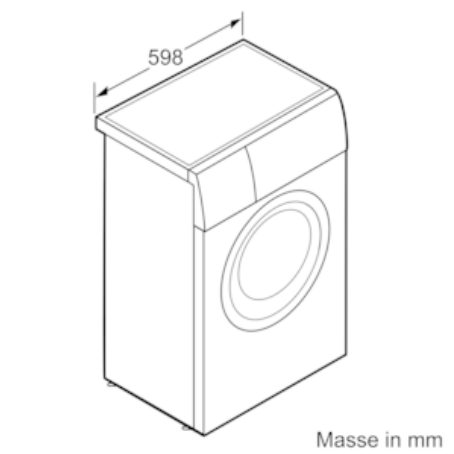
Maßzeichnungen