SIEMENS

iQ700, Waschmaschine, Frontloader, 10 kg, 1600 U/min. WM16XM91CH





WLAN-fähige Waschmaschine mit Home Connect: Geniessen Sie frische Wäsche in Rekordgeschwindigkeit mit dem integrierten powerSpeed und beseitigen Sie die 4 hartnäckigsten Flecken mit dem antiFlecken System.

- ✓ speedPack XL: Programme beschleunigen, die Dauer einstellen oder in nur 15 Min. waschen.
- ✓ Home Connect: Bediene dein Hausgeräte von wo du willst, wann du willst.
- ✓ Antiflecken-System: entfernt vier hartnäckige Fleckenarten ganz ohne Vorbehandlung.
- ✓ 10 kg Beladungsmenge: du kannst jetzt mehr Wäsche und selbst große Wäschestücke in einem Durchgang waschen.
- ✓ Outdoor-/Imprägnier-Programm – schützt wasserfeste Textilien.

WX975600	Bodenbefestigung
WZ10131	Zulauf-Verlängerung
WZWP20W	Podest mit Auszug, Waschmaschine, cubic

Energieeffizienzklasse: ..... B
Gewichteter Energieverbrauch in kWh pro 100 Waschzyklen im Programm eco 40-60: ..... 59 kWh
Maximale Beladungsmenge: ..... 10.0 kg
Wasserverbrauch in Litern im eco-Programm pro Betriebszyklus: 47 l
Dauer des Programms eco 40-60 in Stunden und Minuten bei Nennkapazität: ..... 3:59 h
Schleudereffizienzklasse des Programms eco 40-60: ..... A
Luftschallemissionsklasse: ..... A
Luftschallemissionen: ..... 72 dB(A) re 1pW
Bauform: ..... Standgerät
Abmessungen des Gerätes (H x B x T): ..... 848x598x590 mm
Nettogewicht: ..... 74.0 kg
Anschlusswert: ..... 2300 W
Absicherung: ..... 10 A
Spannung: ..... 220-240 V
Frequenz: ..... 50-60 Hz
Länge Netzkabel: ..... 160.0 cm
Türanschlag: ..... Links
Rollen: ..... Nein
EAN-Nummer: 4242003908815
Gerätetyp: ..... Freistehend

4 242003 908815

SIEMENS

iQ700, Waschmaschine, Frontloader, 10 kg, 1600 U/min. WM16XM91CH

Leistung und Verbrauch
- Energie-Effizienz-Klasse[1]: B
- Energie[2] / Wasser[3]: 59 kWh / 47 Liter
- Fassungsvermögen: 1 - 10 kg
- Programmlaufzeit[4]: 3:59 h:min
- Schleuderwirkungsklasse: A
- Schleudertouren**: 400 - 1600 U/min
- Geräuschwert: 72 dB (A) re 1 pW
- Geräusch-Effizienzklasse: A

Programme
- Standardprogramme: Baumwolle, Pflegeleicht, Fein/Seide, Wolle-Handwäsche
- Spezialprogramme: Hygiene, Trommel reinigen (mit Erinnerungsfunktion), Jeans/Dunkle Wäsche, Outdoor/Imprägnieren, Schleudern/Abpumpen, powerSpeed 59', Schnell/Mix, Spülen, Speed 15'/30'

Optionen
- Home Connect: HomeConnect-fähig über WLAN, Ferndiagnose, Energiemanagement Photovoltaik
- Antifleckensystem mit 4 Flecken - zuschaltbar zu den gängigen Standard-Programmen
- touchControl-Tasten: Bügelleicht, Ein/Aus, Endezeitvorwahl, Fleckenwahl, Fernstart, Start / Pause mit Nachlegefunktion, Temperatur, varioSpeed / SpeedPerfect, Vorwäsche, Wasser plus, Drehzahlabwahl/ohne Schleudern

Komfort und Sicherheit
- Nachlegefunktion: Unterbrechen Sie den bereits gestarteten Waschvorgang, um weitere Wäschestücke in die Trommel zu legen
- Grosses, übersichtliches LED-Display für Programmablauf, Temperaturwahl, max. Schleuderdrehzahl, Restzeitanzeige und 24 h Endezeitvorwahl, Fleckenauswahl und Verbrauchsanzeige
- powerSpeed System: bessere Waschergebnisse in kürzerer Zeit
- Trommelvolumen: 70 l
- Trommelinnenbeleuchtung: LED
- waveDrum: besonders schonende und wirkungsvolle Wäschepflege
- Trommelreinigung mit Erinnerungsfunktion
- 32 cm-Bullauge, chrom, weiß mit 171° Türöffnungswinkel
- Nachlegefunktion / Pausefunktion
- iQdrive: energiesparenste und leiseste Motorentechnologie
- 10 Jahre Garantie auf iQdrive Motor
- waterPerfect Plus: für effiziente Wassernutzung auch bei geringer Beladung dank intelligenter Sensortechnik
- Verbrauchsanz. Energie+Wasser, Demoprogramm, Antifleckensystem
- antiVibration Design: mehr Stabilität und Laufruhe
- Geräuschdämmung durch Bodenplatte
- Geräuschdämmung durch zusätzliches Material zur Dämmung
- aquaStop: eine Siemens Hausgeräte Garantie bei Wasserschäden - ein Geräteleben lang*
- Verbrauchsanzeige des Wasser- und Energiebedarfs vor Programmstart
- Jog-Dial: Drehwähler mit integrierter Ein/Aus-Funktion
- Schaumerkennung
- Anzeige für Überdosierung
- Unwuchtkontrolle
- Kindersicherung
- Signal am Programmende
- Selbstreinigungsschublade, auf der Vorderseite
- Flüssigwaschmitteleinsatz

Technische Informationen
- Unterschiebbar bei 85 cm Nischenhöhe
- Gerätemasse (H x B): 84.8 cm x 59.8 cm
- Gerätetiefe: 59.0 cm
- Gerätetiefe inkl. Türe: 63.2 cm
- Gerätetiefe mit geöffneter Türe: 106.3 cm

[1] Skala der Energie-Effizienzklassen von A bis G

[2] Energieverbrauch in kWh pro 100 Zyklen (im Programm Eco 40-60)

[3] Gewichteter Wasserverbrauch in Litern pro Zyklus (im Programm Eco 40-60)

[4] Dauer des Programms Eco 40-60

** Der angegebene Wert ist gerundet.

* Garantiebedingungen finden Sie unter https://www.siemens-home.bsh-group.com/ch/de/rechtliche-hinweise/garantiebedingungen

SIEMENS

iQ700, Waschmaschine, Frontloader, 10 kg, 1600 U/min. WM16XM91CH

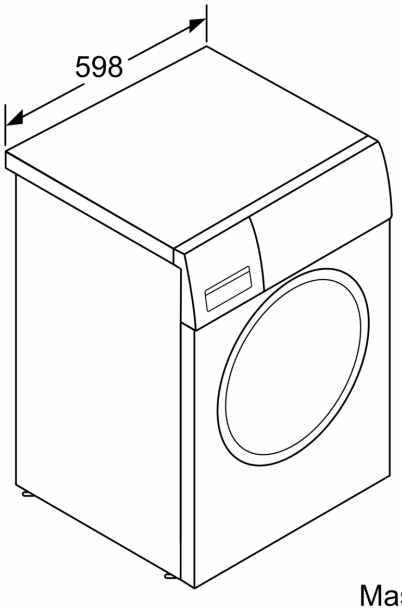

Masse in mm

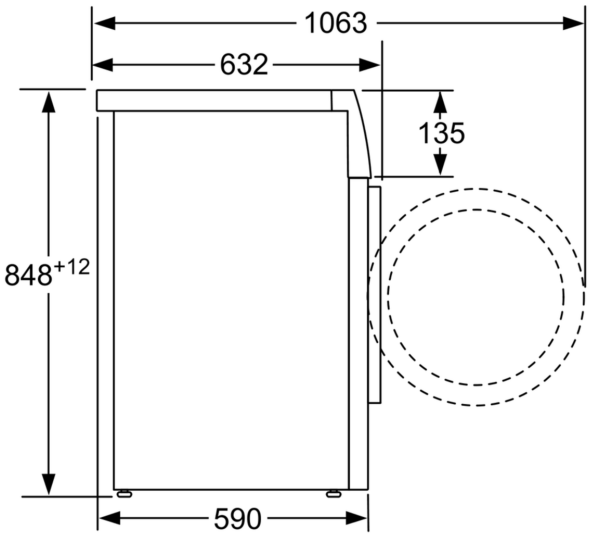

Masse in mm