iQ700, Waschmaschine, Frontloader, 9 kg, 1600 U/min. WM16XK90CH

WLAN-fähige Waschmaschine mit Home Connect: Profitieren Sie von der automatischen Dosierung dank i-Dos und geniessen Sie frische Wäsche in Rekordgeschwindigkeit mit dem integrierten speedPack.

- ✓ i-Dos – dosiert Waschmittel und Wasser in der exakten Menge.
- ✓ Home Connect: Bediene dein Hausgeräte von wo du willst, wann du willst.
- ✓ Outdoor-/Imprägnier-Programm – schützt wasserfeste Textilien.
- ✓ waveDrum - für besonders schonende und wirkungsvolle Wäschepflege.
- ✓ Höchster Schutz gegen Wasserschäden - aquaStop®

Zusätzlich erhältliches Zubehör

WZWP20W	Podest mit Auszug, Waschmaschine, cubic
WZ10131	Zulauf-Verlängerung
WX975600	Bodenbefestigung

Ausstattung

Technische Daten

Energieeffizienzklasse (EU 2017/1369): C
Gewichteter Energieverbrauch in kWh pro 100 Waschzyklen im Programm eco 40-60: 65 kWh
Maximale Kapazität in kg (EU 2017/1369): 9.0 kg
Wasserverbrauch in Litern im eco-Programm pro Betriebszyklus: 48 l
Dauer des Programms eco 40-60 in Stunden und Minuten bei Nennkapazität: 3:47 h
Schleudereffizienzklasse des Programms eco 40-60: A
Luftschallemissionsklasse: A
Luftschallemissionen: 70 dB(A) re 1 pW
Bauform: Standgerät
Höhe für Unterbau: -2 mm
Abmessungen des Gerätes: 848 x 598 x 590 mm
Nettogewicht: 83.4 kg
Anschlusswert: 2300 W
Absicherung: 10 A
Spannung: 220-240 V
Frequenz: 50 Hz
Länge Netzkabel: 160 cm
Türanschlag: Links
Rollen: Nein
Leistung Standby/Netzwerk: Bitte beachten Sie die Hinweise in der Gebrauchsanweisung, wenn Sie die WiFi-Funktion ausschalten möchten.: 1.5 W
Zeit auto-Standby/Netzwerk: 5.0 min
EAN-Nummer: 4242003896082
Art der Installation: Standgerät

4 242003 896082

iQ700, Waschmaschine, Frontloader, 9 kg, 1600 U/min. WM16XK90CH

Ausstattung

Leistung und Verbrauch
- Energie-Effizienz-Klasse[1]: C
- Energie[2] / Wasser[3]: 65 kWh / 48 Liter
- Fassungsvermögen: 1 - 9 kg
- Schleuderwirkungsklasse: A
- Schleudertouren**: 400 - 1600 U/min
- Geräuschwert: 70 dB (A) re 1 pW
- Geräusch-Effizienzklasse: A

Programme
- Standardprogramme: Baumwolle, Pflegeleicht, Fein/Seide, Wolle-Handwäsche
- Spezialprogramme: Automatik sanft, Trommel reinigen (mit Erinnerungsfunktion), Outdoor/Imprägnieren, Schleudern/Abpumpen, powerSpeed 59', Schnell/Mix, Spülen, Speed 15'/30'

Optionen
- Home Connect 2.0
- i-Dos: dosiert vollautomatisch Flüssigwaschmittel und Weichspüler
- touchControl-Tasten: Bügelleicht, Ein/Aus, Endezeitvorwahl, i-DOS 2.0 1, i-DOS 2.0 2, Fernstart, Start / Pause mit Nachlegefunktion, Temperatur, varioSpeed / SpeedPerfect, Vorwäsche, Wasser plus, Drehzahlabwahl/ohne Schleudern

Komfort und Sicherheit
- Nachlegefunktion: Unterbrechen Sie den bereits gestarteten Waschvorgang, um weitere Wäschestücke in die Trommel zu legen
- Nachlegefunktion / Pausefunktion
- Grosses, übersichtliches LED-Display für Programmablauf, Temperaturwahl, max. Schleuderdrehzahl, Restzeitanzeige und 24 h Endezeitvorwahl, i-Dos Einstellungen und Verbrauchsanzeige
- Jog-Dial: Drehwähler mit integrierter Ein/Aus-Funktion
- powerSpeed System: bessere Waschergebnisse in kürzerer Zeit
- Trommelvolumen: 70 l
- Trommelinnenbeleuchtung: LED
- waveDrum: besonders schonende und wirkungsvolle Wäschepflege
- Trommelreinigung mit Erinnerungsfunktion
- 32 cm-Bullauge, Alu-Look, weiß mit 171° Türöffnungswinkel
- iQdrive: energiesparenste und leiseste Motorentechnologie
- antiVibration Design: mehr Stabilität und Laufruhe
- waterPerfect Plus: für effiziente Wassernutzung auch bei geringer Beladung dank intelligenter Sensortechnik
- aquaSensor für optimale Spülergebnisse
- aquaStop: eine Siemens Hausgeräte Garantie bei Wasserschäden - ein Geräteleben lang*
- Verbrauchsanzeige des Wasser- und Energiebedarfs vor Programmstart
- Schaumerkennung
- Anzeige für Überdosierung
- Unwuchtkontrolle
- Kindersicherung
- Signal am Programmende
- Geräuschdämmung durch zusätzliches Material zur Dämmung
- Erfüllt die erhöhten Schallschutzanforderungen der Norm SIA 181 ohne Zusatzmassnahmen

Technische Informationen
- Unterschiebbar bei 85 cm Nischenhöhe
- Gerätemasse (H x B): 84.8 cm x 59.8 cm
- Gerätetiefe: 59.0 cm
- Gerätetiefe inkl. Türe: 63.2 cm
- Gerätetiefe mit geöffneter Türe: 106.3 cm

** Garantiebedingungen finden Sie unter https://www.siemens-home.bsh-group.com/ch/de/rechtliche-hinweise/garantiebedingungen*
*** Der angegebene Wert ist gerundet.*
[1] Skala der Energie-Effizienzklassen von A bis G
[2] Energieverbrauch in kWh pro 100 Zyklen (im Programm Eco 40-60)
[3] Gewichteter Wasserverbrauch in Litern pro Zyklus (im Programm Eco 40-60)
[4] Dauer des Programms Eco 40-60

iQ700, Waschmaschine, Frontloader, 9 kg, 1600 U/min.
WM16XK90CH
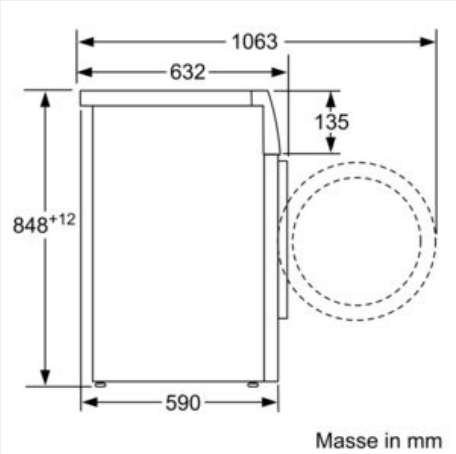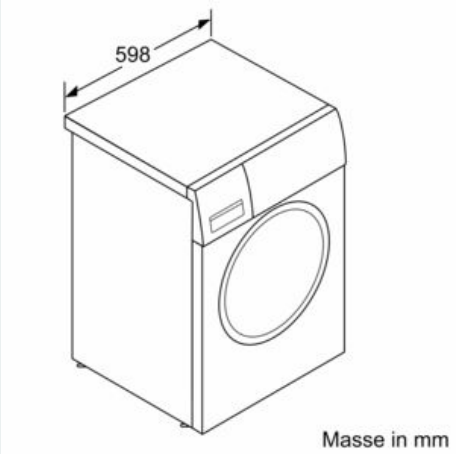
Maßzeichnungen